BROAN® Elite

Ventilation spécialisée

Broan Elite Série 27000/28000

Design économisant l'espace précieux sous l'armoire. Dotés d'un style profilé convenant à tout type de surface de cuisson et s'harmonisant à toute couleur, ces modèles rehaussent magnifiquement la beauté de toute cuisine sans sacrifier les performances de ventilation.

- Système innovateur à tirage descendant convenant à presque toutes les installations sur îlot ou péninsule.
- Il monte en place automatiquement au simple toucher d'un bouton.
- Position affleurante avec la plaque de cuisson lorsqu'abaissée.
- Commande de vitesse à progression continue intégrée sur le côté de l'appareil; à la fois discrète et facile à atteindre et à utiliser.
- Modèle 27000 avec sortie de ventilation sur le côté droit, gauche ou au-dessous. Glissement d'un côté à l'autre pour une installation facile.
- Ces modèles ne conviennent pas à une installation derrière un four.
- Couvercle en acier inoxydable. Blanc ou noir en option.

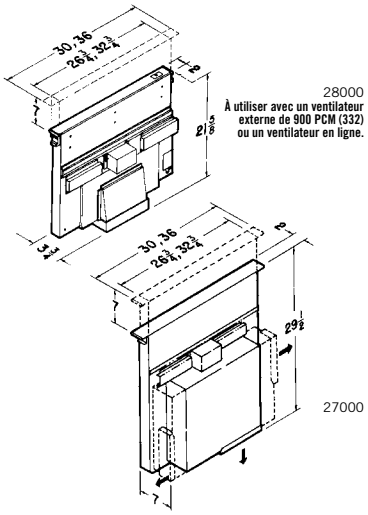

SPÉCIFICATIONS

LARGEUR*	ACIER INOXYDABLE	VENTILATEUR	VOLTS	AMPÈRES	PCM	CONDUIT
30 po	273003	Interne	120	4,0	500	3 1/4 po x 10 po
36 po	273603	Interne	120	4,0	500	3 1/4 po x 10 po
30 po	283003	Externe	120	6,0 max.	**	3 1/4 po x 10 po†
36 po	283603	Externe	120	6,0 max.	**	3 1/4 po x 10 po†

OPTIONS

273001C	Couvercle blanc, 30 po	273023C	Couvercle noir, 30 po
273601C	Couvercle blanc, 36 po	273623C	Couvercle noir, 36 po
97009786	Filtres de remplacement, 30 po	97009787	Filtres de remplacement, 36 po
ARP310***	Réducteur de débit (limite le débit de la hotte à moins de 300 PCM)		

* Les dimensions et systèmes de support des plaques de cuisson, comptoirs et armoires varient selon le fabricant. Ces différences peuvent avoir un impact sur l'installation de cette hotte.
** Ventilateur externe n°332 et ventilateur en ligne vendus séparément.
*** Pour série 27000 seulement.
† Les hottes de série 28000 nécessitent une transition de 3 1/4 x 10 po à 10 po circulaire afin de les raccorder à un ventilateur extérieur. Adaptateur vendu séparément.

BROAN 1 AN GARANTIE

2100 HVI CERTIFIED

87432B 09/09

Broan-NuTone Canada Inc.
1140 Tristar Drive
Mississauga, Ontario L5T 1H9

www.broan.ca
1 888 882-7626

Les spécifications sont sujettes à changement sans préavis.
® 2010 Broan-NuTone Canada Inc.

FICHE TECHNIQUE
SÉRIE *27000*

SPÉCIFICATIONS

Modèle	*Série 27000*
Volts	120 V c.a.
Hz	60
Ampères	4,0
PCM	500*
Ventilateur	Interne
Format de conduit	3¼ po x 10 po
Garantie	1 an

*Réducteur de débit ARP310 en option (limite le débit de la hotte à moins de 300 PCM).

DIMENSIONS

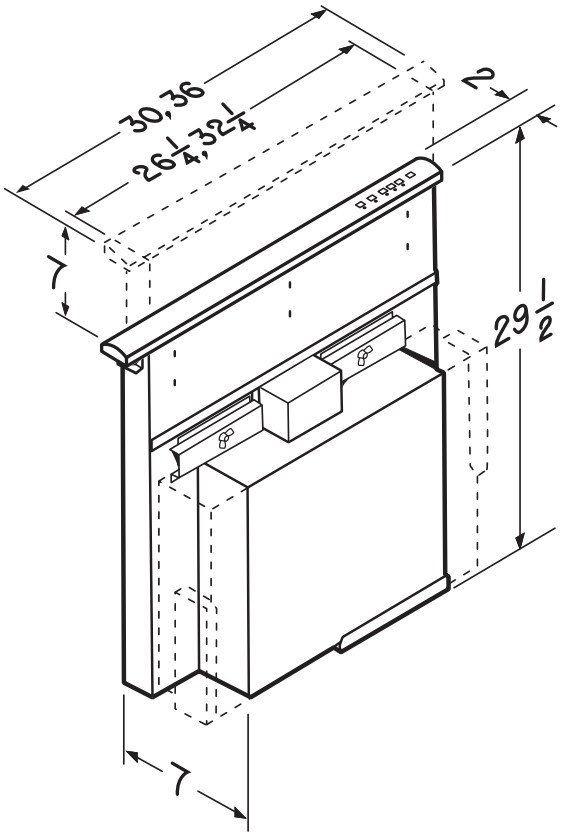

NOTE : Les dimensions indiquées sont en pouces.

RENDEMENT DE LA VENTILATION

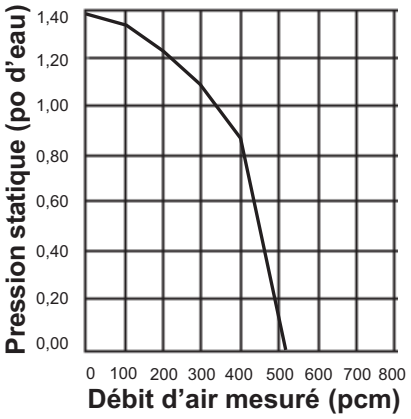

RÉSULTATS HOMOLOGUÉS HVI-2100 conforme aux nouvelles technologies de test et aux procédures prescrites par le *Home Ventilating Institute* pour les produits offerts sur le marché, tels qu'ils sont présentés aux consommateurs. La performance du produit est calibrée à 0,1 po (2,54 mm) de pression statique, basée sur les tests dirigés par un laboratoire de pointe. Un sone est une unité de mesure de bruit perçu par l'oreille humaine, basée sur des mesures en laboratoire.

Broan-NuTone Canada Inc., Mississauga, Ontario www.broan.ca 1 888 882-7626

Projet	Remarques
Lieu	
Modèle n°	
Quantité	
Soumis par	
Date	

Les spécifications du produit sont sujettes à changement sans préavis.