Hotte murale sous les armoires de 30 po

Série 800 – Acier inoxydable DPH30652UC

BOSCH
Des technologies pour la vie

DPH30652UC
Acier inoxydable

Élimine rapidement et discrètement la fumée et les odeurs de l'air.

Caractéristiques et avantages
Ventilateur à centrifugation intégré de 600 PCM inclus.
Permet d'ajuster la puissance de votre hotte en fonction du type de cuisson.
Filtre efficacement la graisse et les autres particules solides de l'air aspiré.
Conception flexible permettant de faire recirculer l'air vers la cuisine.
Style professionnel avec zone d'aspiration étendue.

Propriétés générales	
Mode de fonctionnement	Convertible : avec conduits / recirculation
Débit maximal (PCM) (ventilateur)	600 PCM
PCM (HVI)	
Évacuation verticale	500 HS / 170 WS
Évacuation horizontale	520 HS / 180 WS
Sones (HVI)	
Évacuation verticale	12,5 HS / 2 WS
Évacuation horizontale	12,5 HS / 2 WS
Nombre de vitesses	2 niveaux
Emplacement du moteur	Moteur intégré dans la hotte
Nombre de lampes	2
Type d'ampoules	Incandescent
Lumens	380
Couleur de la lumière	2700 K
Puissance totale des lampes	80 W
Registre inclus	Oui
Matériau du filtre à graisses	Aluminium
Type de filtre à graisses	Cassette multicouche

Détails techniques	
Watts	449 W
Volts	120 V
Fréquence	60 Hz
Type de fiche d'alimentation	Aucune fiche d'alimentation
Dimensions et poids	
Dimensions générales de l'appareil (largeur du pavillon incluse) (HxLxP)	11 po x 30 po x 23 po
Distance minimale au-dessus de la table de cuisson/cuisinière	Min. 30 po électrique / 30 po gaz
Diamètre du conduit de ventilation supérieur	8 po
Diamètre du conduit de ventilation arrière	8 po
Poids net	34 lb
Accessoires – en option	
Filtre à charbon de rechange	DHZ3052UC
Ensemble de recirculation	DRZ3052UC*

*L'ensemble de recirculation DRZ3052UC ajoute 4 po à la hauteur de l'appareil.
HS = vitesse élevée; WS = vitesse de fonctionnement

Accessoires : Pour acheter des accessoires, des nettoyants et des pièces Bosch, visitez le site www.bosch-home.com/us/store ou composez le 1-800-944-2904 (du lundi au vendredi de 5 h à 18 h HNP, le samedi de 6 h à 15 h HNP).

Notes : Toutes les dimensions (hauteur, largeur et profondeur) sont indiquées en pouces. BSH se réserve le droit absolu et illimité de changer les matériaux du produit et les spécifications en tout temps, sans préavis. Veuillez consulter les instructions d'installation du produit pour les dimensions finales et autres détails avant la découpe.

Garanties : Veuillez consulter le manuel d'utilisation et d'entretien ou le site Web de Bosch pour la déclaration de garantie limitée.

Pour de plus amples renseignements sur notre gamme complète de produits, veuillez visiter notre site Web au www.bosch-home.ca ou composer le 1 800-944-2904

© BSH Home Appliances Corporation. Tous droits réservés. Bosch est une marque déposée de Robert Bosch GmbH.

Hotte murale sous les armoires de 30 po

Série 800 – Acier inoxydable DPH30652UC

BOSCH
Des technologies pour la vie

Détails d'installation

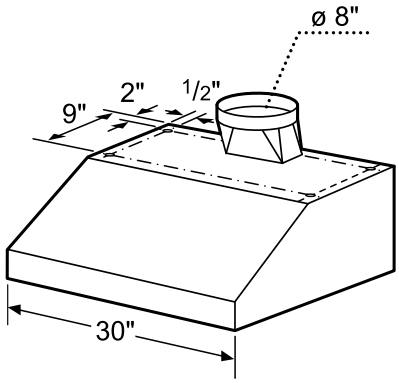

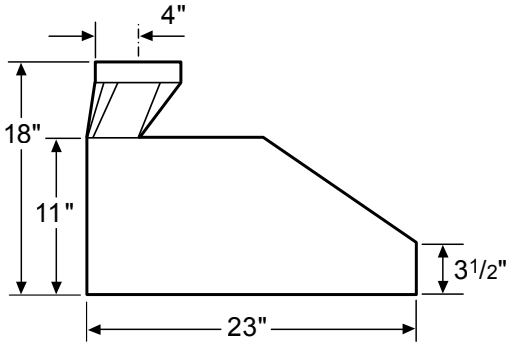

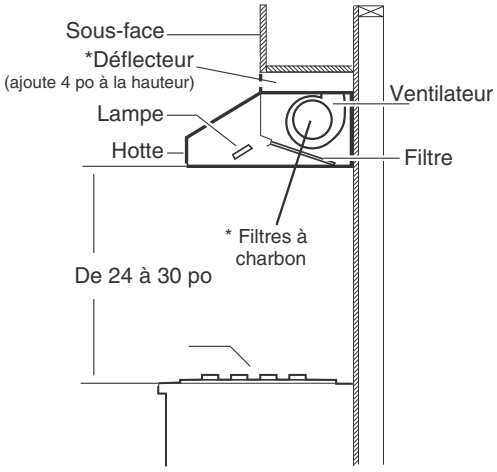

Recirculation

*Accessoire en option – Ensemble de recirculation sans conduits. Ajoute 4 po à la hauteur de l'appareil.

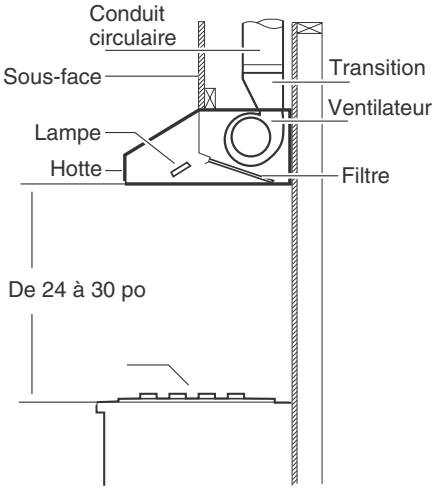

Évacuation verticale

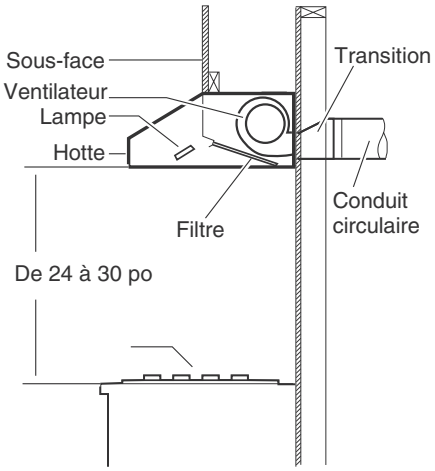

Évacuation horizontale

Accessoires : Pour acheter des accessoires, des nettoyants et des pièces Bosch, visitez le site www.bosch-home.com/us/store ou composez le 1-800-944-2904 (du lundi au vendredi de 5 h à 18 h HNP, le samedi de 6 h à 15 h HNP).

Notes : Toutes les dimensions (hauteur, largeur et profondeur) sont indiquées en pouces. BSH se réserve le droit absolu et illimité de changer les matériaux du produit et les spécifications en tout temps, sans préavis. Veuillez consulter les instructions d'installation du produit pour les dimensions finales et autres détails avant la découpe.

Garanties : Veuillez consulter le manuel d'utilisation et d'entretien ou le site Web de Bosch pour la déclaration de garantie limitée.

Pour de plus amples renseignements sur notre gamme complète de produits, veuillez visiter notre site Web au www.bosch-home.ca ou composer le 1 800-944-2904

© BSH Home Appliances Corporation. Tous droits réservés. Bosch est une marque déposée de Robert Bosch GmbH.