Four combiné avec micro-ondes de 30 po

Série 500 – Acier inoxydable HBL57M52UC

BOSCH
Des technologies pour la vie

HBL57M52UC
Acier inoxydable

Micro-ondes encastré au design s'harmonisant avec le four mural Bosch pour une utilisation en combinaison.

Caractéristiques et avantages

La Convection Pro combine un troisième élément chauffant avec un ventilateur à l'arrière pour faire griller de façon uniforme et pour gagner du temps en utilisant plusieurs grilles en même temps.

Les fours muraux Bosch sont compatibles avec la plupart des découpes de nos concurrents.

Le four mural est conçu pour être installé en affleurement avec les armoires.

Propriétés générales

Modes de cuisson - cavité supérieure	Micro-ondes; 10 programmes de cuisson à capteurs (incluant pomme de terre au four, patate douce, légumes frais, légumes congelés, viande hachée, poisson/fruits de mer, riz brun, riz blanc, plats surgelés, réchauffer), maïs soufflé, boisson, faire fondre/ramollir, décongeler
Modes de cuisson - cavité inférieure	Cuisson, Gril variable (élevé et bas), Rôtissage, Réchaud, Sabbat, Levage de pâte, Cuisson par convection, Gril par convection, Rôtissage par convection, Pizza, Convection multi-grilles, Conversion de convection
Type de nettoyage - inférieur	Autonettoyage
Grille télescopique	0
Type d'éclairage	DEL (supérieur); Halogène (inférieur)
Lumières intérieures	1 supérieure / 1 inférieures

Performance du four

Puissance du micro-ondes - cavité supérieure	950 W
Éléments de cuisson/ grillage - cavité supérieure	S.O.
Éléments de cuisson/ grillage - cavité inférieure	2 400 / 3 800 W
Élément de convection - cavité inférieure	2 000 W

Détails techniques

Watts	9 600 W
Disjoncteur	40 A
Volts; Fréquence	240 / 208 V; 60 Hz
Longueur du cordon d'alimentation	60 po
Type de fiche d'alimentation	Branchment fixe, pas de fiche
Source d'énergie	Électrique

Dimensions et poids

Dimensions générales de l'appareil (HxLxP)	49 po x 29 3/4 po x 24 1/2 po
Taille de découpe exigée – Standard (HxLxP)	48 5/8 po x 28 1/2 po x 23 1/2 po
Taille de découpe exigée – En affleurement (HxLxP)	49 1/8 po x 30 po x 24 1/2 po
Taille de la cavité du four – supérieur	1,6 pi³
Dimensions globales de la cavité du four supérieur (HxLxP)	9 7/8 po x 16 1/2 po x 16 1/2 po
Plateau tournant – Verre Dim. max. de plat – supérieur	14 1/8 po de diamètre
Taille de la cavité du four – inférieur	4,6 pi³
Dimensions globales de la cavité du four inférieur (HxLxP)	17 13/16 po x 24 1/8 po x 18 po
Dimensions de la cavité utilisable du four inférieur (HxLxP)	12 5/16 po x 23 1/4 po x 15 1/4 po
Poids net	259 lb

Accessoires - inclus

Four supérieur : Plateau tournant en verre
Four inférieur : 3 grilles standard

Accessoires - en option

HEZTR301
Grille téléscopique de 30 po

00449757
Gril lèchefrite

00798845
Grille plate 30 po

C US *Four mural seulement

Accessoires : Pour acheter des accessoires, des nettoyants et des pièces Bosch, composez le 1-800-944-2904 (du lundi au vendredi de 5 h à 18 h HNP, le samedi de 6 h à 15 h HNP).

Notes : Toutes les dimensions (hauteur, largeur et profondeur) sont indiquées en pouces. BSH se réserve le droit absolu et illimité de changer les matériaux du produit et les spécifications en tout temps, sans préavis. Veuillez consulter les instructions d'installation du produit pour les dimensions finales et autres détails avant la découpe.

Garanties : Veuillez consulter le manuel d'utilisation et d'entretien ou le site Web de Bosch pour la déclaration de garantie limitée.

Pour de plus amples renseignements sur notre gamme complète de produits, veuillez visiter notre site Web au www.bosch-home.ca ou composer le 1 800-944-2904

© BSH Home Appliances Corporation. Tous droits réservés. Bosch est une marque déposée de Robert Bosch GmbH.

Four combiné avec micro-ondes de 30 po

Série 500 – Acier inoxydable HBL57M52UC

BOSCH
Des technologies pour la vie

Détails d'installation

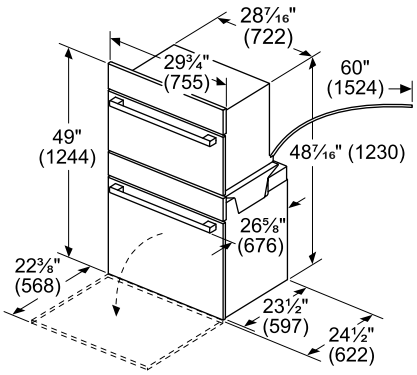

( ) = mm

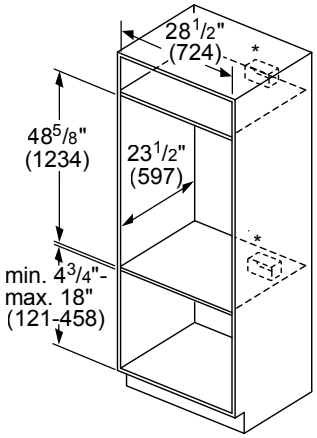

* Le boîtier de raccordement peut être installé au-dessus, au-dessous, ou à gauche ou à droite de l'unité à portée du caniveau de câbles.

Mesures en pouces (mm)

Montage affleurant

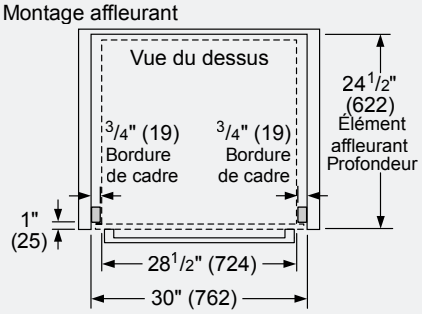

Vue latérale

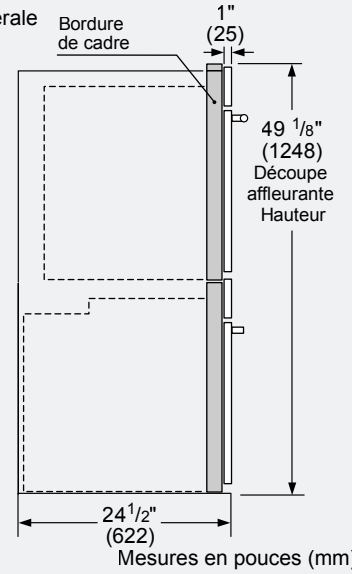

Mesures en pouces (mm)

Exemple d'encastrement affleurant

Four mural simple illustré.

Accessoires : Pour acheter des accessoires, des nettoyants et des pièces Bosch, composez le 1-800-944-2904 (du lundi au vendredi de 5 h à 18 h HNP, le samedi de 6 h à 15 h HNP).

Notes : Toutes les dimensions (hauteur, largeur et profondeur) sont indiquées en pouces. BSH se réserve le droit absolu et illimité de changer les matériaux du produit et les spécifications en tout temps, sans préavis. Veuillez consulter les instructions d'installation du produit pour les dimensions finales et autres détails avant la découpe.

Garanties : Veuillez consulter le manuel d'utilisation et d'entretien ou le site Web de Bosch pour la déclaration de garantie limitée.

Pour de plus amples renseignements sur notre gamme complète de produits, veuillez visiter notre site Web au www.bosch-home.ca ou composer le 1 800-944-2904

© BSH Home Appliances Corporation. Tous droits réservés. Bosch est une marque déposée de Robert Bosch GmbH.

Four combiné avec micro-ondes de 30 po

Série 500 – Acier inoxydable HBL57M52UC

BOSCH
Des technologies pour la vie

Détails d'installation

Installation standard
Four combiné au-dessus de tiroir de rangement ou de tiroir chauffant

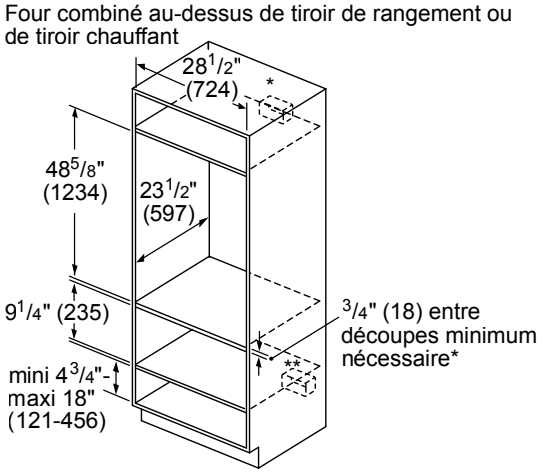

* Four mural-La prise peut être placée au-dessus ou à droite ou à gauche de l'unité, à proximité de la ligne d'alimentation.

** Le raccordement électrique peut se situer au-dessous (selon l'espace disponible) ou à coté du tiroir à proximité de du câble de puissance.

Mesures en pouces (mm)

Installation affleurante
Four combiné au-dessus d'un tiroir de rangement ou d'un tiroir chauffant

Vue latérale

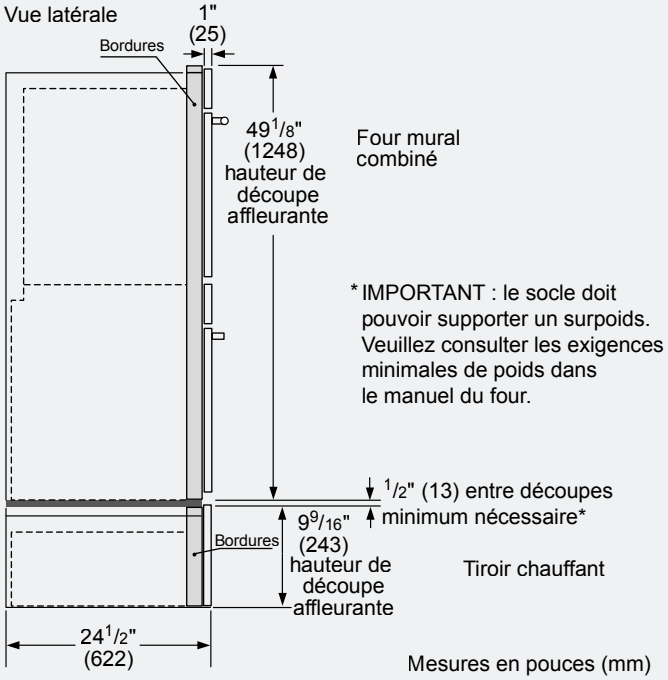

* IMPORTANT : le socle doit pouvoir supporter un surpoids. Veuillez consulter les exigences minimales de poids dans le manuel du four.

Mesures en pouces (mm)

Accessoires : Pour acheter des accessoires, des nettoyants et des pièces Bosch, composez le 1-800-944-2904 (du lundi au vendredi de 5 h à 18 h HNP, le samedi de 6 h à 15 h HNP).

Notes : Toutes les dimensions (hauteur, largeur et profondeur) sont indiquées en pouces. BSH se réserve le droit absolu et illimité de changer les matériaux du produit et les spécifications en tout temps, sans préavis. Veuillez consulter les instructions d'installation du produit pour les dimensions finales et autres détails avant la découpe.

Garanties : Veuillez consulter le manuel d'utilisation et d'entretien ou le site Web de Bosch pour la déclaration de garantie limitée.

Pour de plus amples renseignements sur notre gamme complète de produits, veuillez visiter notre site Web au www.bosch-home.ca ou composer le 1 800-944-2904

© BSH Home Appliances Corporation. Tous droits réservés. Bosch est une marque déposée de Robert Bosch GmbH.