Micro ondes

HMC87152UC

Four à micro-ondes à cuisson rapide de 27 po
Série 800 - Acier inoxydable

Le four à micro-ondes à cuisson rapide allie les qualités de cuisson d'un four traditionnel à la rapidité de la technologie micro-ondes.

- Les cycles de cuisson SpeedChefMC offrent une cuisson plus rapide et vous facilitent la vie.
- Installation affleurante convenant au four mural, au four à vapeur et au tiroir-réchaud Bosch
- Four à convection et micro-ondes 2 en 1 offrant des options de cuisson variées
- Appareil d'une largeur de 27 po permettant une installation à l'horizontale ou à la verticale
- Connexion électrique - Prise de 120 V à trois broches, NEMA 5-20

Données techniques

Puissance maximale du micro-ondes (W) :	1000
Nombre de niveaux de puissance :	10
Plateau tournant :	Oui
Diamètre du plateau tournant (po) :	14 1/8"
Diamètre du plateau tournant (mm) :	360
Type de chauffage :	Chaleur tournante, Combi microwave constant, Gril vario petite surface, maintenir au chaud, Microwave
Matériau du four :	Inox
Ouverture de la porte :	Handle
Horloge/minuterie :	Oui
Accessoires inclus :	1 x Grille haute, 1 x Grille bas
Code universel des produits :	825225924135
Couleur du produit :	Inox
Puissance (W) :	1920
Intensité (A) :	20
Tension (V) :	120
Fréquence (Hz) :	60
Certificats de conformité :	CUL, UL
Longueur du cordon d'alimentation (po) :	43"
Longueur du cordon d'alimentation (cm) :	109
Taille de découpe requise (H x L x P) (po) :	19 1/4" x 25 1/2 x 22
Taille de découpe requise (H x L x P) (mm) :	488 x 648 x 560
Dimensions globales de l'appareil (H x L x P) (po) :	19 5/8" x 26 3/4 x 21 3/8"
Dimensions globales de l'appareil (H x L x P) (mm) :	498 x 680 x 543
Dimensions du produit emballé (H x L x P) (po) :	22.63 x 26.29 x 30.39
Poids net (lb) :	83
Poids net (kg) :	38,0
Poids brut (lb) :	93
Poids brut (kg) :	42,0

Accessoires intégrés

1 x Grille haute
1 x Grille bas

Micro ondes

HMC87152UC
Four à micro-ondes à cuisson rapide de 27 po
Série 800 - Acier inoxydable

Le four à micro-ondes à cuisson rapide allie les qualités de cuisson d'un four traditionnel à la rapidité de la technologie micro-ondes.

Performance

- Les neuf cycles SpeedChefMC offrent une cuisson plus rapide et vous facilitent la vie.
- Élément de grillage de 1750 W
- Micro-ondes d'une puissance de 1000 W
- Élément à convection de 1700 W
- Cuisson à convection

Design

- Installation parfaitement affleurante avec un four mural ou un four à vapeur avec tiroir-réchaud Bosch
- Installation au mur ou sous un comptoir
- Affichage ACL de couleur blanche

Commodité

- Micro-ondes à 10 niveaux de puissance
- Minuterie de cuisine et fonction de verrouillage pour les enfants

Qualité

- Compartiment de cuisson en acier inoxydable
- Plateau rotatif en métal et céramique

Micro ondes

HMC87152UC
Four à micro-ondes à cuisson rapide de 27 po
Série 800 - Acier inoxydable

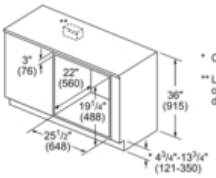

* Comprend 3/4" (19)

** Le connecteur peut se trouver à gauche ou à droite de l'unité à portée du cordon d'alimentation.

Mesures en pouces (mm)

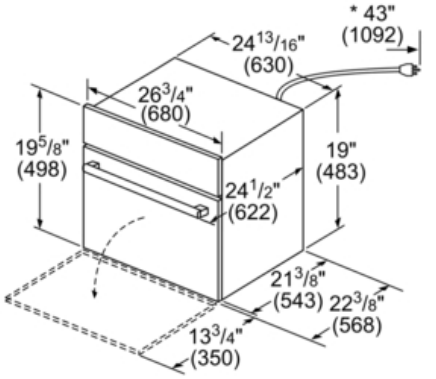

Mesures en pouces (mm)

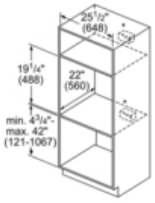

* Le connecteur peut se trouver au-dessus ou au-dessous de l'unité à portée du cordon d'alimentation.

Mesures en pouces (mm)

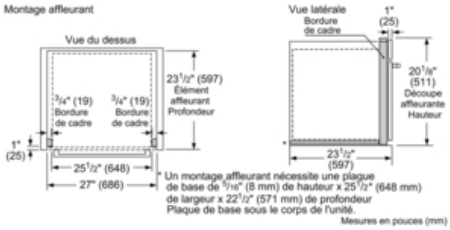

* Un montage affleurant nécessite une plaque de base de 5/16" (8 mm) de hauteur x 25 1/2" (648 mm) de largeur x 22 1/2" (571 mm) de profondeur
Plaque de base sous le corps de l'unité.

Mesures en pouces (mm)

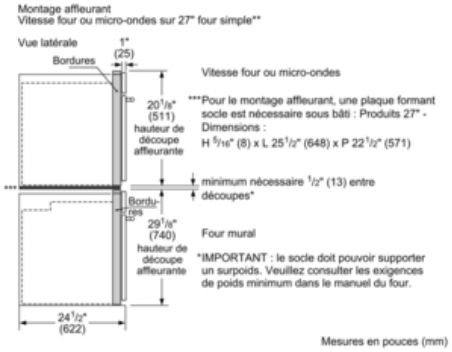

Vitesse four ou micro-ondes

***Pour le montage affleurant, une plaque formant socle est nécessaire sous bâti : Produits 27" - Dimensions :
H 5/16" (8) x L 25 1/2" (648) x P 22 1/2" (571)

minimum nécessaire 1/2" (13) entre découpes*

Four mural

*IMPORTANT : le socle doit pouvoir supporter un surpoids. Veuillez consulter les exigences de poids minimum dans le manuel du four.

Mesures en pouces (mm)

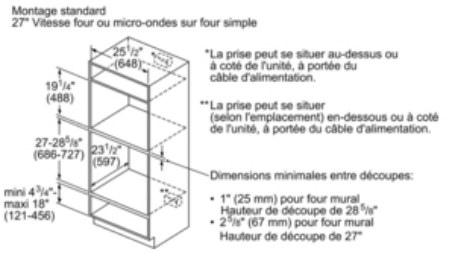

*La prise peut se situer au-dessus ou à coté de l'unité, à portée du câble d'alimentation.

**La prise peut se situer (selon l'emplacement) en-dessous ou à coté de l'unité, à portée du câble d'alimentation.

Dimensions minimales entre découpes:

- 1" (25 mm) pour four mural
  Hauteur de découpe de 28 5/8"
- 2 5/8" (67 mm) pour four mural
  Hauteur de découpe de 27"

Mesures en pouces (mm)