EuroDesign

Hottes conventionnelles

LARGEUR	INOX	INOX NOIR	BLANC	FILTRES À GRAISSES (remplacement)	FILTRES DE RECIRCULATION
30 po	EDJDN130SS	EDJDN130BLS	EDJDN130WH	HPFA430 (Type "C5")	HPF30 (Type "Xc")

RENDEMENT

Orientation du conduit	Largeur	Volet	Sones			pi³/min		
			Normale	Moyenne	Haute	Normale	Moyenne	Haute
Rectangulaire vertical	3¼ po x 10 po	inclus	0,5	2,5	6,0	150	260	390
Rectangulaire horizontal	3¼ po x 10 po	inclus	0,6	2,0	5,5	150	270	400
Rond vertical	7 po	vendu séparément	0,4	2,0	5,5	150	260	390

CARACTÉRISTIQUES	
Type de commande	Boutons-poussoirs à 3 vitesses avec écran ACL
Arrêt différé	oui
Rappel d'entretien des filtres	oui
Détecteur Heat Sentry[MC]	oui
Capacité ADA	oui
Éclairage	DEL à 3 intensités (inclus)
Filtres à graisses	Hybrides / à déflecteur (qté 2)
Matériel pour l'installation	Supports EZ1
ENERGY STAR®	non
Recirculation	Filtres de recirculation vendus séparément
ALIMENTATION CA	
120 V, 60 Hz - 1,4 A	
ACCESSOIRES OPTIONNELS	
Volet rond de 7 po	BP87Q
Plaque pour conduit rond 7 po	SR680508
Ensemble de câblage ADA	HAWRK3
Dispositifs d'apport d'air	MD6TU, MD8TU et MD10TU
HAUTEUR DE MONTAGE	
De 18 po à 30 po au-dessus de la surface de cuisson	
GARANTIE LIMITÉE	
1 an 3 ans (modules DEL seulement) *(Voir le manuel d'installation pour le texte complet de la garantie.)*	
POUR UTILISATION À L'INTÉRIEUR SEULEMENT	

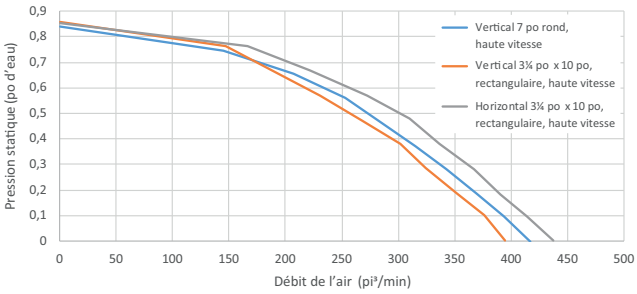

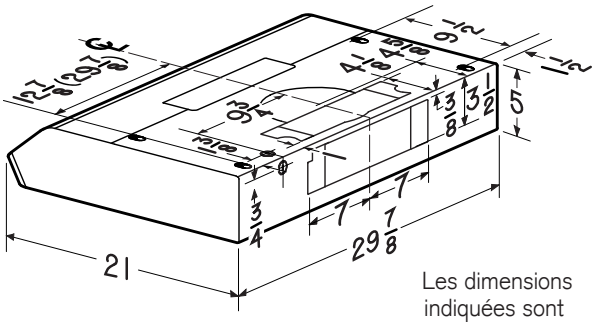

Les dimensions indiquées sont en pouces.

L'HOMOLOGATION HVI-2100 est conforme aux nouvelles techniques et procédures d'essai prescrites par le Home Ventilating Institute pour les produits d'emploi courant, dès leur disponibilité pour les consommateurs. Le rendement du produit est évalué à une pression statique de 0,1 po, d'après les tests effectués dans le laboratoire d'essai ultra-perfectionné de l'AMCA. Le sone est une mesure de la perception humaine de la puissance sonore, d'après des mesures effectuées en laboratoire.

FICHE TECHNIQUE
EURODESIGN - SÉRIE EDJDN1