FISHER & PAYKEL

RF201ADUSX5-N

Réfrigérateur 36" à portes française à profondeur comptoir

Modèle Sélectionné	
Numéro de modèle	RF201ADUSX5-N
Dimensions	
Largeur (po.)	35 5/8"
Profondeur (po.) incluant portes et poignées	28 3/4"
Profondeur (po.) excluant poignées	27 3/8"
Hauteur (po.)	70 15/32"
Apparence extérieure	
Design de porte	Acier inoxydable EZKleen™ Porte Plate
Encastrable	Oui
Type de poignée	Carrée en acier inoxydable
Installation autonome	Oui
Profondeur comptoir	Oui
Couleur du cabinet	Gris
Couleur de la devanture	EZKleen™; Acier inoxydable
Pentures Dissimulées	Oui
Grade de l'acier inoxydable	430
Capacité	
Capacité totale	20.1 pi.cu.
Compartiment frais	14.6 pi.cu
Congélateur	5.5 pi.cu.
Caractéristiques	
Configuration	À portes-françaises
Distributeur à eau extérieur	Oui, Noir
Système de Gestion de la température	ActiveSmart™
Type de congélateur	Tiroir
Ouverture de la porte	Portes Françaises
Éclairage intérieur	DEL: Apparition en fondu
Tiroir déli à extension complète	1
Mode Sabbat	Oui
Éclairage Congélateur	Oui
Accès à la glace	Compartiment congélateur
Fermeture de porte en douceur	Oui
Panneau de contrôle SmartTouch™	Intérieur, avant droit
Machine à glace	Installée en usine
Verrouillage des commandes	Oui
Filtration d'eau	Oui
Remplacement du filtre à eau	À proximité du réfrigérateur; dans un cabinet adjacent
ActiveSmart™	
Compresseur	Variable
Gestion de la température	3 Capteurs de température électroniques
Dégivrage	Variable
Mode vacances	Automatique
Alarme de porte	Oui
Circulation d'air étagée	Oui
Plateau à recueillement d'humidité	Oui
Ventilateur de diffusion d'air	À vitesse variable
Conditions électriques	
Consommation énergétique	ENERGY STAR | 532 kWh par année
Volts; Hertz; Amps	120V; 60Hz; 15 Amp
Accessoires Inclus	
Supports à bouteille	4
Accessoires (Optionnels)	
Moulure d'encastrement	#24477
Poignée en acier inoxydable ronde de série contemporaine	AHS-RF-610 (3)
Garantie	
Garantie complète de 2 ans	Appareil complet; pièces et main d'oeuvre; à domicile
5 ans garantie	Système scellé (pièces seulement)

Les renseignements que cette fiche contient sont fondés sur des sources que nous croyons fiables, mais nous ne pouvons les garantir et ils peuvent par ailleurs être incomplets ou changer sans préavis

Veuillez suivre les étapes de la procédure d'installation ci-dessous afin d'assurer le fonctionnement adéquat de votre appareil.

1. Alimentation

- L'appareil doit être installé de façon à ce que la fiche du cordon d'alimentation soit accessible.
- Pour éviter d'éteindre l'appareil accidentellement, branchez votre réfrigérateur à sa propre prise de courant. Ne branchez aucun autre appareil à cette prise de courant et n'utilisez aucun adaptateur double ni aucune rallonge, car le poids de deux cordons d'alimentation pourrait débrancher l'adaptateur double de la prise de courant.
- Pour connaître la tension d'alimentation requise, reportez-vous à l'information inscrite sur la plaque signalétique située dans le coin inférieur droit à l'avant du réfrigérateur (lorsque la porte est ouverte).
- Il est impératif que l'appareil soit correctement mis à la terre.

2. Emplacement

- Votre réfrigérateur ne doit pas être exposé directement aux rayons du soleil ni être situé à proximité d'un appareil générant de la chaleur comme une cuisinière, un four ou un lave-vaisselle.

3. Modèles Ice & Water et Automatic Ice

- Votre réfrigérateur Ice & Water ou Automatic Ice doit être installé par un plombier qualifié ou un technicien de service qualifié et autorisé de Fisher & Paykel, car un raccordement de plomberie incorrect pourrait entraîner des fuites d'eau.
- Fisher & Paykel Appliances n'assume aucune responsabilité pour les dommages (y compris les dommages causés par l'eau) provoqués par une installation ou un raccordement de plomberie incorrect.

4. Dimensions du produit et de l'encastrement

Si vous souhaitez encastrer votre réfrigérateur, veuillez suivre les instructions d'installation fournies avec les ensembles d'encastrement.

Modèles avec porte de congélateur (RF135B et RF170B)
(Modèles Ice & Water, Automatic Ice et autres que Ice & Water)

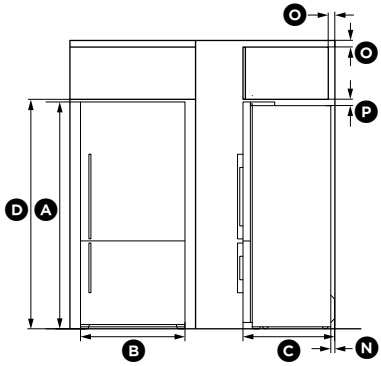

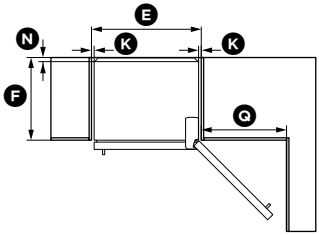

Châssis du réfrigérateur au même niveau que l'armoire — ouverture complète de la porte

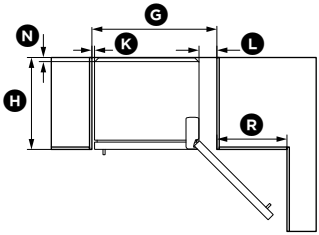

Porte du réfrigérateur au même niveau que l'armoire — ouverture complète de la porte

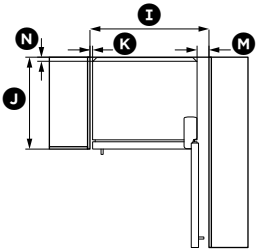

Porte du réfrigérateur au même niveau que l'armoire — ouverture de la porte à 90°

	RF135B	RF170B
DIMENSIONS DU PRODUIT	**pouces (mm)**	**pouces (mm)**
(A) Hauteur hors tout du produit	67 3/4 po (1 720)	67 3/4 po (1 720)
(B) Largeur hors tout du produit	25 po (635)	31 1/8 po (790)
(C) Profondeur hors tout du produit (excluant la poignée, incluant le couvercle de compartiment arrière)	27 3/8 po (695)	27 3/8 po (695)
DIMENSIONS DE L'ENCASTREMENT (incluant le dégagement minimal)	**pouces (mm)**	**pouces (mm)**
(D) Hauteur intérieure de la cavité	68 1/8 po (1 730)	68 1/8 po (1 730)
Châssis du réfrigérateur au même niveau que l'armoire — ouverture complète de la porte		
(E) Largeur intérieure	26 9/16 po (675)	32 11/16 po (830)
(F) Profondeur intérieure	24 7/16 po (620)	24 7/16 po (620)
Porte du réfrigérateur au même niveau que l'armoire — ouverture complète de la porte		
(G) Largeur intérieure	31 1/8 po (790)	37 3/16 po (945)
(H) Profondeur intérieure, au même niveau que la porte	27 3/8 po (695)	27 3/8 po (695)
Porte du réfrigérateur au même niveau que l'armoire — ouverture de la porte à 90° (pour un accès complet au tiroir et à la tablette, les portes doivent être ouvertes à plus de 90°)		
(I) Largeur intérieure	29 5/16 po (745)	35 7/16 po (900)
(J) Profondeur intérieure, au même niveau que la porte	27 3/8 po (695)	27 3/8 po (695)
DÉGAGEMENT MINIMAL	**pouces (mm)**	**pouces (mm)**
(K) Dégagement latéral	13/16 po (20)	13/16 po (20)
(L) Dégagement latéral — côté charnière au même niveau que la porte — ouverture complète	5 5/16 po (135)	5 5/16 po (135)
(M) Dégagement latéral — côté charnière au même niveau que la porte — ouverture à 90°	3 9/16 po (90)	3 9/16 po (90)
(N) Dégagement arrière (incluant le couvercle de compartiment arrière)	1 3/16 po (30)	1 3/16 po (30)
(O) Ouverture d'aération — près de la partie supérieure de l'armoire (en option)	2 po (50)	2 po (50)
(P) Dégagement au-dessus — au-dessus du châssis du réfrigérateur	2 po (50)	2 po (50)
(Q) Dégagement de la porte — côté charnière au même niveau que le châssis — ouverture complète	20 1/2 po (520)	25 3/8 po (645)
(R) Dégagement de la porte — côté charnière au même niveau que la porte — ouverture complète	15 15/16 po (405)	20 7/8 po (530)

4. Dimensions du produit et de l'encastrement

Si vous souhaitez encastrer votre réfrigérateur, veuillez suivre les instructions d'installation fournies avec les ensembles d'encastrement.

Modèles avec congélateur-tiroir (RF170W, RF170A, RF201A)
(Modèles Ice & Water, Automatic Ice et autres que Ice & Water)

RF170W

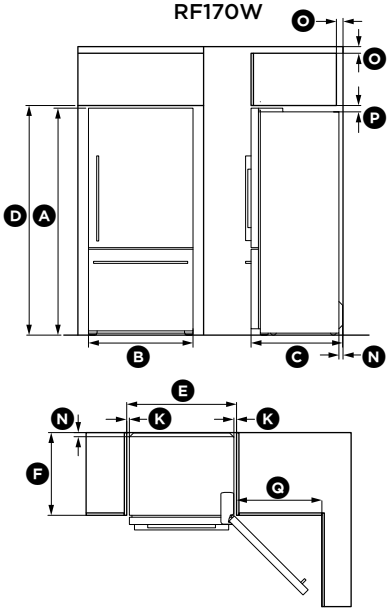

Châssis du réfrigérateur au même niveau que l'armoire — ouverture complète de la porte

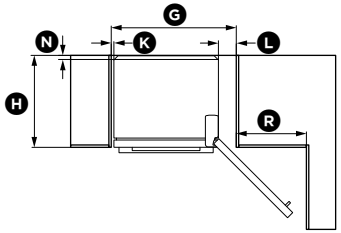

Porte du réfrigérateur au même niveau que l'armoire — ouverture complète de la porte

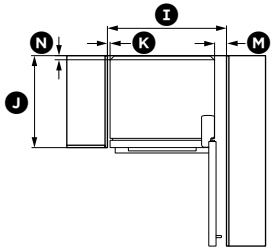

Porte du réfrigérateur au même niveau que l'armoire — ouverture de la porte à 90°

RF170A, RF201A

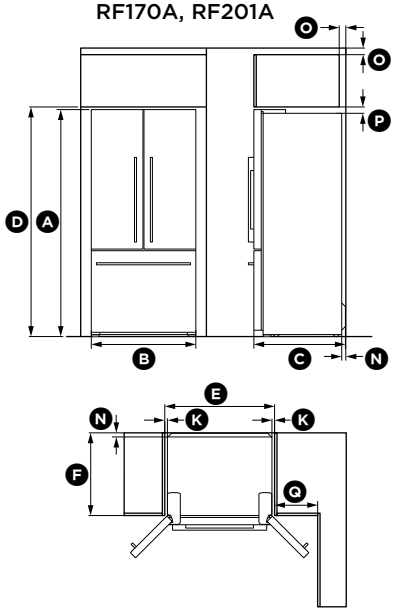

Châssis du réfrigérateur au même niveau que l'armoire — ouverture complète de la porte

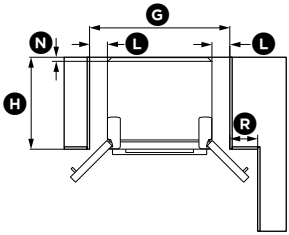

Porte du réfrigérateur au même niveau que l'armoire — ouverture complète de la porte

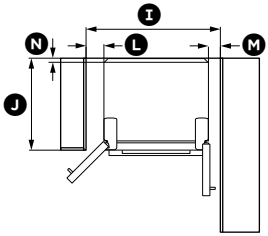

Porte du réfrigérateur au même niveau que l'armoire — ouverture de la porte à 90°

	RF170W	RF170A	RF201A
DIMENSIONS DU PRODUIT	**pouces (mm)**	**pouces (mm)**	**pouces (mm)**
(A) Hauteur hors tout du produit	67 3/4 po (1 720)	67 3/4 po (1 720)	70 3/4 po (1 800)
(B) Largeur hors tout du produit	31 1/8 po (790)	31 1/8 po (790)	35 7/16 po (900)
(C) Profondeur hors tout du produit (excluant la poignée, incluant le couvercle de compartiment arrière)	27 3/8 po (695)	27 3/8 po (695)	27 3/8 po (695)
DIMENSIONS DE L'ENCASTREMENT (incluant le dégagement minimal)	**pouces (mm)**	**pouces (mm)**	**pouces (mm)**
(D) Hauteur intérieure de la cavité	68 1/2 po (1 740)	68 1/2 po (1 740)	71 7/16 po (1 815)
Châssis du réfrigérateur au même niveau que l'armoire — ouverture complète de la porte			
(E) Largeur intérieure	32 11/16 po (830)	32 11/16 po (830)	37 po (940)
(F) Profondeur intérieure	24 7/16 po (620)	24 7/16 po (620)	24 7/16 po (620)
Porte du réfrigérateur au même niveau que l'armoire — ouverture complète de la porte			
(G) Largeur intérieure	37 3/16 po (945)	41 3/4 po (1 060)	46 1/16 po (1 170)
(H) Profondeur intérieure, au même niveau que la porte	27 3/8 po (695)	27 3/8 po (695)	27 3/8 po (695)
Porte du réfrigérateur au même niveau que l'armoire — ouverture de la porte à 90° (pour un accès complet au tiroir et à la tablette, les portes doivent être ouvertes à plus de 90°)			
(I) Largeur intérieure	35 7/16 po (900)	39 15/16 po (1 015)	44 5/16 po (1 125)
(J) Profondeur intérieure, au même niveau que la porte	27 3/8 po (695)	27 3/8 po (695)	27 3/8 po (695)
DÉGAGEMENT MINIMAL	**pouces (mm)**	**pouces (mm)**	**pouces (mm)**
(K) Dégagement latéral	13/16 po (20)	13/16 po (20)	13/16 po (20)
(L) Dégagement latéral — côté charnière au même niveau que la porte — ouverture complète	5 5/16 po (135)	5 5/16 po (135)	5 5/16 po (135)
(M) Dégagement latéral — côté charnière au même niveau que la porte — ouverture à 90°	3 9/16 po (90)	3 9/16 po (90)	3 9/16 po (90)
(N) Dégagement arrière (incluant le couvercle de compartiment)	1 3/16 po (30)	1 3/16 po (30)	1 3/16 po (30)
(O) Ouverture d'aération — près de la partie supérieure de l'armoire (en option)	2 po (50)	2 po (50)	2 po (50)
(P) Dégagement au-dessus — au-dessus du châssis du réfrigérateur	2 po (50)	2 po (50)	2 po (50)
(Q) Dégagement de la porte — côté charnière au même niveau que le châssis — ouverture complète	25 3/8 po (645)	12 13/16 po (325)	14 3/8 po (365)
(R) Dégagement de la porte — côté charnière au même niveau que la porte — ouverture complète	20 7/8 po (530)	8 1/4 po (210)	9 13/16 po (250)

5. Dimensions du couvercle de compartiment arrière

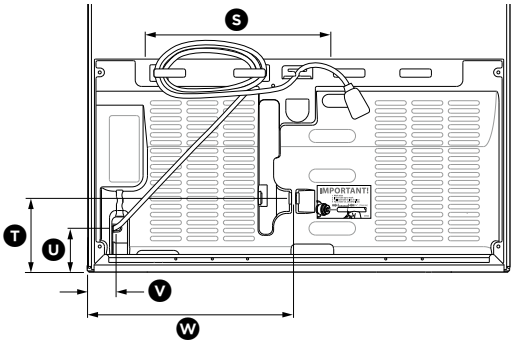

Dimensions – cordon 110 V CA et alimentation en eau

	RF135B	RF170W	RF170B RF170A	RF201A
DIMENSIONS – CORDON 110 V CA ET ALIMENTATION EN EAU	**pouces (mm)**	**pouces (mm)**	**pouces (mm)**	**pouces (mm)**
(S) Cordon d'alimentation	40 po (1 016)	40 po (1 016)	40 po (1 016)	40 po (1 016)
(T) De l'alimentation en eau jusqu'au bas	5 po (127)	5 po (127)	5 po (127)	5 po (127)
(U) Du cordon 110 V CA jusqu'au bas	3 po (76)	3 po (76)	3 po (76)	3 po (76)
(V) Du cordon 110 V CA jusqu'au rebord	2 po (51)	2 po (51)	2 po (51)	2 po (51)
(W) De l'alimentation en eau jusqu'au rebord	13 po (330)	16 po (406)	16 po (406)	18 po (457)

6. Raccordement de l'alimentation en eau (modèles Ice & Water et Automatic Ice)

Contenu de l'ensemble de filtre

- **A** 1 raccord de robinet
- **B** 1 tuyau court
- **C** 1 clé de verrouillage
- **D** 1 vanne de réglage de pression
- **E** 1 cartouche de filtre à eau
- **F** 1 pièce de fixation murale, tête de filtre et tuyau
- **G** 2 vis

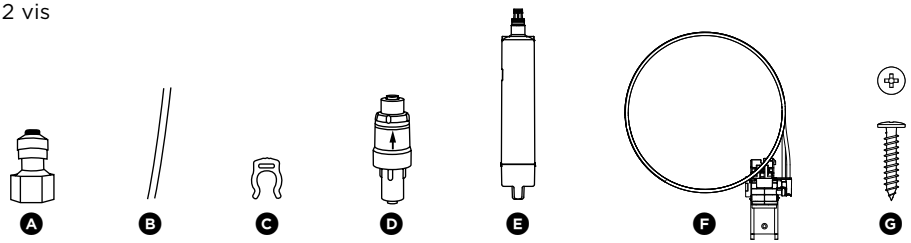

IMPORTANT!

- **Une vanne de réglage de pression doit être installée avant le filtre à eau. La vanne de réglage de pression protège votre réfrigérateur des dommages. Si la vanne de réglage de pression n'est pas installée sur la conduite de raccordement, votre garantie ne sera plus valide et une fuite pourrait se produire.**
- **Les instructions de raccordement de la conduite d'eau présentées ci-dessous sont destinées uniquement à un installateur professionnel.**
- **Le tuyau neuf compris avec votre réfrigérateur doit être utilisé; le tuyau des anciens raccordements de distribution d'eau et de glaçons ne doit pas être utilisé.**
- **Assurez-vous que le tuyau d'alimentation est correctement raccordé à la vanne de réglage de pression. Le non-respect de cette consigne peut entraîner des blessures sérieuses.**
- **Vous pouvez vous procurer des pièces de remplacement en communiquant avec le service à la clientèle ou en visitant le site fisherpaykel.com (ce service est disponible uniquement dans certaines régions).**

PRÉCAUTIONS/MISES EN GARDE POUR L'INSTALLATION

- **NE COUPEZ PAS les tuyaux à une longueur inférieure à 19 11/16 po (500 mm).**
- **N'INSTALLEZ PAS cet appareil à proximité de fils électriques ou de conduites d'eau qui risqueraient d'être perforés lors de l'installation du système de filtration.**
- **N'INSTALLEZ PAS le filtre à eau dans un endroit où il pourrait être percuté par un autre objet, tel qu'une poubelle.**
- **N'INSTALLEZ PAS le filtre à eau ou un tuyau de raccordement en eau à un endroit exposé directement aux rayons du soleil, car l'exposition prolongée au soleil peut compromettre l'intégrité des pièces en plastique.**
- **N'INSTALLEZ PAS l'appareil à un endroit soumis à des températures sous le point de congélation, car cela pourrait endommager le boîtier.**
- **NE VISSEZ PAS la pièce de fixation du filtre à eau au réfrigérateur.**
- **N'INSTALLEZ PAS le filtre ou un tuyau de raccordement en eau dans les endroits où la température est élevée, par exemple dans une cavité du plafond.**
- **ÉVITEZ la contamination des conduites pendant l'installation.**
- **NE DISTRIBUEZ PAS de l'eau de façon continue pendant plus de 2 minutes.**

Instructions d'installation :

1. Assurez-vous que le réfrigérateur n'est PAS raccordé à une prise d'alimentation électrique.
2. Trouvez une conduite d'alimentation en eau froide permettant d'effectuer un raccordement.
3. Raccordez le raccord de robinet (A) au robinet. Raccordez le tuyau court (B) à la sortie du robinet et fixez-le à l'aide de la clé de verrouillage (C) (reportez-vous au schéma 1).
4. Raccordez l'entrée de la vanne de réglage de pression (D) au tuyau raccordé au robinet (reportez-vous au schéma 2). Assurez-vous que la flèche sur la vanne de réglage de pression est dirigée à l'opposé du robinet. La flèche indique le sens du débit d'eau.
5. Raccordez le tube d'alimentation de la tête de filtre à la vanne de réglage de pression (reportez-vous au schéma 3). Le tube d'alimentation est identifié par la flèche vers le bas ⬇ sur la tête de filtre et une marque rouge sur le tube.

IMPORTANT!

Assurez-vous que le tuyau de sortie est correctement raccordé à l'orifice d'entrée d'eau du réfrigérateur. Reportez-vous au schéma 3.

6. Déterminez la position de montage du filtre à eau en observant les points suivants :
   - Le filtre à eau ne DOIT PAS être installé avec la position de tête de filtre sous la base du filtre (reportez-vous au schéma 4). Nous vous recommandons d'installer le filtre à la verticale, avec la tête de filtre orientée vers le haut. Cela permet de minimiser les fuites d'eau lors du remplacement du filtre à eau.
   - Assurez-vous d'installer le filtre à eau dans un endroit accessible, car vous devez le remplacer tous les 6 mois. Nous vous recommandons d'installer le filtre à proximité du robinet d'arrivée du filtre à eau, dans une armoire près du réfrigérateur.
   - Un dégagement d'au moins 2 po (50 mm) sous le filtre à eau est nécessaire pour permettre le retrait du filtre.

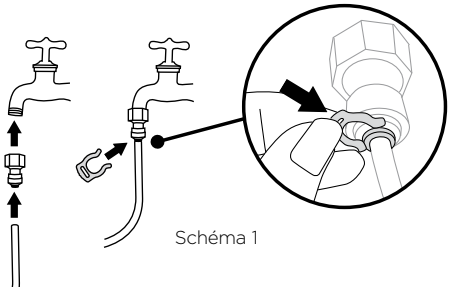

Schéma 1

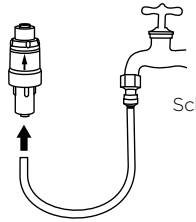

Schéma 2

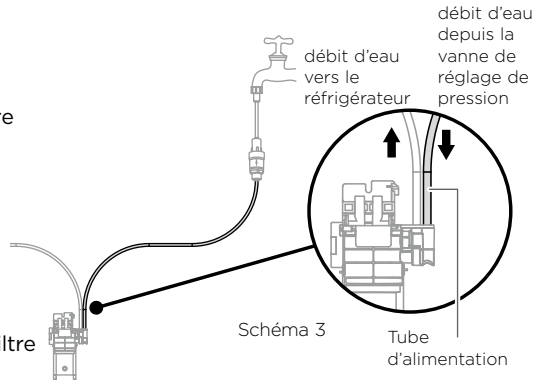

Schéma 3

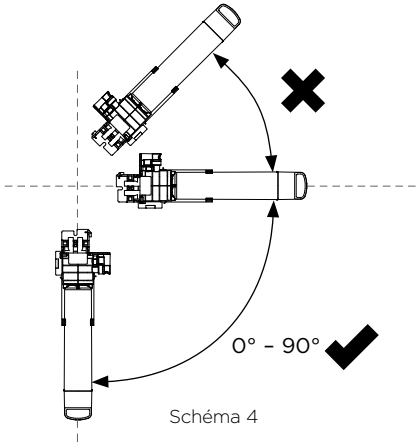

Schéma 4

⑦ Fixez la pièce de fixation murale à l'aide des deux vis fournies; fixez la vis inférieure en premier, puis la vis supérieure (reportez-vous au schéma 5).

⑧ Insérez le filtre à eau dans la tête de filtre. Poussez fermement le filtre dans la tête de filtre et tournez dans le sens des aiguilles d'une montre jusqu'à ce qu'il se verrouille en place (reportez-vous au schéma 6).

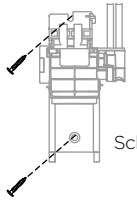

Schéma 5

⑨ **Pour purger le filtre à eau afin d'éliminer l'air emprisonné et les fibres de carbone inoffensives, ainsi que pour vérifier s'il y a des fuites :** Placez l'extrémité du tuyau de sortie du filtre dans un seau, ouvrez le robinet, puis laissez couler 2 gal (8 L) d'eau. Après la vérification, fermez le robinet.

Remarque : Un rinçage supplémentaire est requis avant la première utilisation des fonctions de distribution d'eau et de glaçons; veuillez vous reporter à 'Avant de commencer à utiliser la fonction Ice & Water ou Automatic Ice' pour plus de détails.

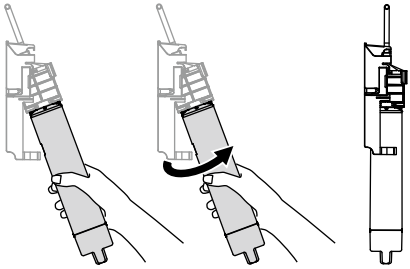

Schéma 6

⑩ Acheminez le tuyau de 1/4 po (6 mm) à l'arrière du réfrigérateur en vous assurant de laisser une longueur de tuyau suffisante pour pouvoir avancer le réfrigérateur lors des travaux d'entretien.

⑪ En utilisant le guide de mesure du schéma 7, tracez un trait à 5/8 po (16 mm) de l'extrémité du tuyau, comme le montre le schéma 8.

⑫ Insérez le tuyau de sortie dans l'orifice d'entrée d'eau (solénoïde) jusqu'au trait. Le tube de sortie est identifié par la flèche vers le haut ⬆ sur la tête de filtre et une marque bleue sur le tube.

⑬ Tirez légèrement sur le tuyau pour vous assurer qu'il est fixé solidement, comme le montre le schéma 10.

⑭ Ouvrez le robinet et vérifiez que tous les raccordements sont secs et exempts de fuites.

⑮ Enroulez le tuyau d'alimentation en eau derrière le réfrigérateur. Replacez votre réfrigérateur contre le mur en prenant soin de ne pas entortiller ni écraser le tuyau.

⑯ Lisez attentivement les pages 16 – 17, puis mettez le réfrigérateur en marche.

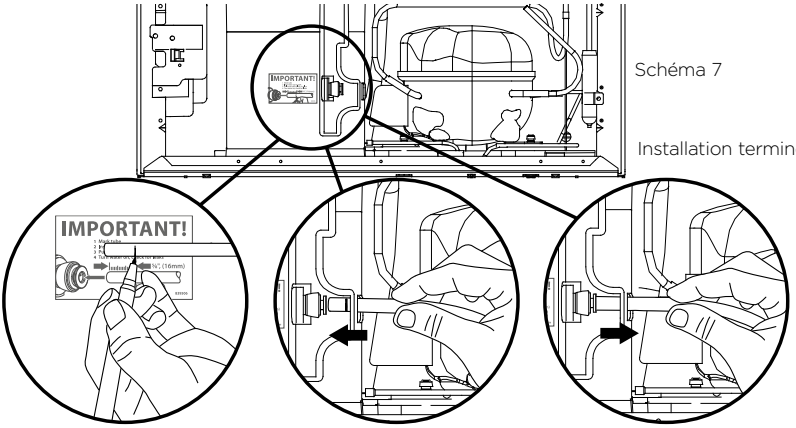

Schéma 7

Installation terminée

Schéma 8 Schéma 9 Schéma 10

IMPORTANT!

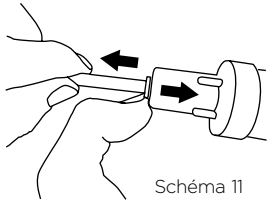
Schéma 11

- **Tous les raccordements doivent être vérifiés pour éviter les fuites.**
- **Assurez-vous que le tuyau de 1/4 po (6 mm) est à bonne distance des objets tranchants, des coins prononcés (évitez de l'entortiller pour ne pas compromettre le débit d'eau) et du compartiment arrière du réfrigérateur, en veillant à ce qu'il soit positionné de façon à ne pas être entortillé ni écrasé.**
- **Assurez-vous que tous les raccords rapides sont bien en place. Le tuyau doit s'insérer de 5/8 po (16 mm) avant d'atteindre la butée.**
- **Si le tuyau est retiré, recoupez-le et réinsérez-le dans le raccord rapide. Le tuyau doit être inséré à fond pour prévenir les fuites.**
- **Pour retirer le tuyau des points de raccordement, fermez d'abord le robinet d'isolement. Appuyez doucement sur la plaque du distributeur à quelques reprises en utilisant un verre ou un contenant pour éliminer la pression statique de la conduite. Appuyez fermement sur le collet tout en tirant simultanément sur le tuyau, comme le montre le schéma 11.**

847200 – Certifié par : IAPMO R&T en vertu des normes NSF/ANSI 43, 53, 401 et CSA B4831.1 portant sur la réduction des éléments spécifiés dans les données de performance et sur iapmort.org.
847200 – Les composés certifiés selon NSF/ANSI 401 sont considérés comme des contaminants accidentels/nouveaux composés. Les contaminants accidentels sont des composés détectés dans les alimentations en eau potable à l'état de traces. Bien qu'ils ne soient présents qu'à l'état de traces, ces composés peuvent affecter l'acceptation publique de la qualité de l'eau potable.
847201 – Certifié par : IAPMO R&T en vertu des normes NSF/ANSI 43 et CSA B4831.1 portant sur la réduction des éléments spécifiés dans les données de performance et sur iapmort.org.
Capacité nominale :
847200 – 102 gallons (386 litres)
847201 – 170 gallons (643,5 litres)

Avant de commencer à utiliser la fonction Ice & Water ou Automatic Ice

- Assurez-vous que le réfrigérateur est en marche.
- Laissez refroidir votre réfrigérateur pendant au moins 2 heures avant de l'utiliser
- Exécutez toutes les étapes de rinçage détaillées dans ce guide d'installation/ d'utilisation pour assurer le rendement optimal de votre filtre à eau.

Pour les modèles Ice & Water uniquement :

① Appuyez sur la plaque du distributeur d'eau pour faire couler 1/2 gal (2 L) d'eau.
   - Des résidus de carbone peuvent s'écouler avec l'eau. La présence de ces résidus aucunement nocifs est normale lors du processus de rinçage.

② Attendez 2 minutes avant de faire couler l'eau de nouveau.

③ Faites couler 1/2 gal (2 L) d'eau de plus. Votre distributeur d'eau est maintenant prêt à l'utilisation.

④ Des gouttes d'eau continueront de s'écouler du distributeur pendant quelques jours après l'installation, pour l'évacuation de l'air toujours emprisonné dans le distributeur. Vérifiez régulièrement le plateau d'égouttage et videz-le lorsque nécessaire.

Distributeur d'eau

Pour les modèles Ice & Water et Automatic Ice :

① Mettez l'appareil à glaçons en marche en appuyant sur la touche . Le témoin au-dessus de la touche s'allume lorsque l'appareil à glaçons est en marche.

② Appuyez sur , — et + simultanément pendant 4 secondes, puis fermez la ou les portes. L'eau du plateau à glaçons sera vidée dans le bac situé en dessous. Le plateau à glaçons se videra uniquement après la fermeture des portes.

③ Répétez l'étape ② pour nettoyer la poussière accumulée dans le plateau à glaçons pendant la fabrication et le transport.

④ Videz l'eau, séchez le bac et réinstallez-le correctement (reportez-vous aux schémas 1 et 2 pour le positionnement des bacs à glaçons dans votre réfrigérateur).

⑤ Une fois l'appareil à glaçons activé, les glaçons produits dans le premier lot pourraient être décolorés; cette décoloration aucunement nocive est normale lors du processus de rinçage. Jetez le premier lot complet de glaçons produits. Votre appareil à glaçons est maintenant prêt à l'utilisation.
   - **Pour les modèles Ice & Water :** le rendement du filtre à eau atteint un niveau optimal après deux ou trois lots complets de glaçons.
   - **Pour les modèles avec appareil à glaçons uniquement :** le rendement du filtre à eau atteint un niveau optimal après quatre ou cinq lots complets de glaçons.

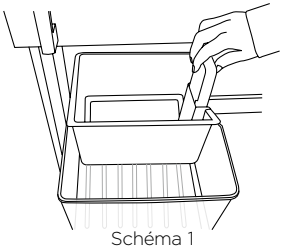
Schéma 1

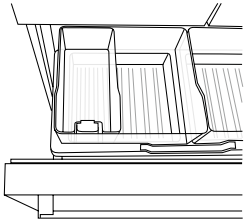
Schéma 2

Bac à glaçons et cuillère dans la bonne position

7. Installation (tous les modèles)

Votre réfrigérateur ActiveSmart™ de Fisher & Paykel est muni de roulettes avant et arrière qui facilitent le déplacement de l'appareil vers l'avant et l'arrière.

Évitez de déplacer l'appareil latéralement pour ne pas endommager les roulettes ou le revêtement/ la surface du plancher.

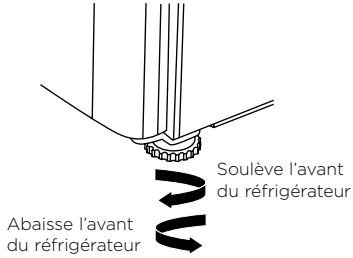

Pied du réfrigérateur

Ⓐ Les pieds avant de votre réfrigérateur, à sa livraison, sont vissés entièrement afin de faciliter le déplacement du réfrigérateur.

Ⓑ Faites rouler le réfrigérateur vers son emplacement en vous assurant que le dégagement est adéquat entre l'appareil et les armoires adjacentes. Vérifiez les mesures de dégagement minimal dans le tableau des dimensions d'encastrement.

Ⓒ Dévissez les pieds avant jusqu'à ce que le réfrigérateur soit incliné vers l'arrière, avec la partie avant environ 1/2 po (10 mm) plus haute que la partie arrière. Il sera ainsi plus facile de fermer la porte.

(Modèles sans portes françaises uniquement)

Ⓓ Alignez votre réfrigérateur dans l'encastrement.
- Alignez les côtés du réfrigérateur avec la section d'encastrement en ajustant le pied avant du côté charnière du réfrigérateur.
- Ajustez le pied du côté de la poignée jusqu'à ce qu'il repose au sol et supporte une petite partie du poids.
- Une fois le réfrigérateur en place et aligné avec les armoires ou l'alcôve, poussez doucement sur le haut de l'appareil pour en vérifier la stabilité.

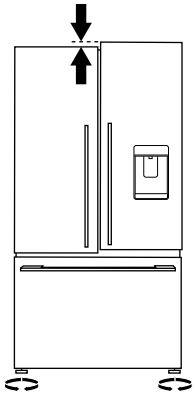
Alignement inégal des portes

8. Mise à niveau des portes du réfrigérateur (modèles à portes françaises uniquement)

- Sur les surfaces inégales, vous pouvez utiliser les pieds avant pour aligner les 2 portes.
- Si la porte gauche est trop basse, dévissez le pied avant gauche pour relever l'appareil jusqu'à ce que les deux parties supérieures des portes soient alignées.
- Si la porte droite est trop basse, procédez de la même façon pour ajuster le pied droit.

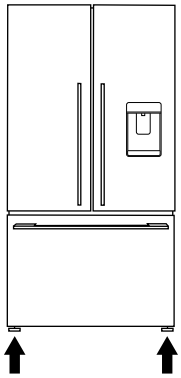
Alignement convenable des portes

9. Que faire si votre appareil est instable

Ⓐ Poussez légèrement le réfrigérateur vers l'arrière jusqu'à ce que les roulettes arrière reposent au sol.
- Mesurez l'espace sous le pied avant qui ne repose pas au sol.
- Insérez une pièce de remplissage solide (bois, plastique, etc.) pour combler l'espace sous le pied.

Remarque : n'utilisez pas de pièces métalliques qui pourraient se corroder, tacher et/ou endommager le revêtement de plancher.

Ⓑ Relevez les deux pieds avant et déplacez le réfrigérateur de sa position.
- Placez la pièce de remplissage sur l'emplacement diagonalement opposé à la roue avant qui ne repose pas au sol.
- Assurez-vous que la pièce de remplissage demeure en place lorsque le réfrigérateur est remis en position.
- Idéalement, la pièce doit être suffisamment grande pour reposer contre le mur arrière, de façon à ce qu'elle ne puisse pas se déplacer lorsque le réfrigérateur est remis en position.

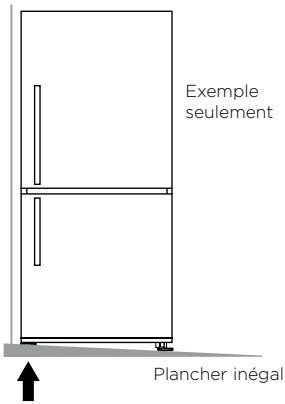

Ce pied se soulève du sol lorsque la partie supérieure avant du réfrigérateur est poussée doucement vers l'arrière

Réfrigérateur instable

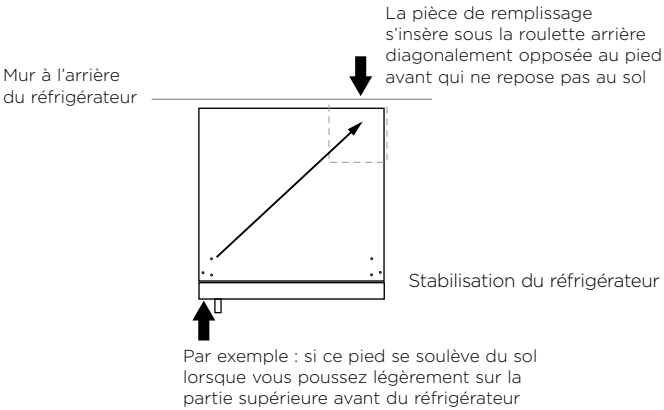

Ⓒ Faites rouler le réfrigérateur sur son emplacement et ajustez les pieds avant de la façon indiquée à l'étape **7**Ⓒ. (Vérifiez l'alignement et le bon fonctionnement des portes.)
- Réglez les pieds avant avec plus de précision, au besoin.
- Assurez-vous que l'appareil est stable (les 4 pieds doivent reposer au sol). Si ce n'est pas le cas, répétez **9**Ⓐ et **9**Ⓑ.

Avant de placer des aliments dans le compartiment réfrigérateur ou congélateur

- Retirez tous les emballages internes. Assurez-vous de retirer toutes les attaches de transport du réfrigérateur. Ces petites butées en caoutchouc sont situées sur la partie arrière des tablettes.
- Nettoyez l'intérieur de l'appareil à l'aide d'un chiffon doux et d'une solution d'eau tiède avec une petite quantité de détergent liquide pour faire disparaître les saletés amassées lors de la fabrication et du transport.
- Laissez le réfrigérateur et le congélateur fonctionner à vide pendant 2 – 3 heures afin de permettre aux compartiments d'atteindre une température adéquate.
- L'appareil peut dégager une odeur lors de la première utilisation, mais cette odeur se dissipera lorsque le réfrigérateur et le congélateur auront suffisamment refroidi.

Efficacité énergétique

Pour optimiser l'efficacité énergétique de votre appareil :

- Veillez à ce que votre réfrigérateur bénéficie d'une ventilation suffisante.
- Ne couvrez pas le réfrigérateur de matériaux qui pourraient empêcher l'air de circuler autour de l'appareil.
- Assurez-vous de passer l'aspirateur autour de l'appareil pour nettoyer la poussière et l'accumulation possible de poils d'animaux. Veillez également à ce que l'appareil et les armoires soient exempts de poussière en les essuyant à l'aide d'un chiffon sec et non pelucheux (reportez-vous à la section 'Nettoyage et entretien de votre réfrigérateur', 'Armoires à proximité').
- Laissez un dégagement suffisant devant les sorties d'air à l'intérieur de l'appareil afin de permettre une distribution optimale de l'air froid.
- Laissez refroidir les aliments chauds avant de les ranger dans le réfrigérateur.
- Ne remplissez pas les compartiments de façon excessive.
- Évitez d'ouvrir la porte inutilement.
- Sélectionnez un réglage de température qui n'est pas trop froid.
- Vérifiez si les joints de porte présentent des fuites.

INSTALLATION GUIDE

FISHER & PAYKEL

REFRIGERATOR SURROUND KIT

RF135B, RF170B, RF170W, RF170A & RF201A models

US CA

IMPORTANT!

SAVE THESE INSTRUCTIONS

The models shown in this document may not be available in all markets and are subject to change at any time. For current details about model and specification availability in your country, please go to our website www.fisherpaykel.com or contact your local Fisher & Paykel dealer.

1 REFRIGERATOR SURROUND KIT

This kit is designed to be used with models with a refrigerator height of between: 66 3/4 – 71 1/8" (1695 – 1806mm) with curved or flat door styling. You can find the part number for each installation in Section 2.

To give the most integrated look, the kitchen cabinetry should be flush with the front of the refrigerator door.

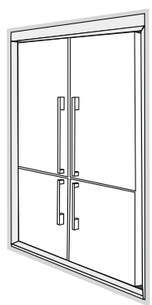

Tools required (not included)

- No. 2 drill bit – long.
- Electric drill.
- Phillips screwdriver.
- 1 x 5/8" (16mm) piece of MDF the same size as the base of the cavity (optional). Not needed if refrigerator is sitting directly on the floor and not on raised toe kick area.
- Joiner kit (part number 819264) required if joining two refrigerators side by side.

2 KIT PART NUMBERS AND CAVITY DIMENSIONS TABLE

Diagram 1

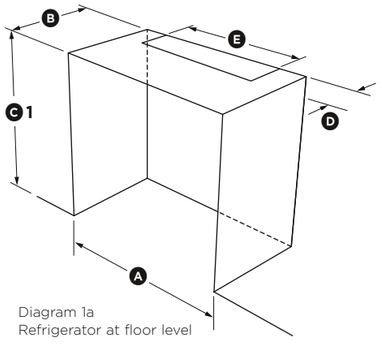

Diagram 1a
Refrigerator at floor level

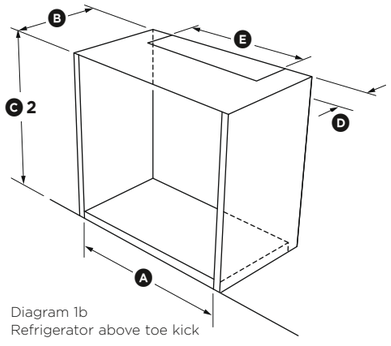

Diagram 1b
Refrigerator above toe kick

REFRIGERATOR MODEL	1 X RF135B		2 X RF135B	1 X RF170W 1 X RF170B		2 X RF170W 2 X RF170B	1 X RF170A (French door model)	1 X RF201A (French door model)
CAVITY DIMENSIONS (Flush to edge of door)	**inches (mm)**		**inches (mm)**	**inches (mm)**		**inches (mm)**	**inches (mm)**	**inches (mm)**
Ⓐ Width	31 13/16" (807)		57 3/4" (1467)	37 7/8" (962)		70" (1777)	37 7/8" (962)	42 1/4" (1072)
Ⓑ Depth*	27 9/16" (700)		27 9/16" (700)	27 9/16" (700)		27 9/16" (700)	27 9/16" (700)	27 9/16" (700)
Ⓒ**1** Height**	70 1/2" (1790)		70 1/2" (1790)	70 1/2" (1790)		70 1/2" (1790)	70 1/2" (1790)	73 13/16" (1875)
Ⓒ**2** Height***	71 1/8" (1806)		71 1/8" (1806)	71 1/8" (1806)		71 1/8" (1806)	71 1/8" (1806)	74 1/2" (1891)
Ⓓ Air vent depth	8" (200)		8" (200)	8" (200)		8" (200)	8" (200)	8" (200)
Ⓔ Air vent width	19 13/16" (502)		45 3/4" (1162)	25 7/8" (657)		58" (1472)	25 7/8" (657)	30 1/4" (767)
KIT PART NUMBERS	**LH**	**RH**		**LH**	**RH**			
Brushed Stainless	24468	24469	24470	24474	24475	24476	24478	24477
Plus Joiner Kit			819264			819264		

* Depth is a minimum requirement.

** Height is without 5/8" (16mm) MDF packer.

*** Height is with 5/8" (16mm) MDF packer.

Cavity dimensions above are to be used as **minimum** dimensions.

3 BEFORE INSTALLATION

All dimensions are internal or cavity dimensions.
The refrigerator can be installed:

1. In a cavity with 5/8" (16mm) panel (bottom trim attached), or in a cavity where the product is at floor level (no bottom trim). (Diagram 1a).
2. In a cavity with a toe kick under the product with the bottom trim fitted to the base (Diagram 1b).
3. Check whether your fridge has hinges concealed by the front of the fridge door. For refrigerators/freezers where the hinge is not concealed by the door refer to spare parts for the correct kit number. 820413 D should list non concealed number kit.

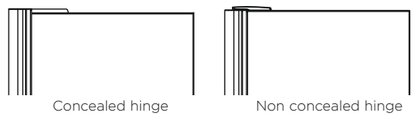

4 GETTING STARTED

1. Check that the internal cabinetry dimensions are correct (see Diagram 1a/b).
2. Unpack the refrigerator as per instructions on carton.

IMPORTANT!

- **Due to the size of the refrigerator(s), it is essential that assembly of the surround kit be undertaken with a minimum of two able-bodied persons.**
- **It is important to include adequate venting to the top of the refrigerator, to ensure efficient operation.**
- **The installation of the refrigerator(s) can be at floor level as shown in Diagram 1a or installed above the toe kick board as in Diagram 1b.**
- **Rollers and feet must be fitted.**
- **Refrigerators installed above the toe kit should have a floor base constructed to support the total weight of the loaded refrigerator(s) placed on it.**

The placement of the 5/8" (16mm) MDF or plywood under the refrigerator(s) on either installation type is to allow the fitment of the bottom trim that covers it. It is optional.

continued >

5 PARTS SUPPLIED

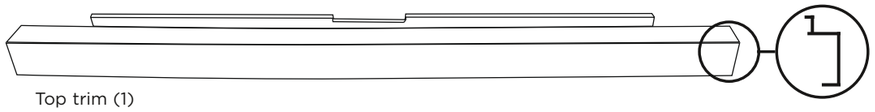

Top trim (1)

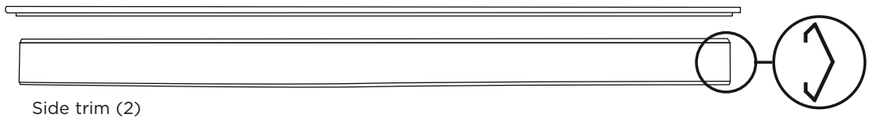

Side trim (2)

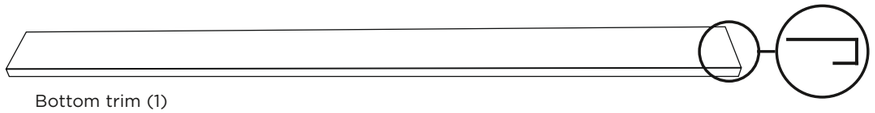

Bottom trim (1)

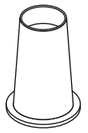

Floor stops
Part number: 460912
(2)

Washer (3/16")
(2)

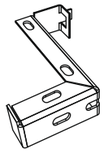

Top trim brackets:
- Single refrigerator kits (2 brackets)
- Side by Side kits (3 brackets)

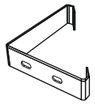

Side trim brackets
(10)

OR

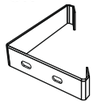

Side trim brackets
(4)

Side trim
center brackets
(6)

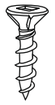

Screw type A:
#8 x 12 Pozi Drive CSK
(26)

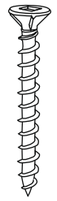

Long screws
10 x 75 CSK PH
Part number: SP0207
(2)

6 SECURE TOP TRIM BRACKETS

- Locate the two/three top trim brackets.
- For the side by side refrigerator kits, one bracket is to be screwed in the top center of the cabinetry, secure the top bracket with two of the screws (Type A, #8 x 12 Pozi Drive CSK) (see Diagram 2a).
- For all other kits, the two brackets are to be secured on either side, by two screws which are mounted from the side (see Diagram 2b).
- Looking at the front of the refrigerator, place the top brackets on top of the wooden cabinetry.
- Care must be taken to line up the top front edge of the brackets with the leading edge of the cabinetry.

  Hint: holes should be drilled in the center of the slot in the brackets to allow for adjustment.

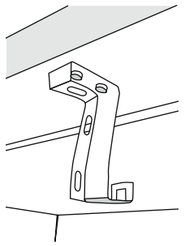

Diagram 2a
Centre bracket

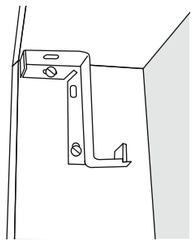

Diagram 2b
End bracket

Diagram 2

7 SECURE SIDE TRIM BRACKETS

- Locate the ten side trim brackets.
- Position five brackets to the left hand side of the cabinetry and the remaining five brackets to the right hand side of the cabinetry.
- Brackets should be evenly spaced down each side (see Diagram 3a/b). Secure each of these brackets with the two screws provided.
- Care must be taken to line up the front edge of the brackets with the leading edges of the cabinetry.

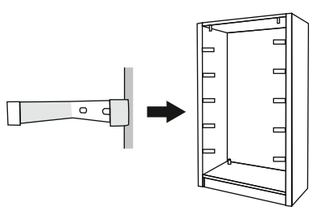

Diagram 3a

OR

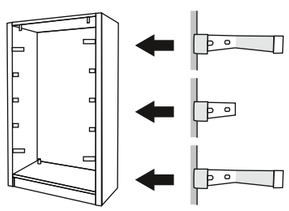

Diagram 3b

8 SECURE FLOOR STOPS

Two floor stops are supplied to prevent the refrigerator from being pushed too far back into the cavity. These are mounted on the base or floor at a distance of 27" (688mm) from the face front edge of the trim kit.

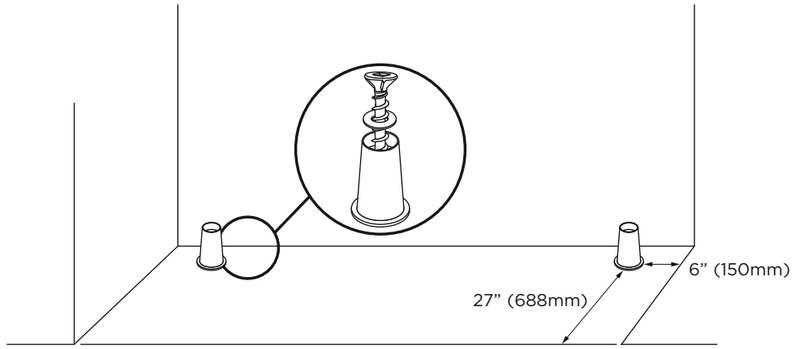

Diagram 4

9 TRIM INSTALLATION

The bottom trim is designed to cover the front edge of the floor base panel of the refrigerator. This trim can be installed on a raised toe kick (Diagram 1a) or toe kick below the refrigerator (Diagram 1b)

Remembering that if this trim is to be used with the refrigerator at floor level the cavity dimensions will need to have 5/8" (16mm) added to its height to allow for the bottom trim to be fitted. Note this trim is optional on this type of installation. If used with a raised toe kick the 5/8" (16mm) packer should be part of the base (Diagram 5). Therefore 5/8" (16mm) is not required to be added to the height dimension.

1. If used place the 5/8" (16mm) piece of plywood or with bottom trim fitted into the cavity (Diagram 5 or 6). Note: the piece should be the same size as the base of the cavity.
2. Remove protective coating film from surround trim.
3. To install the surrounds, first clip in the top surround. Ensure the locator strips at the rear of the top brackets clip into the rear of the top trim.
4. Clip both side trims into place starting from the front refrigerator edge.

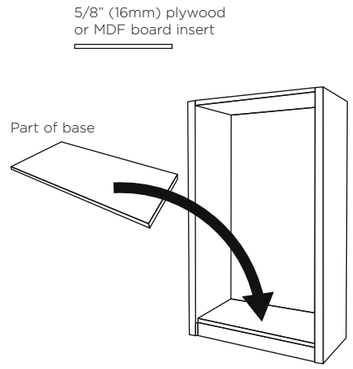

Diagram 5

10 MOVE INTO CAVITY

If installing two refrigerators/freezers side by side a joiner kit is required. Refer to these instructions and fit joiner kit before pushing refrigerator into place, see Diagram 6.

1. Plug refrigerator into electrical socket, run water connection to refrigerator if required (Ice & Water models only).
2. Gently install refrigerator into cabinetry making sure it is centered within the surround trim.
3. The front of the refrigerator door should be flush with the front of the cabinetry to obtain an integrated look.
4. Ensure the front leveling feet are adjusted to take the load of the fridge and keep it in place.

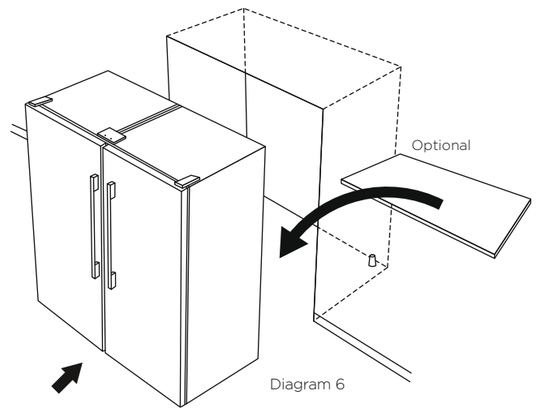

Diagram 6

11 FURTHER INFORMATION

Before you call for service or assistance ...
Check the things you can do yourself. Refer to the Installation Instructions and your User Guide. Check that:

1. Your product is correctly installed.
2. You are familiar with its normal operation.
3. You have read the 'Troubleshooting' section at the back of the User Guide.

If after checking these points you still need assistance or parts, please contact your Fisher & Paykel trained and supported service technician, Customer Care Centre, or contact us through our website www.fisherpaykel.com

Fisher&Paykel RF201ADUSX5

Localisation et préparation du raccordement de la conduite d'eau

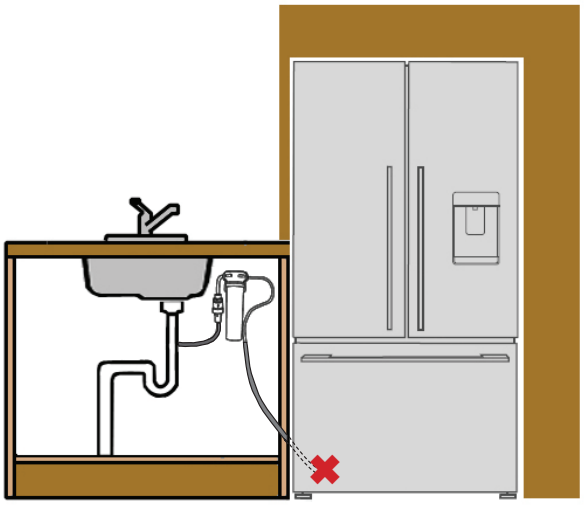

Contenu de l'ensemble de filtre

1. Tuyau blanc de ¼ po (6 mm), de 13 pi (4 m) de long
2. 1 tuyau bleu de 8 po (200 mm)
3. 1 vanne de réglage de pression
4. 1 ruban double face
5. 2 clés de verrouillage
6. 1 cartouche de filtre à eau/tête de filtre
7. 1 raccord de robinet

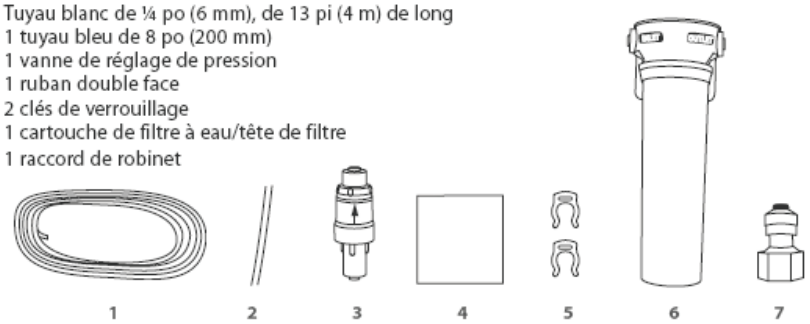

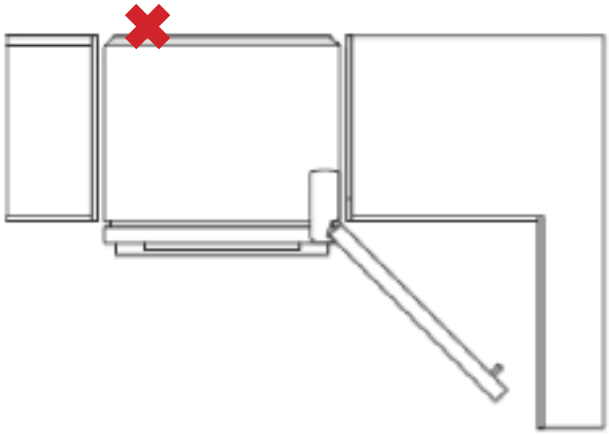

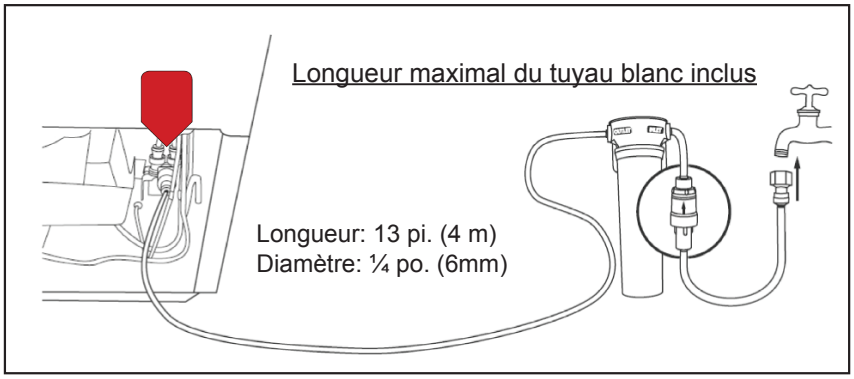

Repérez l'endroit où vous souhaitez installer le filtre à eau en observant les points suivants :

- Il est recommandé d'installer le filtre à la verticale, avec la tête du filtre orientée vers le haut. De cette façon, vous éviterez les fuites lors du remplacement du filtre.
- Assurez-vous d'installer le filtre à un endroit accessible, car vous devez le remplacer à tous les 6 mois. Nous vous suggérons d'installer le filtre à proximité du robinet d'arrivée du filtre à eau, dans une armoire près du réfrigérateur.
- Un dégagement d'au moins 2 ½ po (64 mm) sous la cartouche de filtre est nécessaire pour permettre le remplacement de la cartouche.
- Ne vissez pas le filtre à eau au réfrigérateur.

N.B Ces directives sont en complément du guide d'installation. Pour connaître l'ensemble des instructions, veuillez vous référer au guide complet d'installation inclus avec votre appareil.