Table de cuisson à gaz de 24 po

Gamme 500 – Acier inoxydable NGM5456UC

BOSCH
Des technologies pour la vie

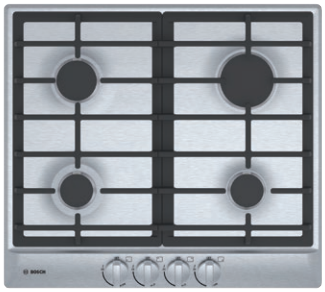

NGM5456UC
Acier inoxydable

La table de cuisson à gaz de 24 po est conçue pour un fonctionnement précis et est idéale pour les cuisines à faible encombrement.

Caractéristiques et avantages
Brûleur de 11 500 BTU pour des résultats de cuisson optimaux
Boutons métalliques robustes pour un aspect et une utilisation haut de gamme
Rallumage électronique permettant de rallumer automatiquement le brûleur au cas où la flamme s'éteint
Conception harmonieuse et monobloc en acier inoxydable facilite le nettoyage
Les grilles continues facilitent le déplacement des casseroles lourdes

Propriétés générales	
Matériel du bouton	Métal
Brûleurs scellés	Oui
Matériel de la grille	Fonte
Performance de l'élément	
Puissance totale de BTU (GN / PL)	30 800 / 27 000
Puissance du brûleur gauche - avant (GN / PL)	5 000 / 5 000
Puissance du brûleur gauche - arrière (GN / PL)	9 300 / 7 000
Puissance du brûleur droit - arrière (GN / PL)	11 500 / 10 000
Puissance du brûleur droit - avant (GN / PL)	5 000 / 5 000
Détails techniques	
Watts	360 W
Disjoncteur	15 A
Volts	120 V
Fréquence	60 Hz
Type de fiche d'alimentation	3 broches
Longueur du cordon d'alimentation	60 po
Source d'énergie	Gaz
Convertible au PL (trousse requise)	Oui

Dimensions et poids	
Dimensions générales de l'appareil ménager (H x L x P)	2 3/4 po x 23 po x 20 1/2 po
Taille de découpe exigée (H x L x P)	2 3/4 po x 20 7/8 po x 19 1/4 po
Distance minimale de l'avant du comptoir	1 3/4 po
Distance minimale de l'arrière du mur	3 po
Poids net	32 lb
Accessoires - inclus:	
Inclus	Trousse de conversion au PL

Table de cuisson à gaz de 24 po

Gamme 500 – Acier inoxydable NGM5456UC

BOSCH
Des technologies pour la vie

Détails d'installation

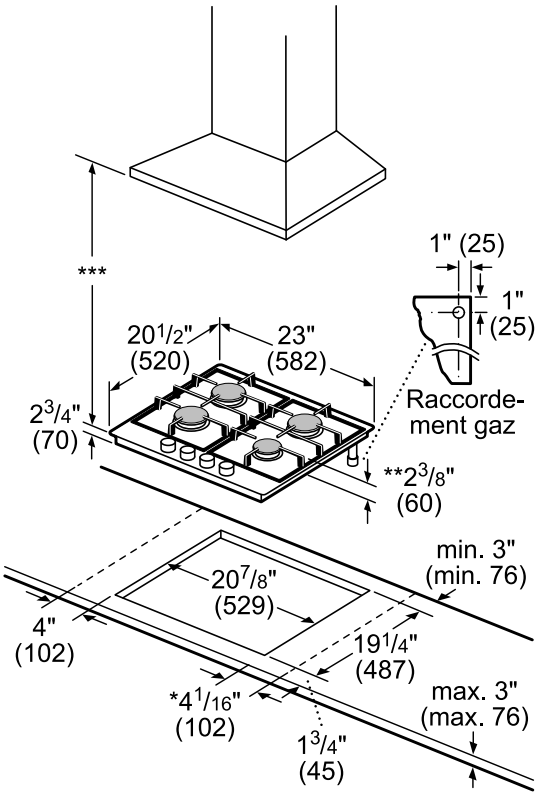

* 5 1/16" nécessaire lors du montage d'un four encastrable. Pour plus de détails, référez-vous aux instructions pour les appareils Bosch montés sous une table de cuisson.
** Dimensions du plan de travail au dessus de la grille.
*** En cas d'installation combinée à une hotte, se baser sur les exigences d'installation du fabricant.

Dimensions en pouces (mm)

Installation au-dessus des fours muraux

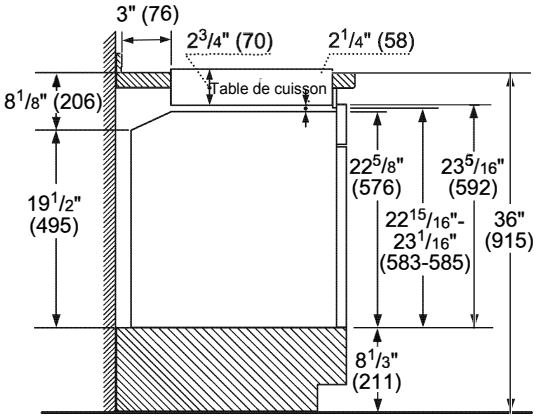

Notes: Dimensions basées sur la hauteur standard d'une table de cuisson (36 po avec 4 3/4 po coup-de-pied incluant le châssis).

Le four encastré peut être installé en dessous de la table de cuisson tant qu'il y a un minimum de dégagement de 2 1/4 po (58 mm) entre la partie inférieure de la surface plane de la table de cuisson et la partie supérieure du four.

Veuillez allouer au moins 2 po (51 mm) du rebord avant du comptoir jusqu'au rebord de la découpe.

mesures en pouces (mm)

Vue latérale de l'installation de la table de cuisson à gaz

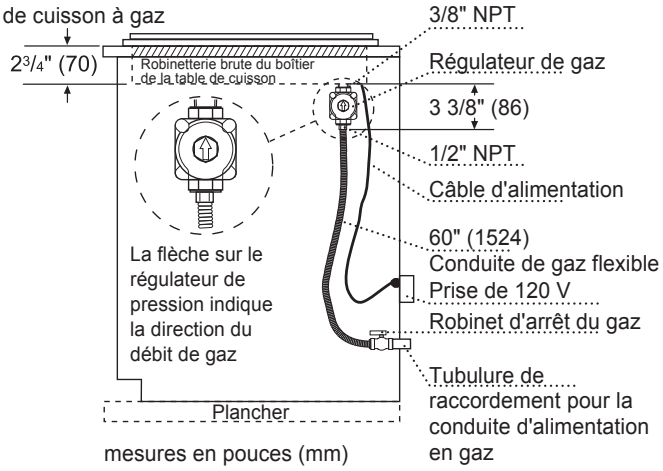

mesures en pouces (mm)

Pour obtenir de l'aide sur les accessoires de Bosh, veuillez nous appeler au 1 800-944-2904 du lundi au vendredi de 5 h à 18 h HNP et le samedi de 6 h à 15 h HNP.

Notes: Toutes les dimensions (hauteur, largeur et profondeur) sont indiquées en pouces. BSH se réserve le droit absolu et illimité de changer les produits et les spécifications en tout temps, sans préavis. Veuillez consulter les instructions d'installation du produit pour les dimensions finales et autres détails avant la découpe. Vous pouvez retrouver la garantie applicable du produit dans la documentation de produit ci-joint ou vous pouvez contacter votre directeur de compte pour plus de détails.

Garanties: BSH garantit que le produit est exempt de défauts de matériels et de main-d'oeuvre pour une période de trois cent soixante-cinq (365) jours à compter de la date d'achat. La période susmentionnée commence à partir de la date d'achat et ne doit pas être retenue, retardée, prolongée, ou interrompue pour une raison quelconque. Ce produit est également garanti comme étant exempt de défauts cosmétiques en ce qui a trait au matériel et à la main-d'oeuvre (comme des égratignures sur l'acier inoxydable, des imperfections de peinture/porcelaine, des écaillages, des bosses ou autres dommages à la finition du produit), pour une période de trente (30) jours à partir de la date d'achat ou de la date d'achèvement pour la fabrication d'un nouveau produit. Cette garantie cosmétique exclut les variations légères de couleur causées par les différences inhérentes entre les parties peintes et les parties en porcelaine, de même que les différences causées par l'éclairage de la cuisine, l'emplacement du produit et autres facteurs similaires. Cette garantie cosmétique exclut spécifiquement tous les appareils ménagers d'exposition, sur place, « tels quels » ou remis à neuf.

Pour de plus amples renseignements sur notre gamme complète de produits, veuillez visiter notre site Web au www.bosch-home.ca ou composer le 1 800-944-2904.

© Électroménagers BSH limitée. Tous droits réservés. Bosh est une marque déposée de Robert Bosh GmbH.

Table de cuisson à gaz de 24 po

Gamme 500 – Acier inoxydable NGM5456UC

BOSCH
Des technologies pour la vie

Détails d'installation

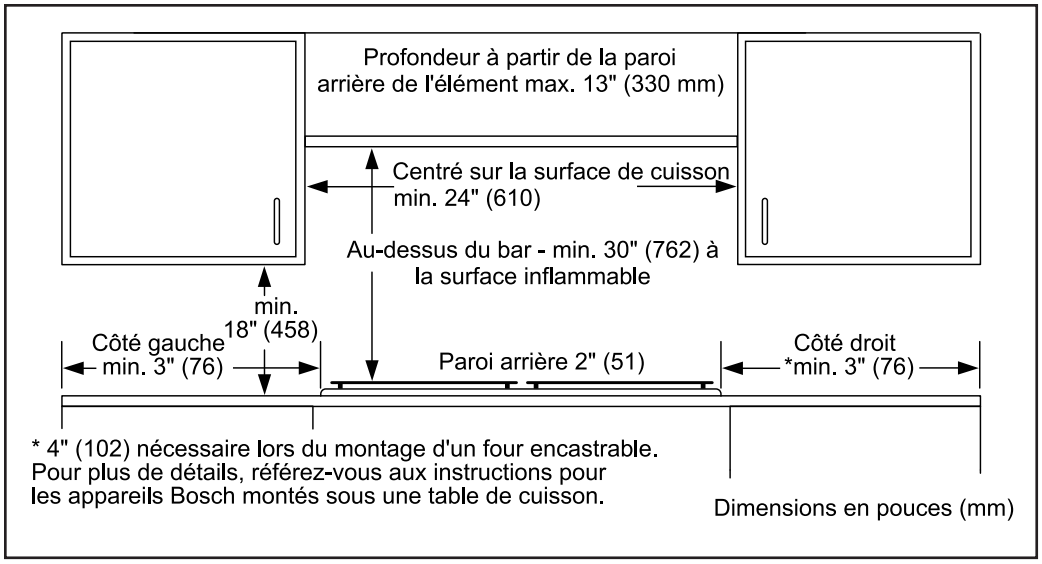

Pour obtenir de l'aide sur les accessoires de Bosh, veuillez nous appeler au 1 800-944-2904 du lundi au vendredi de 5 h à 18 h HNP et le samedi de 6 h à 15 h HNP.

Notes: Toutes les dimensions (hauteur, largeur et profondeur) sont indiquées en pouces. BSH se réserve le droit absolu et illimité de changer les produits et les spécifications en tout temps, sans préavis. Veuillez consulter les instructions d'installation du produit pour les dimensions finales et autres détails avant la découpe. Vous pouvez retrouver la garantie applicable du produit dans la documentation de produit ci-joint ou vous pouvez contacter votre directeur de compte pour plus de détails.

Garanties: BSH garantit que le produit est exempt de défauts de matériels et de main-d'oeuvre pour une période de trois cent soixante-cinq (365) jours à compter de la date d'achat. La période susmentionnée commence à partir de la date d'achat et ne doit pas être retenue, retardée, prolongée, ou interrompue pour une raison quelconque. Ce produit est également garanti comme étant exempt de défauts cosmétiques en ce qui a trait au matériel et à la main-d'oeuvre (comme des égratignures sur l'acier inoxydable, des imperfections de peinture/porcelaine, des écaillages, des bosses ou autres dommages à la finition du produit), pour une période de trente (30) jours à partir de la date d'achat ou de la date d'achèvement pour la fabrication d'un nouveau produit. Cette garantie cosmétique exclut les variations légères de couleur causées par les différences inhérentes entre les parties peintes et les parties en porcelaine, de même que les différences causées par l'éclairage de la cuisine, l'emplacement du produit et autres facteurs similaires. Cette garantie cosmétique exclut spécifiquement tous les appareils ménagers d'exposition, sur place, « tels quels » ou remis à neuf.

Pour de plus amples renseignements sur notre gamme complète de produits, veuillez visiter notre site Web au www.bosch-home.ca ou composer le 1 800-944-2904.

© Électroménagers BSH limitée. Tous droits réservés. Bosh est une marque déposée de Robert Bosh GmbH.