FISHER & PAYKEL

OR36SDI6X1

Cuisinière 36" à induction | Série Contemporaine - PDS: 8,179.00 $

Capacité	
Capacité du four	4.9 pi.cu
Caractéristiques de la surface de cuisson	
Surface de cuisson	Vitrocéramique
Type d'énergie	Induction
Configuration	5 zones de cuisson
Localisation des commandes	Avant
Type de commandes	Boutons rotatifs
Caractéristiques du four	
Technologie de cuisson	Electrique | Convection
Type de convection	Convection véritable à l'européenne
Puissance de la convection	2500W
Type de nettoyage de cavité	Pyrolise (autonettoyant)
Type de contrôle	Boutons rotatifs
Minuterie et programmation du four	Oui
Mode de cuisson	9
Élément caché	Oui
Gril	Élément double, 12 passes, 2850W
Grilles de four	3 total - (2) télescopiques
Pan et grille à rotir	Oui
Tiroir réchaud	500W
Caractéristique de porte	Triple verres
Performance des zones	
Centre	1850 - 2600W
Avant gauche	2100 - 3700W
Arrière gauche	2100 - 3700W
Avant droite	2100 - 3700W
Arrière droite	2100 - 3700W
Puissance maximale	5500W
Apparence extérieure	
Couleur	Acier inoxydable
Style	Européen
Installation	
Type d'installation	Encastrable ou autonome
À affleurement de cabinet	Oui
Dimensions extérieures	
Hauteur (po.)	35 3/8" - 37 1/4"
Largeur (po.)	35 7/8"
Dimensions de la cavité du four	
Hauteur (po.)	13"
Conditions électriques	
Volts; Hertz; Amps	120V/240V; 60Hz; 45.6 Amp
Accessoires Inclus	
Lèchefrite	Incluse
Garantie	
Garantie complète de 2 ans	Appareil complet: pièces et main d'oeuvre; à domicile

Les renseignements que cette fiche contient sont fondés sur des sources que nous croyons fiables, mais nous ne pouvons les garantir et ils peuvent par ailleurs être incomplets ou changer sans préavis

4 IDENTIFICATION DU MODÈLE

REMARQUE : Les caractéristiques du modèle peuvent varier

MODÈLES À INDUCTION 36”

OR36SDI6

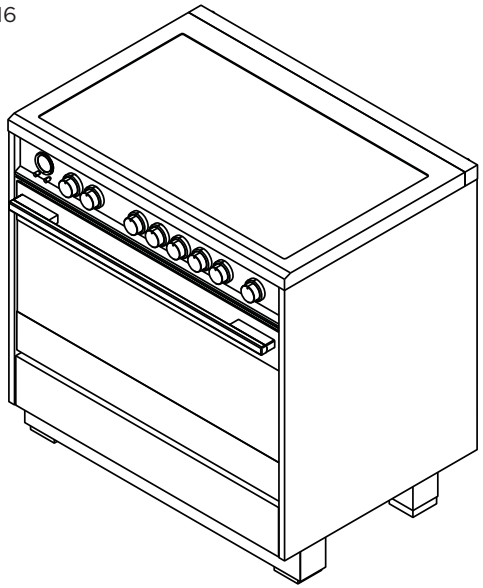

5 AVANT L’INSTALLATION

Déballage et manutention

- Inspectez la cuisinière pour vous assurer qu’aucun dommage n’a été causé lors de l’expédition. En cas de dommage, communiquez avec l’expéditeur pour effectuer une demande d’indemnisation. Fisher & Paykel n’est pas responsable des dommages causés lors de l’expédition.
- NE mettez PAS au rebut les matériaux d’emballage avant d’avoir terminé l’inspection de la cuisinière.
- Retirez la boîte extérieure et tous les matériaux d’emballage de la cuisinière. Certains modèles sont livrés avec une pellicule protectrice sur les pièces en aluminium et en acier. Retirez cette pellicule avant d’installer ou utiliser l’appareil.

REMARQUE : Les caractéristiques du modèle peuvent varier
Kickstrip en option est disponible (acheté séparément)

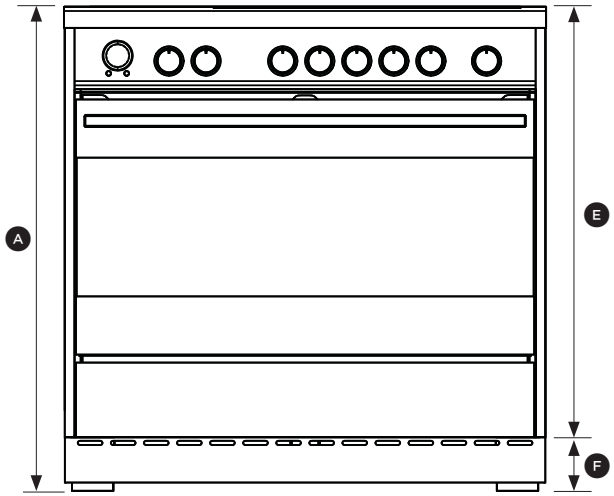

AVANT

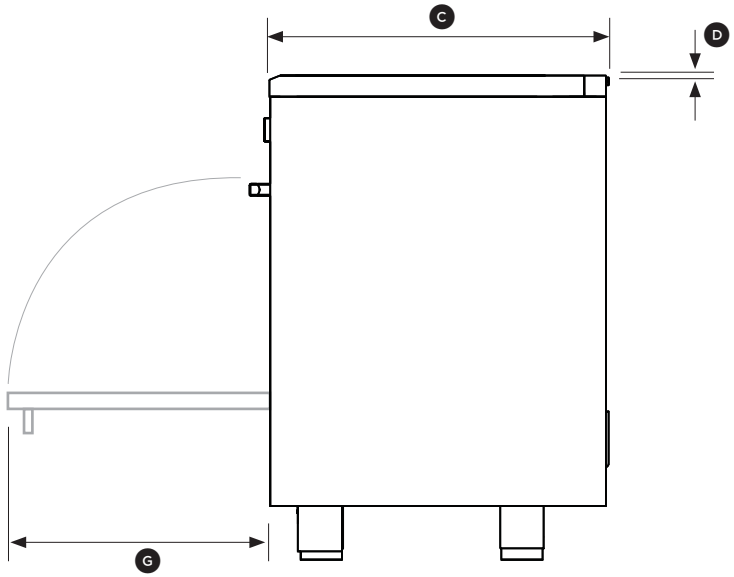

CÔTÉ

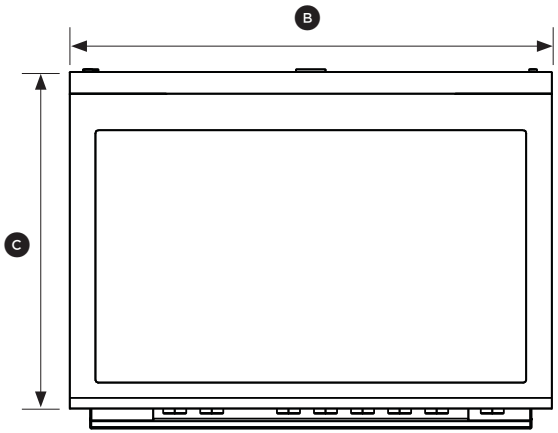

DESSUS

DIMENSIONS DU PRODUIT		OR36 À INDUCTION pouces (mm)
Ⓐ	Hauteur hors tout de la cuisinière (du sol à la surface de cuisson, excluant le dosseret en option)	min. 35 3/8” (898) max. 37 1/4” (946)
Ⓑ	Largeur hors tout de la cuisinière	35 7/8” (911)
Ⓒ	Profondeur hors tout de la cuisinière (du devant de la cuisinière jusqu’à l’arrière de la garniture d’îlot/du dosseret, excluant les poignées et les boutons)	25 1/4” (641)
Ⓓ	Hauteur entre le dessus de la surface de cuisson et le dessus - De la garniture d’îlot (installée) - Du dosseret (en option)	Au même niveau que la surface de cuisson 3” (76)
Ⓔ	Hauteur du châssis (à l’exclusion des pieds réglables)	32” (813)
Ⓕ	Hauteur des pattes ajustables	min. 3 3/8” (85) max. 5 1/4” (133)
Ⓖ	Profondeur de la porte ouverte jusqu’au panneau de commande avant	17 3/4” (451)

7 DIMENSIONS DE DÉGAGEMENT

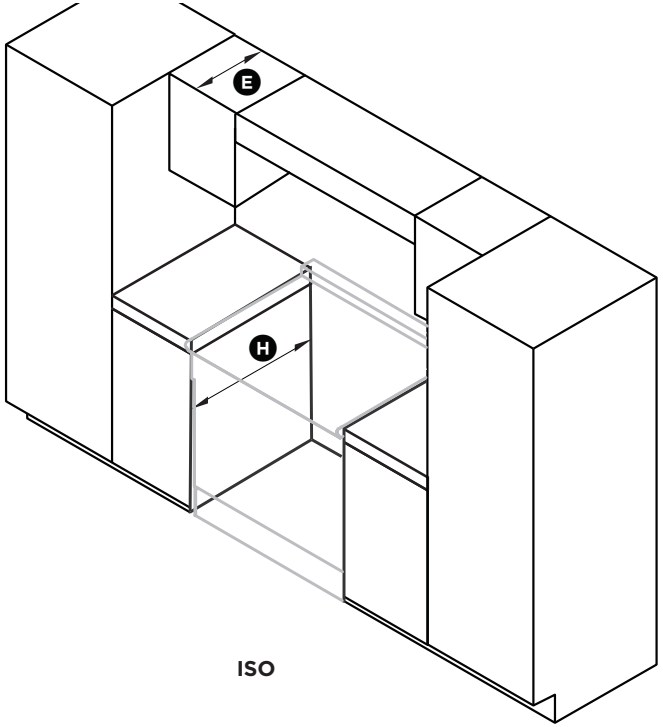

ISO

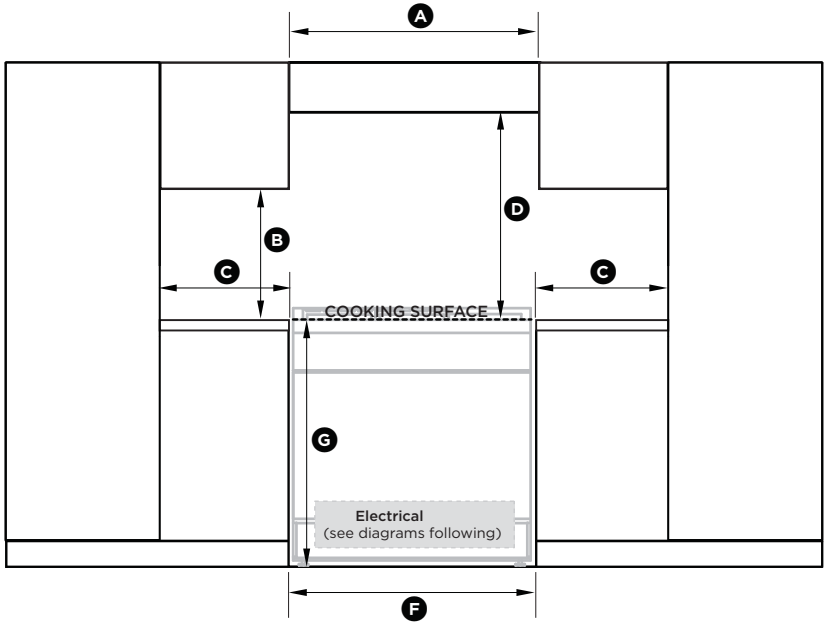

AVANT

DIMENSIONS DE DÉGAGEMENT		OR36 À INDUCTION pouces (mm)
A	Largeur minimale de la hotte de ventilation installée au-dessus de la cuisinière	36” (914)
B	Distance verticale minimale entre le comptoir et une armoire au-dessus du comptoir	18” (457)
C	Dégagement minimal entre les côtés gauche et droit de la cuisinière et la surface combustible verticale la plus proche	2” (50)
D	Dégagement minimal entre la surface de cuisson et : – les armoires suspendues centrées au-dessus de la surface de cuisson (combustibles/non protégées) – voir remarques N° 1 et 2 – les armoires suspendues centrées au-dessus de la surface de cuisson (incombustibles/ protégées) – voir remarques N° 1 et 2 – une hotte de ventilation** centrée au-dessus de la surface de cuisson	 30” (762) 24” (610) 24” (610)
E	Profondeur maximale des armoires suspendues	13” (330)
F	Largeur de l’ouverture entre les armoires	36” (914)
G	Hauteur maximale des armoires immédiatement adjacentes à la cuisinière (du sol au comptoir)*	37 1/4” (946)
H	Profondeur maximale, du mur jusqu’au devant des armoires	25 1/4” (641)

* Selon la hauteur de l’ajustement des pieds. La surface de cuisson doit être encastrée ou au-dessus du niveau du comptoir.

** Reportez-vous aux codes locaux/nationaux pour les exigences de ventilation.

Remarque

N° 1 Pour réduire les risques de brûlure ou d’incendie, évitez de ranger des objets dans les armoires situées au-dessus des éléments de surface. Si toutefois vous devez ranger des objets dans ces armoires, réduisez les risques en installant une hotte dont la partie saillante horizontale dépasse la partie inférieure des armoires suspendues d’au moins 5” (127 mm).

N° 2 Un dégagement minimal D=30” (762 mm) entre le dessus de la surface de cuisson et le dessous d’une armoire non protégée en métal ou bois; ou un dégagement minimal D=24” (610 mm) lorsque le dessous de l’armoire en métal ou bois est protégé par un panneau de celloderme ignifuge d’au moins ¼” (6 mm) d’épaisseur, recouvert d’une tôle d’acier n° 28 MSG (minimum), d’acier inoxydable de 0,015” (0,4 mm), d’aluminium de 0,024” (0,6 mm) ou de cuivre de 0,020” (0,5 mm).

Remarque

- Cette cuisinière peut être installée directement à côté d’armoires de base d’une hauteur de 36” (914 mm).
- Si la cuisinière doit être placée à côté d’armoires, respectez les mesures de dégagement indiquées. Les mêmes mesures de dégagement s’appliquent aux installations en îlot.
- La cuisinière peut être placée de diverses façons par rapport au devant de l’armoire, avec le panneau de commande au même niveau ou en saillie, selon la profondeur des armoires.
- L’alimentation en électricité doit se trouver dans les zones indiquées sur les schémas suivants.
- Toute ouverture dans le mur derrière la cuisinière et dans le plancher sous celle-ci doit être scellée.
- Gardez toujours la zone à proximité de l’appareil dégagée et exempte de matériaux combustibles, d’essence et d’autres liquides et vapeurs inflammables.
- N’obstruez pas la circulation d’air de ventilation de l’appareil.

8 INSTALLATION DU DOSSERET EN OPTION

Garniture d'îlot et dosseret

- Il est obligatoire d'installer et utiliser la cuisinière avec la garniture d'îlot ou le dosseret en option correctement installé.
- La garniture d'îlot est déjà installée sur la cuisinière; l'ensemble de dosseret peut être acheté séparément.
- Si vous remplacez la garniture d'îlot par le dosseret, effectuez l'assemblage à l'aide des mêmes vis/espaceurs utilisés pour la fixation de la garniture d'îlot.

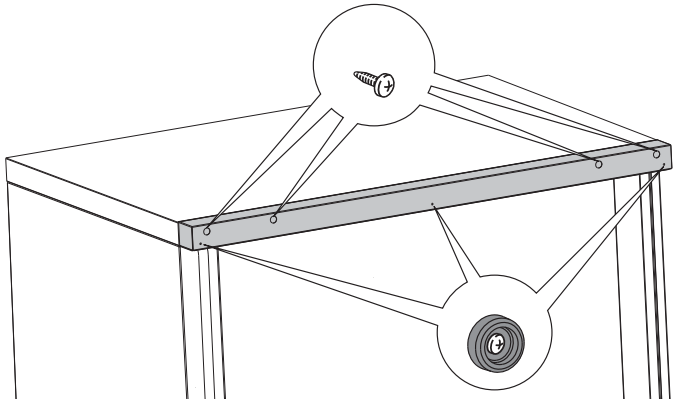

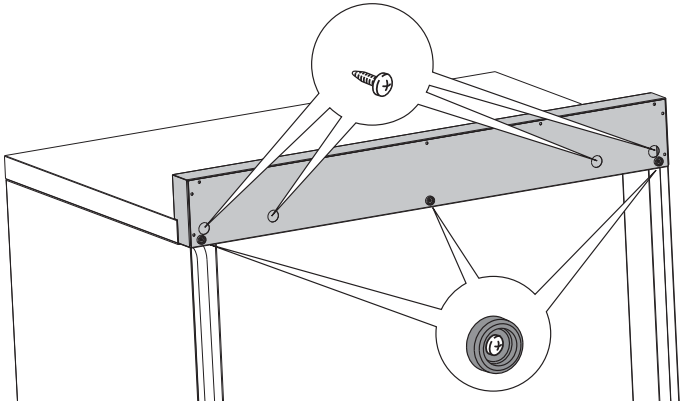

9 EMPLACEMENT DE L'ALIMENTATION EN ÉLECTRICITÉ

Prise avec mise à la terre

- Le cordon électrique avec fiche à 4 broches avec mise à la terre (NEMA 14-50P) doit présenter une longueur minimale de 48" (1 220 mm) depuis l'arrière de l'appareil.

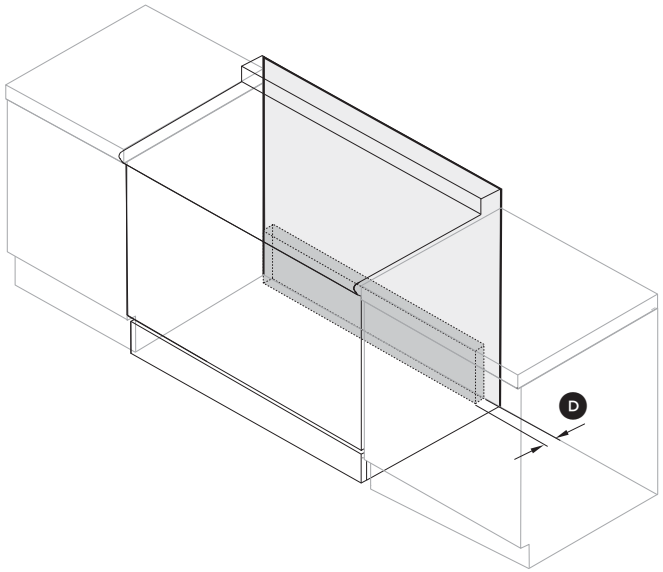

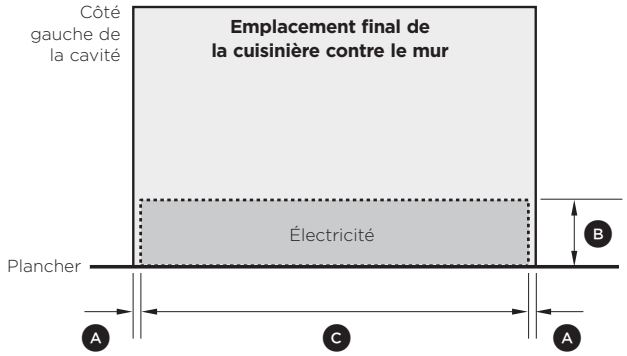

DIMENSIONS DES ZONES D'ALIMENTATION	pouces (mm)
Ⓐ Distance entre les côtés de la cuisinière et la zone d'alimentation	1/4" (6)
Ⓑ Hauteur de la zone d'alimentation en électricité (à partir du sol)	8 1/8" - 10 1/8" (207-257)
Ⓒ Largeur des zones d'alimentation en électricité	35 3/8" (899)
Ⓓ Profondeur de la zone d'alimentation (c.-à-d. protubérance maximale pour le raccordement d'électricité à partir du mur)	4 1/2" (115)

* Selon l'ajustement des pattes

10 EXIGENCES RELATIVES À LA VENTILATION

Une hotte de ventilation adéquate peut être installée au-dessus de la cuisinière.
Fisher & Paykel propose diverses hottes de ventilation conçues pour l'utilisation avec nos électroménagers. Visitez le site fisherpaykel.com ou communiquez avec votre détaillant local pour plus de détails.

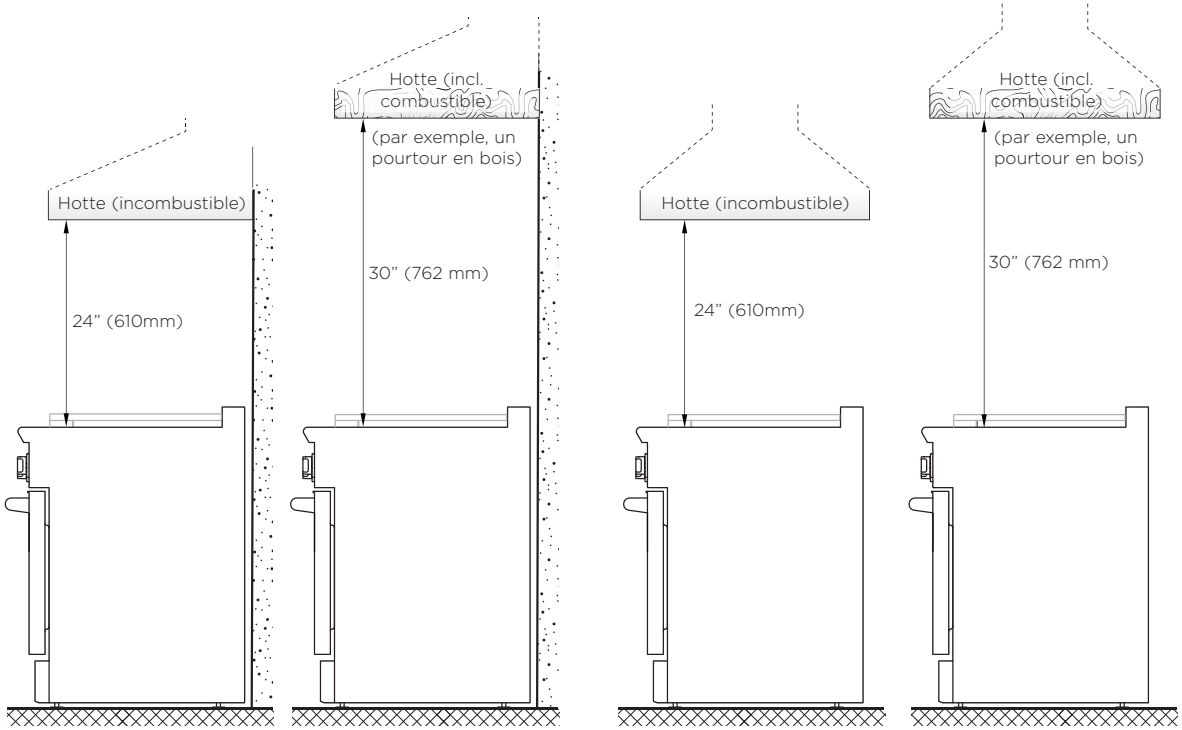

Installation au mur

Installation en îlot

IMPORTANT

- Consultez les codes du bâtiment et/ou organismes locaux avant de commencer, pour vous assurer que l'installation de la hotte et des conduits sera conforme aux exigences locales.
- Les vitesses du ventilateur de la hotte doivent être variables afin de réduire le niveau de bruit et la perte d'air chauffé ou climatisé lorsqu'une ventilation maximale n'est pas requise. Normalement, la vitesse maximale du ventilateur est requise uniquement lors de l'utilisation du gril ou du cycle d'auto-nettoyage.
- Si une hotte sur mesure comporte des **matériaux combustibles** (par exemple, un revêtement en bois), elle doit se trouver à un minimum de 30" (762mm) au-dessus de la surface de cuisson.
- En raison du volume élevé d'air de ventilation, il est nécessaire d'assurer une source d'air d'appoint (air de remplacement provenant de l'extérieur) conforme aux codes et règlements locaux.