Hotte murale, 36", Acier inox
HDDB36WS

HDDB36WS

- La technologie Noise Control DeluxeMC fait baisser le niveau de bruit lorsque le ventilateur fonctionne.
- La fonction Cooktop Hood Sync permet de contrôler la hotte à partir de l'écran tactile de la table de cuisson FreedomMD.
- La fonction Cooktop Hood Sync permet d'activer la hotte lorsque la table de cuisson FreedomMD est en marche.
- Surveillance, contrôle et démarrage à distance grâce à l'application Home Connect
- Facilité à programmer les réglages personnalisés grâce à l'application Home Connect
- Gestion de l'ensemble de cuisine Thermador Connected Experience à l'aide d'un seul réseau
- Accès à des trucs et astuces sur l'application Home Connect pour en maîtriser toutes les possibilités
- Possibilité de recevoir sur appareils mobiles des messages de rappel de nettoyage des filtres
- Filtres à grillage antigraisse dans un cadre en acier inoxydable
- Ventilateur de 600 pi³/min pour une performance convenant à celle des tables de cuisson MasterpieceMD
- Sélection précise de la vitesse de ventilation parmi les quatre réglages offerts
- Le mode automatique détecte la température et règle automatiquement la vitesse de ventilation.
- La fonction d'arrêt différé de 10 minutes garantit l'élimination des odeurs de cuisson persistantes.
- Le délai d'arrêt différé peut être augmenté ou réduit grâce à l'application Home Connect.
- Voyant de rappel de nettoyage du filtre s'allumant après 40 heures de fonctionnement
- Conversion au mode de recirculation pour les aménagements où il est difficile d'installer des conduits, trousse vendue séparément.
- Possibilité d'installer le conduit à la verticale
- Conduit rond de 8 po à la sortie

Design

- Panneau de commandes tactiles épuré et lisse, facile à nettoyer à l'aide d'un chiffon humide
- Bel éclairage blanc à DEL à plusieurs niveaux
- Un gradateur de 0 à 100 % de l'application Home Connect permet d'obtenir le niveau d'éclairage idéal.
- Filtres à grillage hybrides à cadre en acier inoxydable lavables au lave-vaisselle
- Trousse d'extension de cheminée pour plafonds de 9 à 12 pi vendue séparément
- Tableau de commande encastrable vendu séparément

Accessoires en option

REMCPW Élément de fixation

Accessoires intégrés

Thermador
REAL INNOVATIONS FOR REAL COOKS®

Hotte murale, 36", Acier inox
HDDB36WS

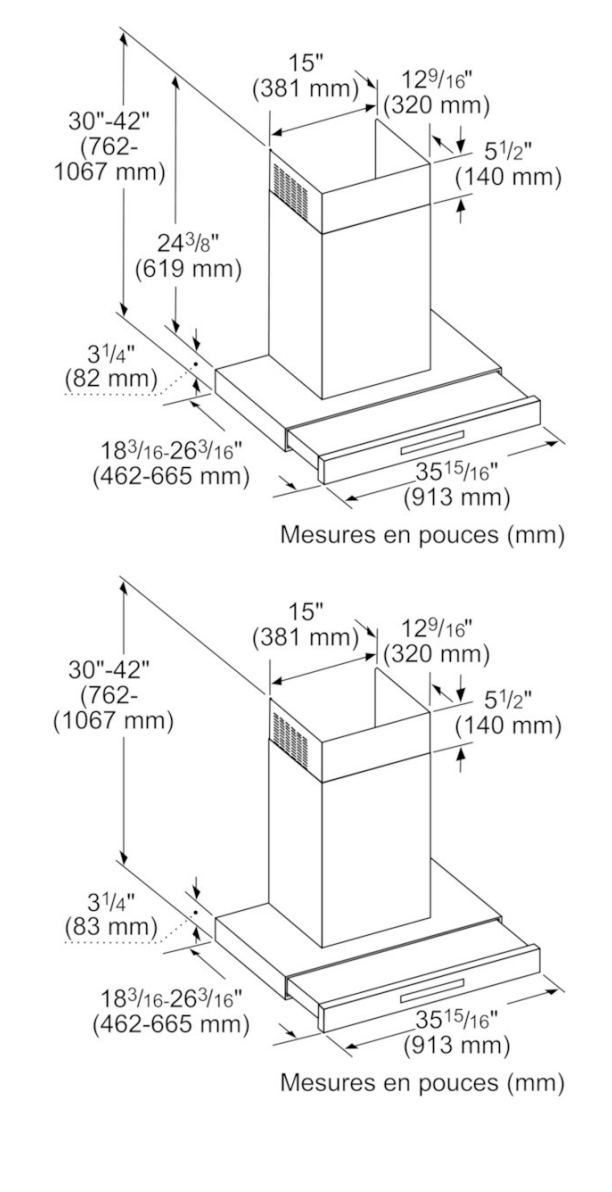

Caractéristiques
Mode de fonctionnement: Convertible
Nombre de vitesses: 4 puissances
Modes d'arrêt différé: 10M
Accessoires en option: CHFHMCD, CHXTHDDW, RECHDDB, REMCPW
Nombre de lampes: 2
Type de lampes utilisées: Faible consommation

Types de consommation et de connexion
Code universel des produits: 825225935834
Matériau: Acier inox
Puissance (W): 476
Intensité (A): 15
Tension (V): 120
Fréquence (Hz): 60
Certificats de conformité: UL
Longueur du cordon d'alimentation (po): 0"
Longueur du cordon d'alimentation (cm): 0
Type de prise: Branchement sans fiche, sans fiche
Dimensions globales du produit (H x L x P) (po): 30" - 36 1/2" / 30" - 42" x 35 15/16" x
Dimensions globales du produit (H x L x P) (mm): 762 - 1.067 x 913.0 x 462.0
Dimensions du produit emballé (H x L x P) (po): 22.00 x 40.11 x 22.87
Dimensions du produit emballé (H x L x P) (mm): 559 x 1019 x 581
Pied réglable:
Hauteur de la cheminée (po): 26 3/4" - 33 1/4"/26 3/4" - 38 3/4"
Hauteur de la cheminée (mm): 679-845/679-984
Hauteur d'élévation verticale:
Distance requise au-dessus de la table de cuisson/cuisinière: 30"/30"
Poids net (lb): 90
Poids net (kg): 41,032
Poids brut (lb): 101
Poids brut (kg): 46,0
Emplacement du moteur: Fixé dans conduit de cheminée
Débit maximal (pi3/min):
Diamètre du conduit de ventilation supérieur (po): 6
Diamètre du conduit de ventilation arrière (po): 6
Direction de l'évacuation: verticale
Clapet anti-retour: Oui

0 2020-07-28