Guide de dimensions Sécheuse Whirlpool® avec commandes tactiles intuitives – 7,4 pi³

Blanc offert
YWHD560CHW - Électrique
WHD560CHW - Électrique

DIMENSIONS DE PLANIFICATION DÉTAILLÉES

AVERTISSEMENT : Pour réduire le risque d'incendie, de décharge électrique ou de blessures, lire les INSTRUCTIONS IMPORTANTES DE SÉCURITÉ et INSTRUCTIONS D'INSTALLATION du guide d'utilisation de votre appareil avant d'installer et de faire fonctionner cet appareil.

Spécifications électriques	
Type de combustible Type	**Électrique**
Courant minimum du circuit	30 A
Appel de courant maximum	14 A
Tension de fonctionnement	120/240 V CA seulement
Fréquence de fonctionnement	60 Hz

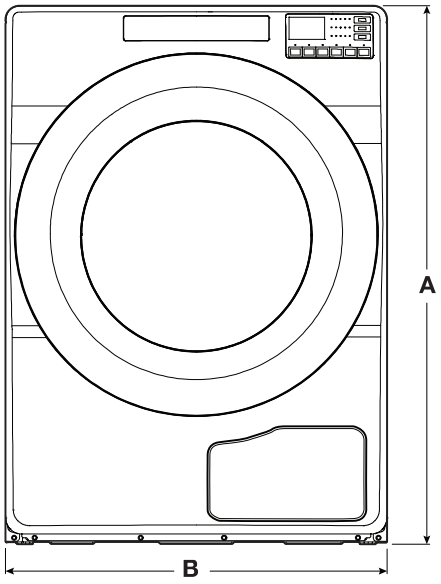

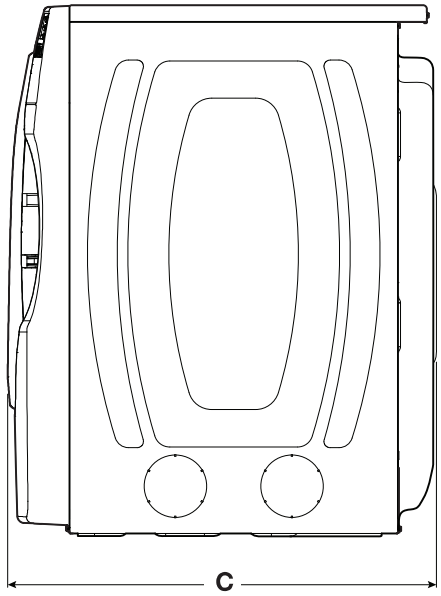

Dimensions du produit					
		po (min)	**po (max)**	**mm (min)**	**mm (max)**
A	Hauteur (avec pieds)	38 5/16	39 1/8	972	992
B	Largeur	27	-	686	-
C	Profondeur	30 13/16	-	782	-

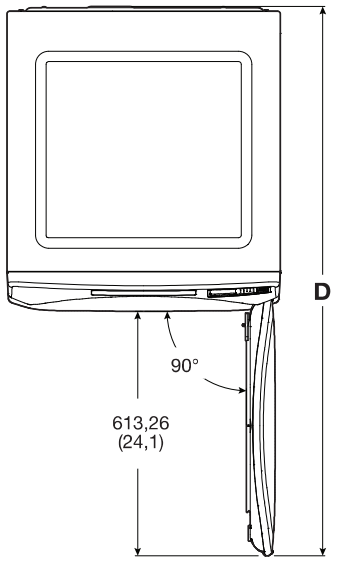

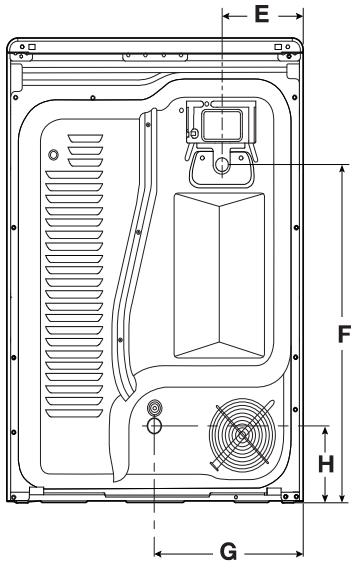

Dimensions du produit					
		po (min)	po (max)	mm (min)	mm (max)
D	Profondeur avec porte ouverte	54 3/8	-	1383	-
E	Réducteur de tension de côté (électrique)	7 3/8	-	187	-
F	Hauteur du réducteur de tension (élec.)	27 7/8	28 11/16	709	730
E	Cordon d'alimentation de côté (au Canada)	7 3/8	-	187	-
F	Hauteur du cordon d'alimentation (au Canada)	27 7/8	28 11/16	709	730
	Longueur du cordon d'alimentation (au Canada)	54	-	1372	-
G	Vidange d'eau de côté	13 1/2	-	343	-
H	Hauteur de vidange d'eau	6 3/8	7 3/16	162	182

Espacement pour une installation dans un encastrement ou dans un placard

Les dimensions indiquées correspondent à l'espacement recommandé permis.

- Prévoir davantage d'espace pour faciliter l'installation et l'entretien.
- Un espace supplémentaire peut être requis pour les moulures de porte et de plancher et pour les plinthes.
- Un espace supplémentaire de 1 po (25 mm) de tous les côtés de la sécheuse est recommandé pour réduire le transfert du bruit.
- Pour installation dans un placard avec porte, on doit prévoir des ouvertures minimums d'entrée d'air en haut et en bas de la porte. Les portes à claire-voie offrant des ouvertures équivalentes de passage de l'air sont acceptables.
- Il faut aussi prendre en compte l'espace requis entre les appareils voisins.

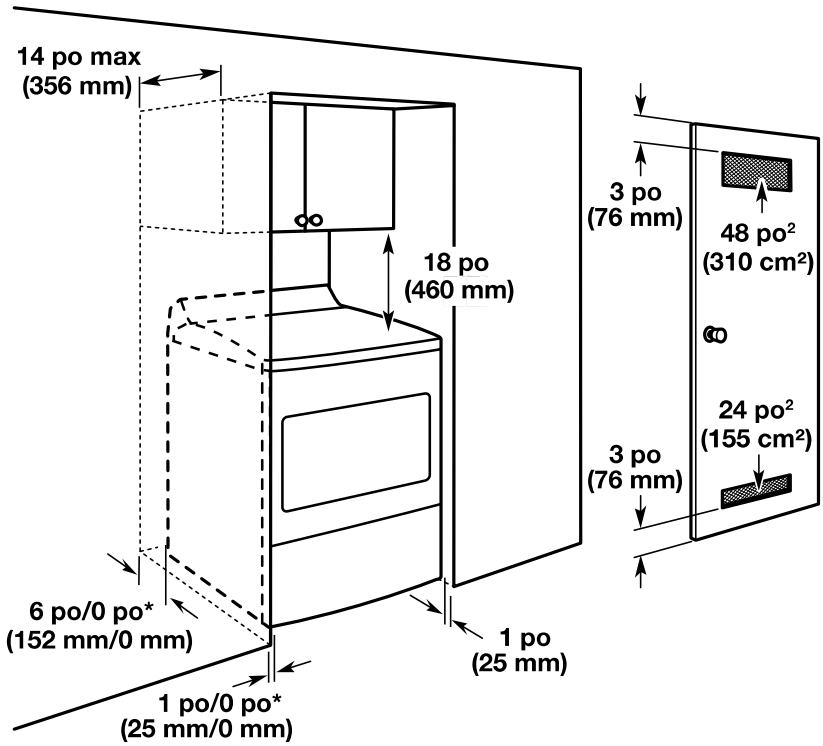

*Dégagement minimum recommandé