# Installation



### Espace

Pour connaître les exigences en matière d'espace d'installation, reportez-vous aux figures et aux tableaux ci-dessous.

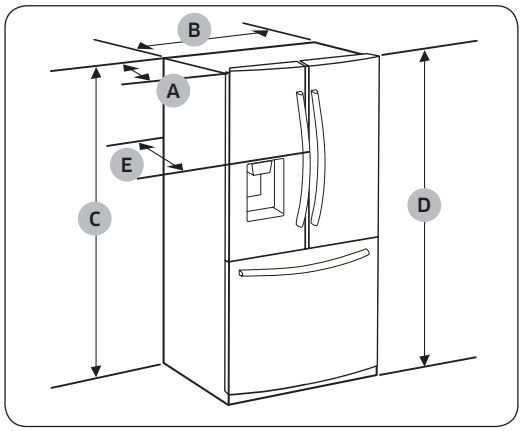


| Modèle | RF28* |
|---|---|
| Profondeur « A » | 33 1/2" (851 mm) |
| Largeur « B » | 35 6/8" (908 mm) |
| Hauteur « C » | 68 7/8" (1 749 mm) |
| Hauteur totale « D » | 70" (1 777 mm) |
| Profondeur « E » | 36" (913 mm) |

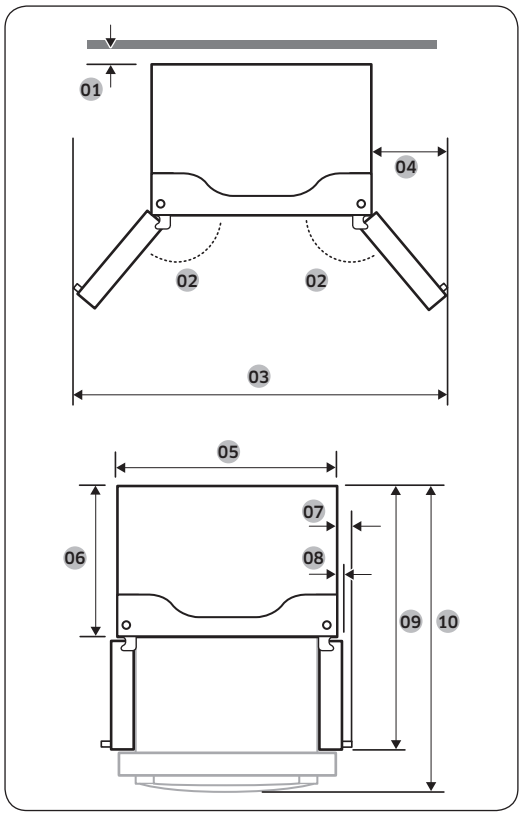


| Modèle | RF28* |
|---|---|
| 01 | 2" (50 mm) |
| 02 | 125° |
| 03 | 62 1/8" (1 578 mm) |
| 04 | 13 2/8" (335 mm) |
| 05 | 35 6/8" (908 mm) |
| 06 | 28 7/8" (735 mm) |
| 07 | 4 6/8" (122 mm) |
| 08 | 2 3/8" (61 mm) |
| 09 | 47 6/8" (1 213 mm) |
| 10 | 52 1/2" (1 333 mm) |

**REMARQUE**

Les mesures indiquées dans le tableau ci-dessus peuvent différer des mesures réelles selon les méthodes de mesure et d'arrondi.



FDR_AW2-FL_DA68-03872A-00_CFR.indd 20 2019-05-17 10:14:18

## ÉTAPE 2 Sol

Si le réfrigérateur ne passe pas au niveau de la porte d'entrée en raison de sa taille, consultez la section **ÉTAPE 3** Retrait de la porte pour le passage de la porte d'entrée.

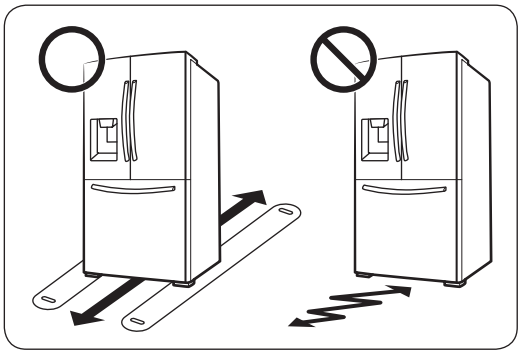

**REMARQUE**

Afin de ne pas endommager le sol, assurez-vous que les pieds avant de mise à niveau sont relevés.

- La surface d'installation du réfrigérateur doit supporter le poids d'un réfrigérateur plein.
- Afin de protéger le sol, placez un grand carton jusqu'à l'endroit où vous souhaitez installer le réfrigérateur.
- Lorsque le réfrigérateur se trouve dans sa position finale, ne le déplacez plus sauf si cela est nécessaire pour protéger le sol. Si vous devez déplacer le réfrigérateur, mettez du papier ou un chiffon épais tel qu'un morceau de vieille moquette le long du déplacement.





FDR_AW2-FL_DA68-03872A-00_CFR.indd 21 2019-05-17 10:14:18