DIMENSIONS DU PRODUIT ET DE L'EMPLACEMENT D'INSTALLATION DE 18" :

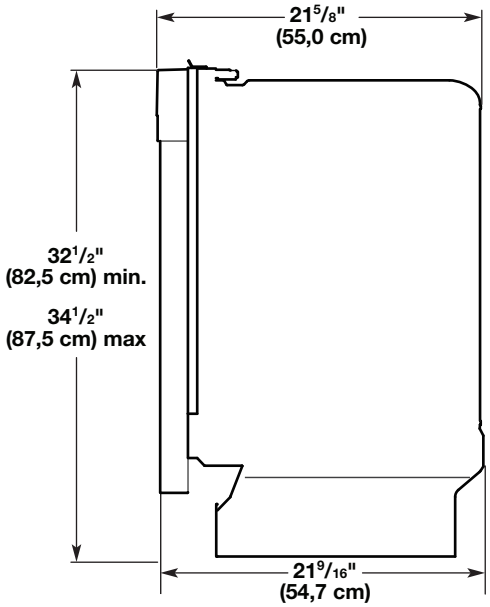

Vue latérale du panneau en bois personnalisé de 18"

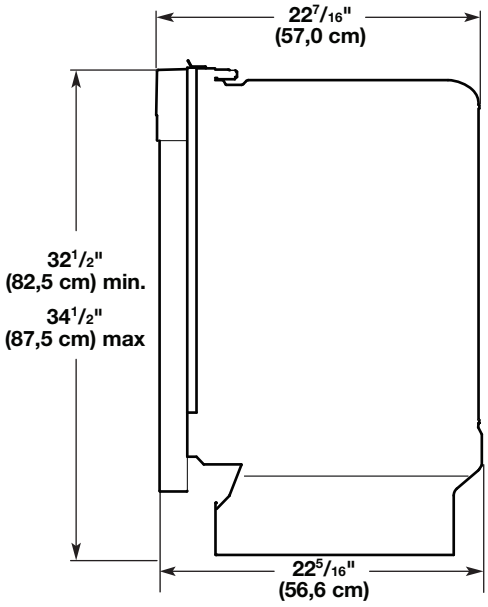

Vue latérale du panneau de porte en métal de 18"

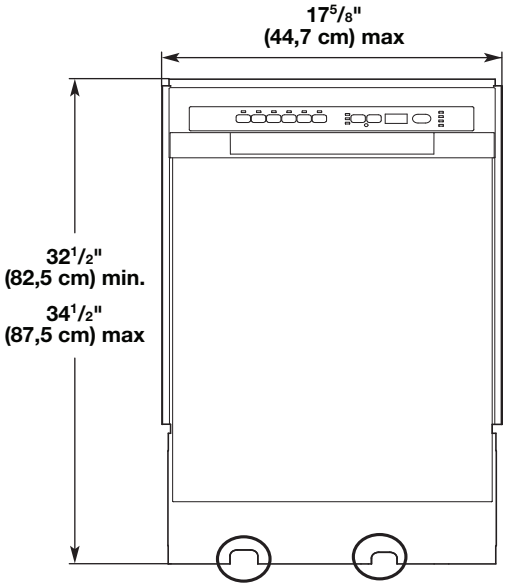

Vue de face

REMARQUE : Faire passer la canalisation d'arrivée d'eau et le câble électrique à travers les canaux fournis sous le lave-vaisselle (encerclés ci-dessus).

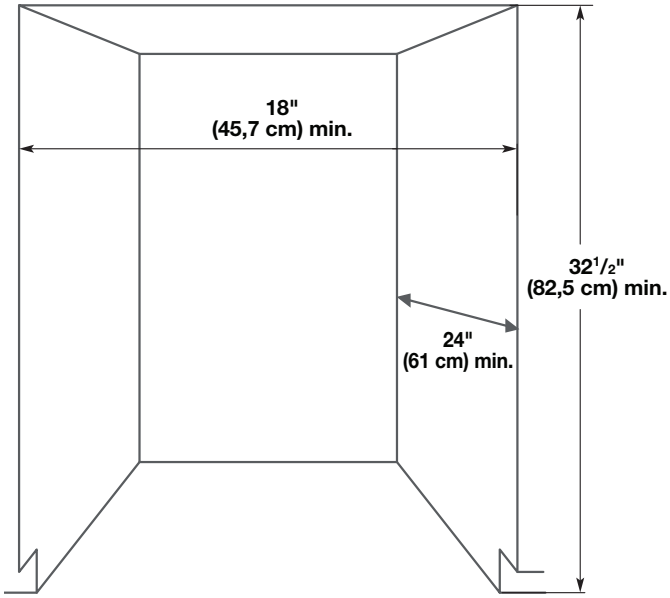

Dimensions de l'ouverture à découper

Partie inférieure du comptoir jusqu'au plancher

L'enceinte doit être d'au moins 18" (45,7 cm) de largeur, 24" (61 cm) de profondeur et 32½" (82,5 cm) de hauteur.

Pour que la porte avant du lave-vaisselle soit alignée avec le bord avant du comptoir, le comptoir doit être d'au moins 24" (61 cm) de profondeur.

Ce lave-vaisselle est conçu pour être enfermé sur le dessus et sur les deux côtés par une armoire de cuisine résidentielle standard.

L'enceinte pour l'installation doit être propre et exempte d'obstruction.

REMARQUE : Installation ADA – une hauteur de 32½" (82,5 cm) est réalisable sous des comptoirs élevés de 34" (86,4 cm) en réglant le support et les pieds de nivellement.