FISHER & PAYKEL

DD24SI9-N

Lave-vaisselle 24" simple à tiroir régulier et panneaux personnalisés

Modèle Sélectionné	
Numéro de modèle	DD24SI9-N
Apparence extérieure	
Apparence Extérieure	Nécessite un panneau d'armoire personalisé
Dimensions	
Hauteur hors tout (po)	16 1/8"
Largeur hors tout (po.)	23 9/16"
Profondeur tiroir fermé (po.) excluant poignée	22 15/16"
Profondeur tiroir ouvert (po.) excluant poignée	44 1/8"
Caractéristiques	
Capacité totale (Couverts)	7
Matériel de la cuve	Polymère de carbone
Avertisseur fin de cycle audible	Oui
Type de commandes	Contrôle digital intérieur
Distributeur de produit de rinçage	Avec indicateur
Système de lavage	
Contrôle automatique de la température	Oui
Pression d'eau variable	Oui
Système de lavage	SmartDrive™
Système Éco	Oui
Programmes	
Nombre de programmes de lavage	15
Supports	
Support avec intervalle de rangement réglable (rapproché ou distant)	2
Supports utilitaires (par tiroir)	4 ajustables
Recouvrement des paniers	Nylon de couleur graphite
Hauteur maximale des assiettes	11 1/2"
Séchage	
Séchage par condensation	Oui
Élément chauffant	Puissances multiples
Économique / tranquillité	
Certifié Energy Star	Oui
Moteur à induction	Oui
Consommation d'eau	1.7 gallons par tiroir
Options	
Marche / Annulation / Pause	Oui
Départ différé	Oui - Jusqu'à 12 heures
Verrouillage des commandes	Oui
Verrouillage des commandes une fois en fonction	Oui
Conditions électriques	
Volts; Hertz; Amps	120V / 60 Hz / 5.0 amp
Consommation énergétique	ENERGY STAR | 137 kWh par année
Accessoires (Optionnels)	
Panneau en acier inoxydable	ADDD24S-N | Pour lave-vaisselle DD24SI9-N
Poignée acier inoxydable carrée	AHD3-OBDD-60S (Contemporaine) AHV2-DD24-N (Pro)
Poignée acier inoxydable ronde	AHP2-DWDD-SX (Pro) AHP3-DWDD-SX (Pro, embout brossé) AHS-OBDD-60S (Contemporaine)
Poignée Contemporaine Fine	AHD5-OBDD60SB (Fine noire (1)) AHD5-OBDD60SX (Fine aluminium (1))
Garantie	
Garantie complète de 1 an	Appareil complet; pièces et main d'oeuvre, à domicile

Les renseignements que cette fiche contient sont fondés sur des sources que nous croyons fiables, mais nous ne pouvons les garantir et ils peuvent par ailleurs être incomplets ou changer sans préavis

DIMENSIONS DU PRODUIT

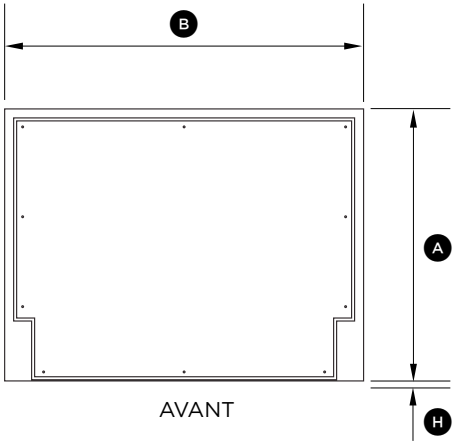

AVANT

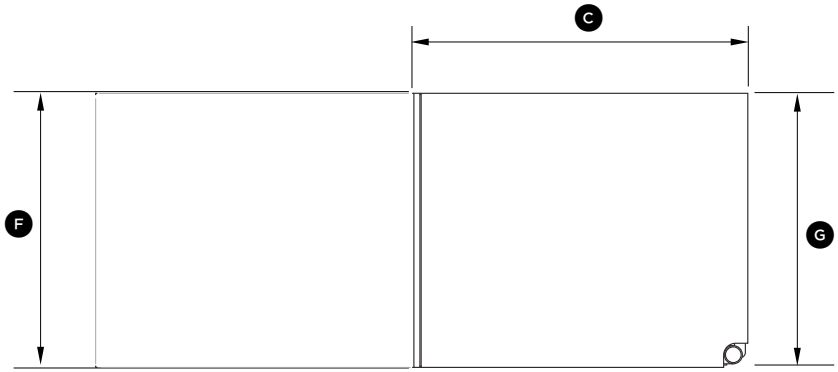

PROFIL

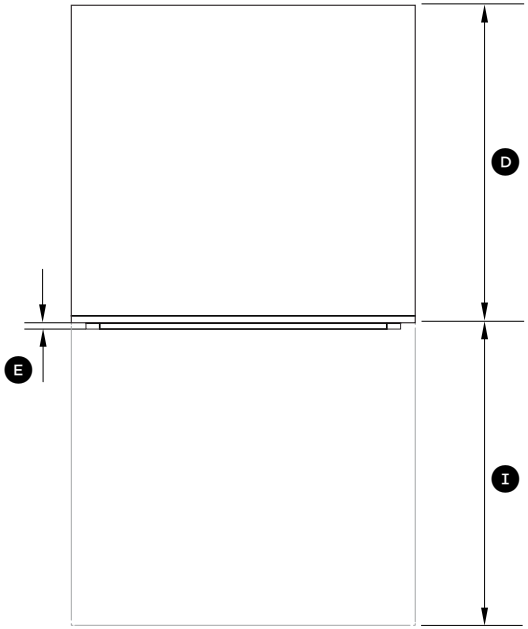

PLAN

	TAILLE STANDARD	GRANDE TAILLE
	DD24SI	**DD24STI** **DD24SHTI**
DIMENSIONS DU PRODUIT	**POUCES (MM)**	**POUCES (MM)**
(A) Hauteur hors tout du produit [1]	16 1/8” (410)	min. 17 7/8” (454)
(B) Largeur hors tout du produit	23 9/16” (599)	23 9/16” (599)
(C) Profondeur hors tout du produit [3]	22 1/2” (571)	22 1/2” (571)
(D) Profondeur du châssis (jusqu’à l’arrière du panneau avant du tiroir)	21 3/4” (553)	21 3/4” (553)
(E) Profondeur du panneau avant du tiroir	5/8” - 13/16” (16-20)	5/8” - 13/16” (16-20)
(F) Hauteur du panneau avant du tiroir	min. 16 1/16” (408) [3]	min. 17 13/16” (452) [4]
(G) Hauteur du châssis [1]	16 1/8” (410)	17 7/8” (454)
(H) Espace de ventilation sous le panneau avant du tiroir	min. 1/6” (2)	min. 1/6” (2)
(I) Extension maximale du tiroir [3]	21 7/16” (545)	21 7/16” (545)

[1] inclut les fentes pour pièces de fixation d’une hauteur de 1/16” (2 mm) [2] en supposant que l’épaisseur du panneau avant est de 11/16” (18 mm)

[3] recommandée pour un espace de ventilation sous le panneau de 1/16” (2 mm), si la hauteur de la cavité est de 16 1/4” (412 mm)

[5] recommandée pour un espace de ventilation sous le panneau de 1/16” (2 mm)

DIMENSIONS DES ARMOIRES

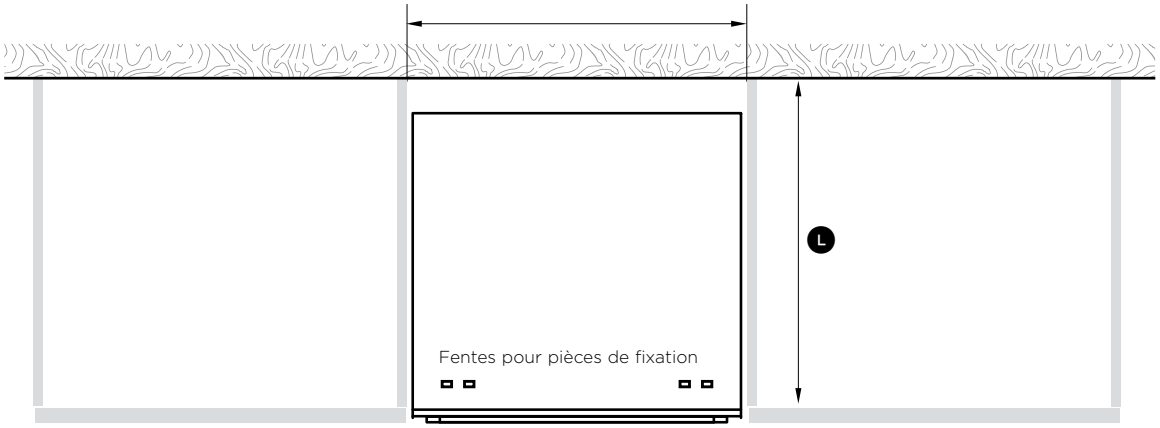

PLAN

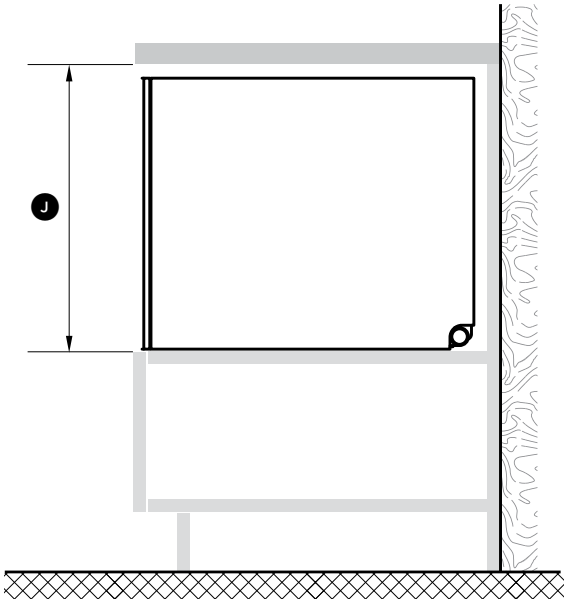

PROFIL

	TAILLE STANDARD	GRANDE TAILLE
	DD24SI	**DD24STI DD24SHTI**
CABINETRY DIMENSIONS	**INCHES (MM)**	**INCHES (MM)**
(J) Inside height of cavity	min. 16 1/4” (412)	min. 18” (456)
(K) Inside width of cavity	23 5/8” (600)	23 5/8” (600)
(L) Inside depth of cavity	min. 22 1/16” (560)	min. 22 1/16” (560)

Dégagement minimal par rapport aux armoires adjacentes

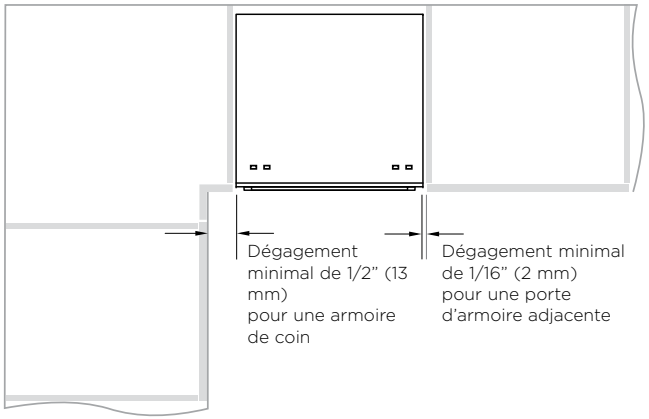

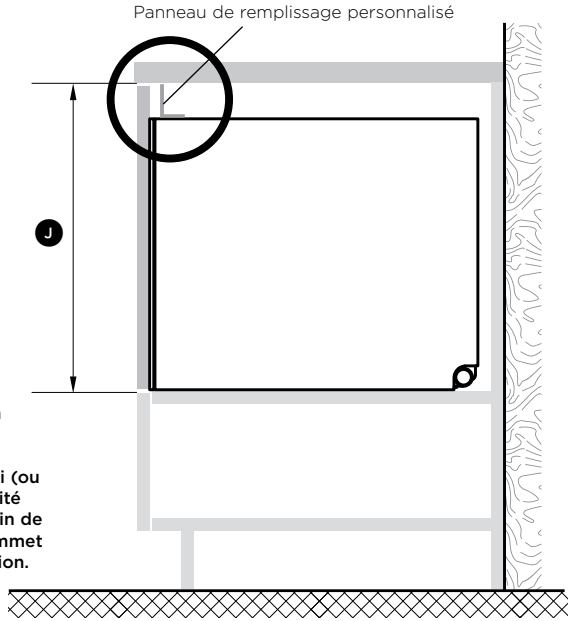

PROFIL

Si votre hauteur de cavité laisse un espace visible sous votre comptoir lorsque vous ouvrez le tiroir: Installez le support de cavité fourni (ou un panneau de remplissage de cavité personnalisé) avant l’installation afin de dissimuler tout espace situé au sommet de la cavité laissée après l’installation.

PRÉPARATION DE LA CAVITÉ

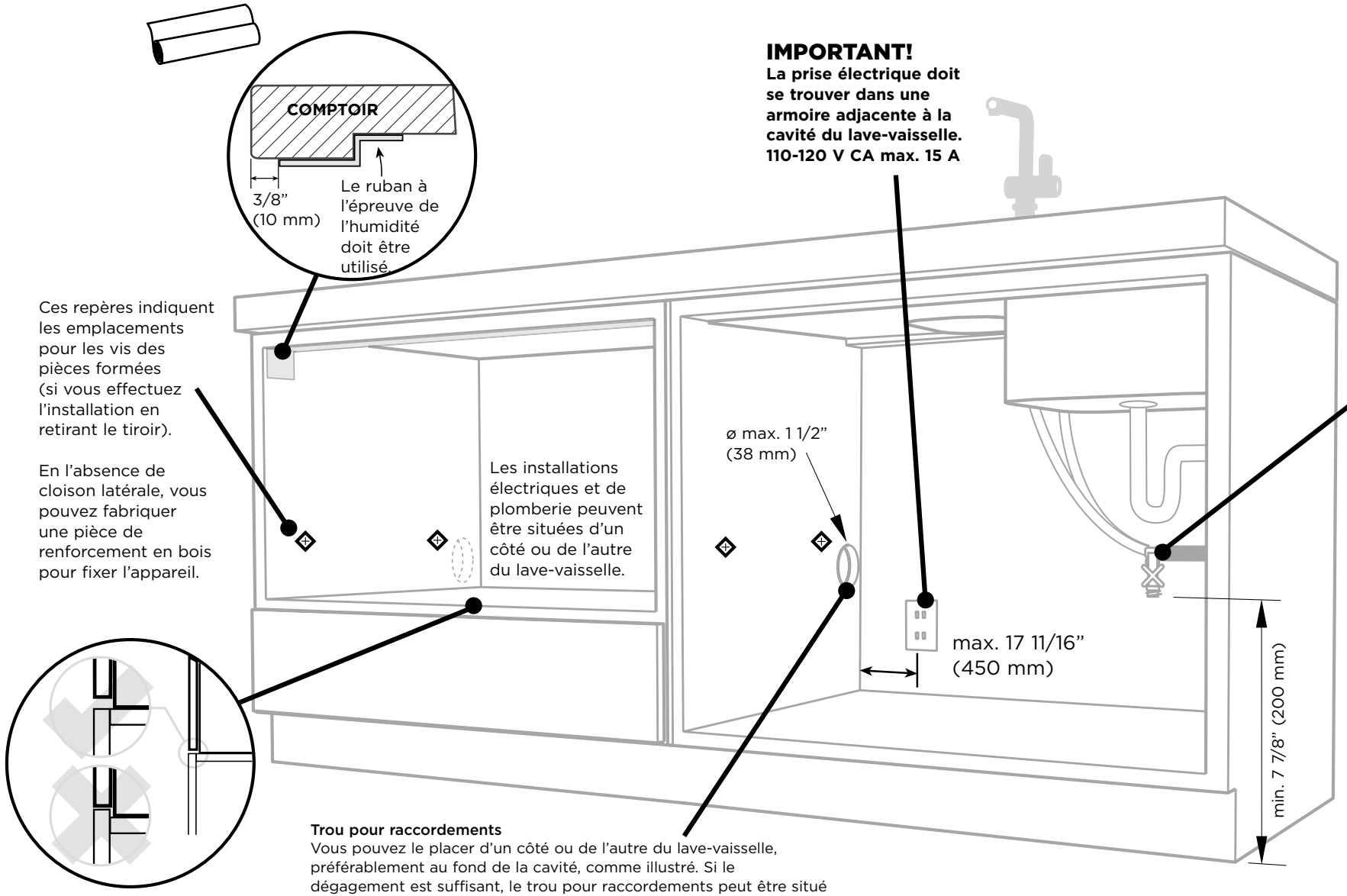

IMPORTANT!
La prise électrique doit se trouver dans une armoire adjacente à la cavité du lave-vaisselle. 110-120 V CA max. 15 A

Raccordement de l’alimentation en eau

Raccordement d’eau **CHAUDE** recommandé (maximum 140 °F/60 °C).

Tuyau fourni pour le raccord à compression mâle de 3/8” (9 mm).

Pression d’eau

Modèles avec adoucisseur d’eau
Max. 1 MPa (145 psi)
Min. 0,1 MPa (14,5 psi)

Modèles sans adoucisseur d’eau
Max. 1 MPa (145 psi)
Min. 0,03 MPa (4,3 psi)

IMPORTANT!
Les armoires adjacentes ne doivent pas dépasser la base de la cavité.

Trou pour raccordements
Vous pouvez le placer d’un côté ou de l’autre du lave-vaisselle, préférablement au fond de la cavité, comme illustré. Si le dégagement est suffisant, le trou pour raccordements peut être situé au-dessus de la plinthe. Si le trou est plus haut, assurez-vous que le ou les tuyaux d’évacuation sont raccordés en ligne droite dans le raccord de vidange.

- Si le trou est pratiqué dans un panneau de bois, assurez-vous d’en arrondir les rebords.
- Si le trou est pratiqué dans un panneau métallique, assurez-vous d’apposer le protecteur de rebord fourni pour éviter d’endommager le cordon d’alimentation.

IMPORTANT!

Distance minimale du sol à prévoir pour le raccordement du tuyau d'évacuation.

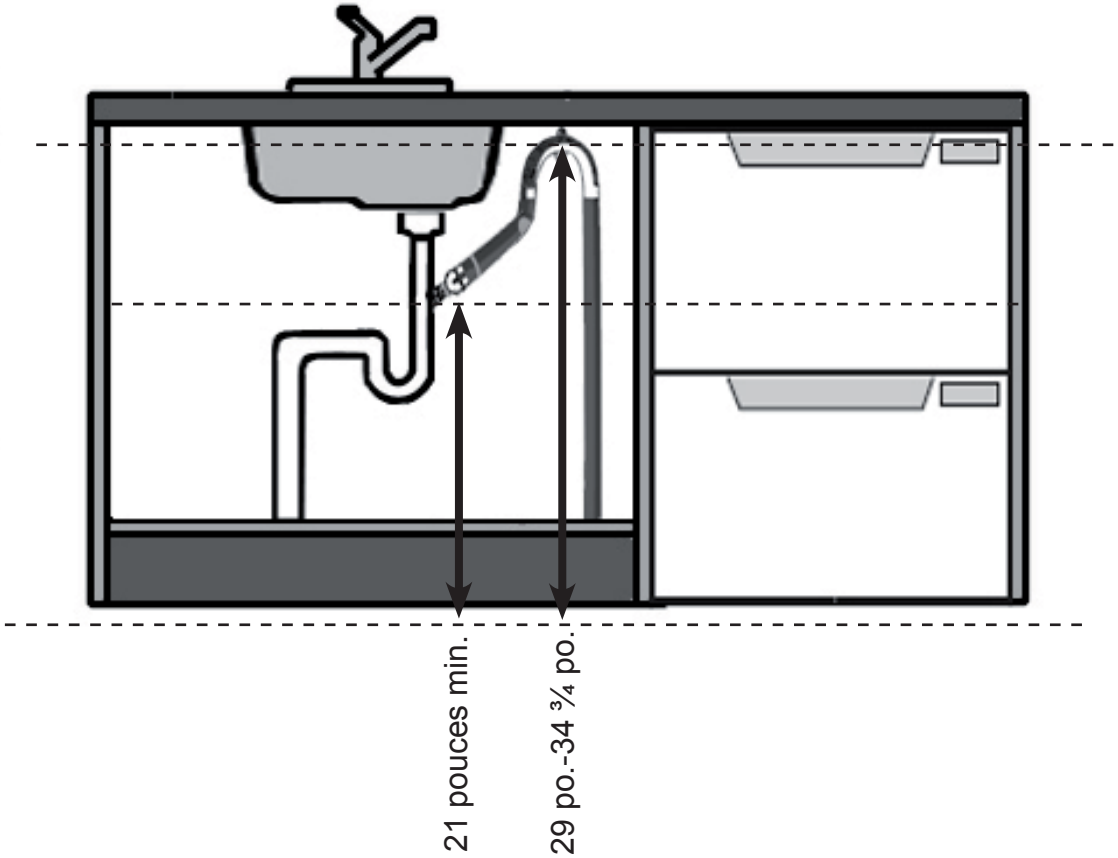

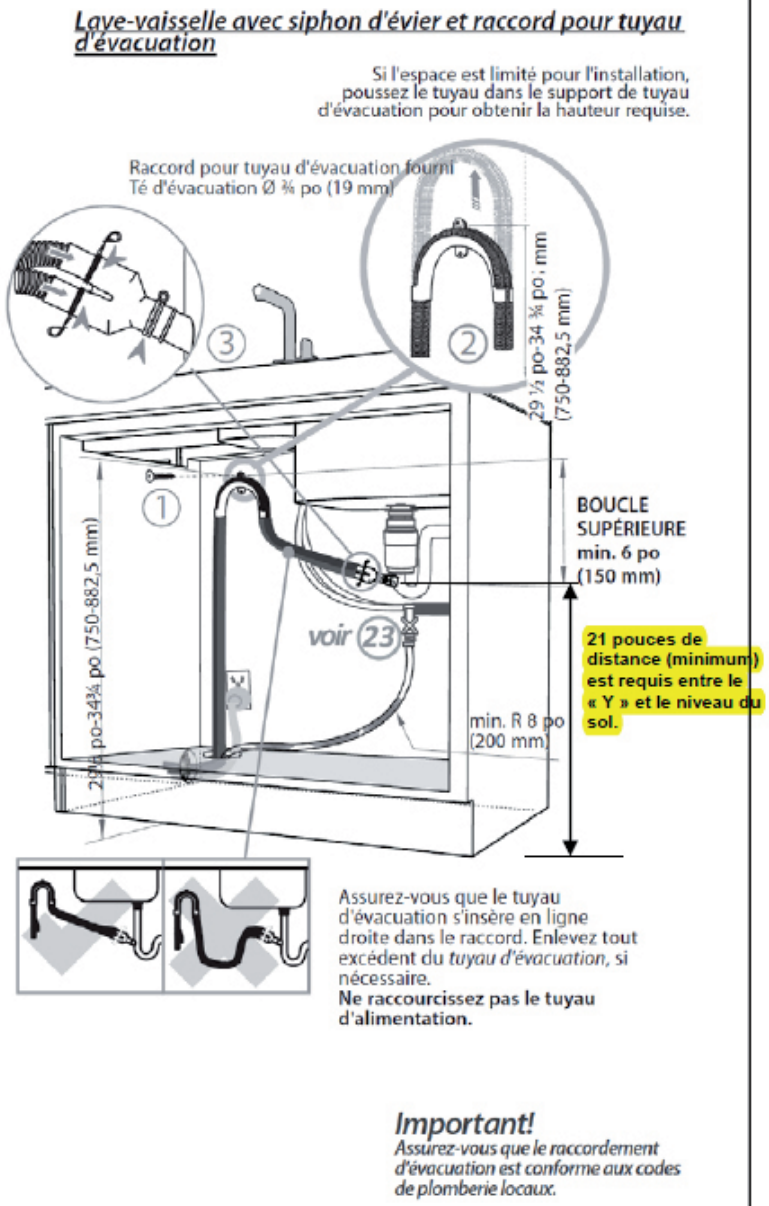

N.B Ces directives sont en complément du guide d'installation. Pour connaître l'ensemble des instructions, veuillez vous référer au guide complet d'installation inclus avec votre appareil.