Four rapide combiné de 30 po

Série 800 – Acier inoxydable noir HBL8743UC

BOSCH
Des technologies pour la vie

HBL8743UC
Acier inoxydable noir

Aussi offert en :

Acier inoxydable HBL8753UC

Les fours rapides combinés Bosch créent un centre de cuisson tout-en-un avec un four rapide supérieur et un four à convection européenne véritable en dessous.

Caractéristiques et avantages

L'acier inoxydable noir de Bosch protège contre les égratignures et les traces de doigts.

Four à micro-ondes et à convection 2 en 1 avec 9 programmes SpeedChef[MD] pour simplifier la cuisson et obtenir des résultats rapides.

Le mode convection multi-grilles du four inférieur permet d'obtenir des résultats de cuisson uniformes, même en utilisant les 3 grilles simultanément.

Téléchargez l'application Home Connect pour surveiller et contrôler à distance votre four mural Bosch avec votre téléphone intelligent ou votre tablette.

Propriétés générales

Home Connect[MC] – cavité inférieure (Compatibilité Wi-fi)	Oui
Modes de cuisson - cavité supérieure	Four rapide; 12 programmes automatiques (incluant Décongélation automatique, Beurre fondu, Ramollissement de la crème glacée, Pizza), 9 programmes de cuisson avec capteur, 9 programmes SpeedChef[MD], Grillage élevé et bas, Convection européenne, Garder au chaud, Aliments congelés
Modes de cuisson - cavité inférieure	Cuisson, Gril variable (élevé et bas), Rôtissage, Réchaud, Sabbat, Levage de pâte, Cuisson par convection, Gril par convection, Rôtissage par convection, Pizza, Véritable convection européenne multi-grilles, Conversion de convection, Sonde de température, Préchauffage rapide
Type de nettoyage - inférieur	Autonettoyage
Grille télescopique	1
Type d'éclairage	DEL (supérieur); incandescent (inférieur)
Lumières intérieures	1 supérieure / 2 inférieures

Performance du four

Puissance du micro-ondes - cavité supérieure	1000 W
Puissance des éléments de cuisson/grillage - cavité supérieure	600 / 1 750 W
Puissance de l'élément de convection - cavité supérieure	1 700 W
Puissance des éléments de cuisson/grillage - cavité inférieure	2 400 / 3 800 W
Puissance de l'élément de convection - cavité inférieure	2 000 W

Détails techniques

Watts (W)	9 600 W
Disjoncteur (A)	40 A
Volts (V); Fréquence (Hz)	240 / 208 V; 60 Hz
Longueur du cordon d'alimentation (po)	50 po
Type de fiche d'alimentation	Branchment fixe, pas de fiche
Source d'énergie	Électrique

Dimensions et poids

Dimensions générales de l'appareil (HxLxP) (po)	49 po x 29 3/4 po x 24 1/2 po
Taille de découpe exigée – Standard (HxLxP) (po)	48 5/8 po x 28 1/2 po x 23 1/2 po
Taille de découpe exigée – En affleurement (HxLxP) (po)	49 1/8 po x 30 po x 24 1/2 po
Taille de la cavité du four rapide – supérieur	1,6 pi3
Dimensions globales de la cavité du four rapide supérieur (HxLxP) (po)	9 7/8 po x 16 1/2 po x 16 1/2 po
Diamètre du plateau tournant en métal (po)	13 3/4 po de diamètre
Plateau tournant – Dim. max. de plat de céramique – supérieur	12 1/2 po de diamètre
Grille – Dim. max. de plat rectangulaire – supérieur	15 po x 12 po
Taille de la cavité du four – inférieur	4,6 pi3
Dimensions globales de la cavité du four inférieur (HxLxP) (po)	17 13/16 po x 24 1/8 po x 18 po
Dimensions de la cavité utilisable du four inférieur (HxLxP) (po)	12 1/4 po x 23 1/4 po x 15 1/4 po
Poids net (lb)	259 lb

Accessoires - inclus:

Four supérieur : plateau tournant en métal, grille carrée, plat de cuisson en céramique
Four inférieur : 1 grille télescopique et 2 grilles standard, sonde de température

Accessoires - en option

HEZTR301
Grille téléscopique de 30 po

*Four mural inférieur seulement

Four rapide combiné de 30 po

Série 800 – Acier inoxydable noir HBL8743UC

BOSCH
Des technologies pour la vie

Détails d'installation

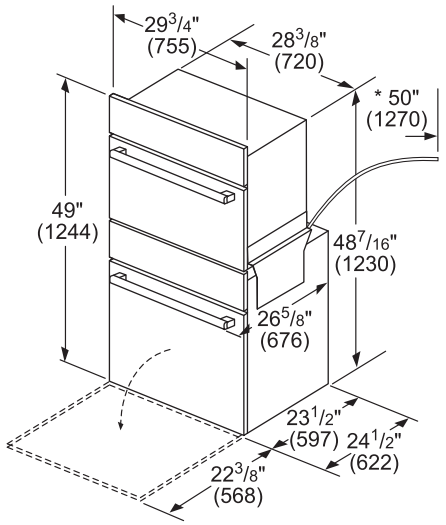

* Conduit de câbles 50" (1270 mm) du four inférieur

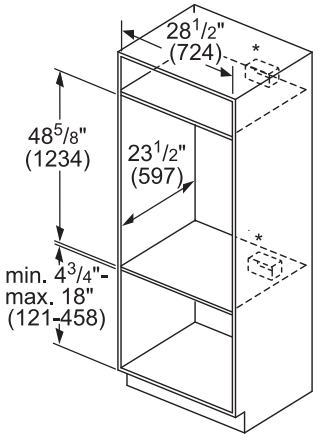

* Le boîtier de raccordement peut être installé au-dessus, au-dessous, ou à gauche ou à droite de l'unité à portée du caniveau de câbles.

Mesures en pouces (mm)

Montage affleurant

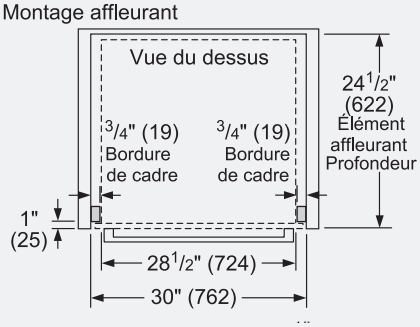

Vue latérale

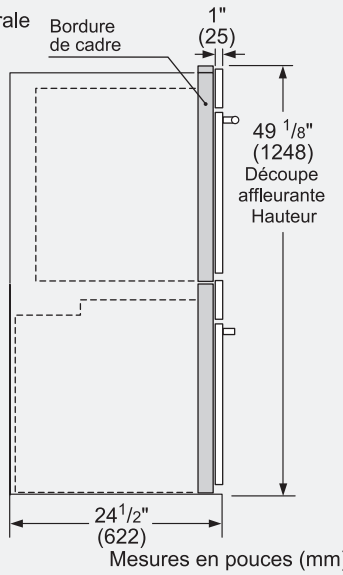

Mesures en pouces (mm)

Exemple d'encastrement affleurant

Four mural simple illustré.

Accessoires : Pour acheter des accessoires, des nettoyants et des pièces Bosch, composez le 1-800-944-2904 (du lundi au vendredi de 5 h à 18 h HNP, le samedi de 6 h à 15 h HNP).

Notes : Toutes les dimensions (hauteur, largeur et profondeur) sont indiquées en pouces. BSH se réserve le droit absolu et illimité de changer les matériaux du produit et les spécifications en tout temps, sans préavis. Veuillez consulter les instructions d'installation du produit pour les dimensions finales et autres détails avant la découpe.

Garanties : Veuillez consulter le manuel d'utilisation et d'entretien ou le site Web de Bosch pour la déclaration de garantie limitée.

Pour de plus amples renseignements sur notre gamme complète de produits, veuillez visiter notre site Web au www.bosch-home.ca ou composer le 1 800-944-2904

© BSH Home Appliances Corporation. Tous droits réservés. Bosch est une marque déposée de Robert Bosch GmbH.

Four rapide combiné de 30 po

Série 800 – Acier inoxydable noir HBL8743UC

BOSCH
Des technologies pour la vie

Détails d'installation

Installation standard
Four combiné au-dessus de tiroir de rangement ou de tiroir chauffant

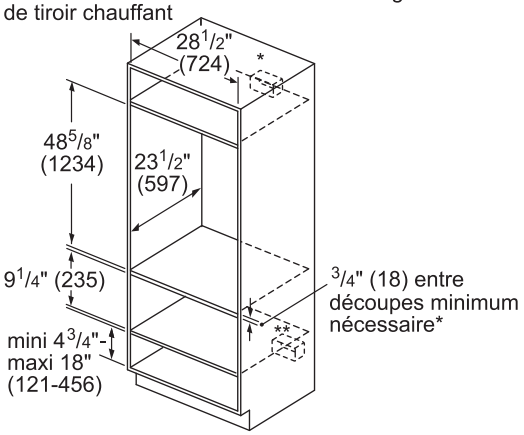

* Four mural-La prise peut être placée au-dessus ou à droite ou à gauche de l'unité, à proximité de la ligne d'alimentation.
** Le raccordement électrique peut se situer au-dessous (selon l'espace disponible) ou à coté du tiroir à proximité de du câble de puissance.

Mesures en pouces (mm)

Installation affleurante
Four combiné au-dessus d'un tiroir de rangement ou d'un tiroir chauffant
Vue latérale

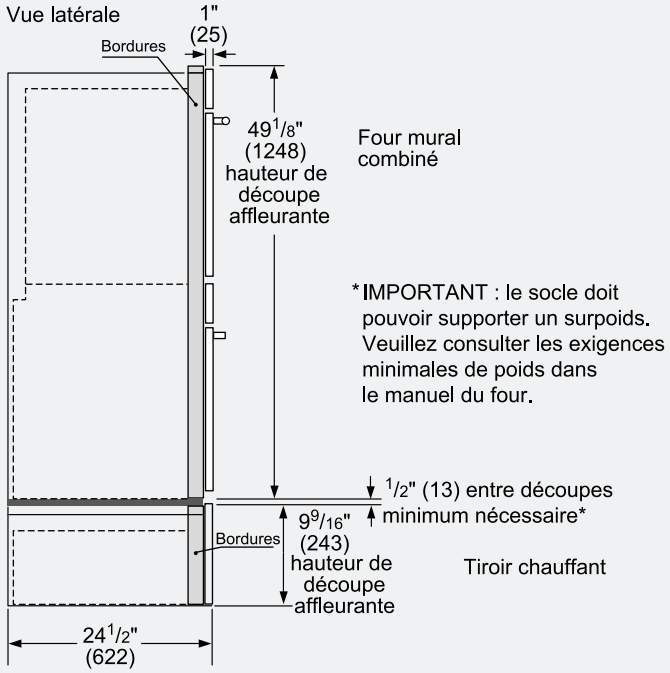

Mesures en pouces (mm)

Accessoires : Pour acheter des accessoires, des nettoyants et des pièces Bosch, composez le 1-800-944-2904 (du lundi au vendredi de 5 h à 18 h HNP, le samedi de 6 h à 15 h HNP).

Notes : Toutes les dimensions (hauteur, largeur et profondeur) sont indiquées en pouces. BSH se réserve le droit absolu et illimité de changer les matériaux du produit et les spécifications en tout temps, sans préavis. Veuillez consulter les instructions d'installation du produit pour les dimensions finales et autres détails avant la découpe.

Garanties : Veuillez consulter le manuel d'utilisation et d'entretien ou le site Web de Bosch pour la déclaration de garantie limitée.

Pour de plus amples renseignements sur notre gamme complète de produits, veuillez visiter notre site Web au www.bosch-home.ca ou composer le 1 800-944-2904

© BSH Home Appliances Corporation. Tous droits réservés. Bosch est une marque déposée de Robert Bosch GmbH.