556-092 SUMI ASSEMBLY INSTRUCTIONS / INSTRUCTION D'ASSEMBLAGE

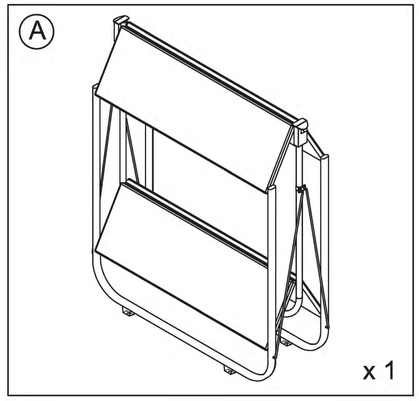

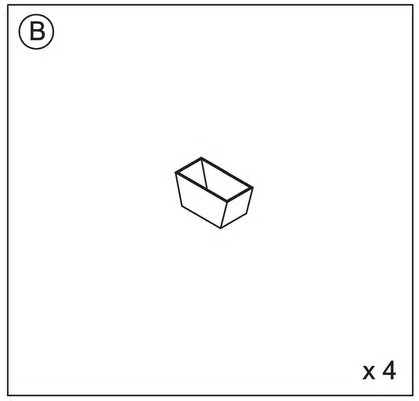

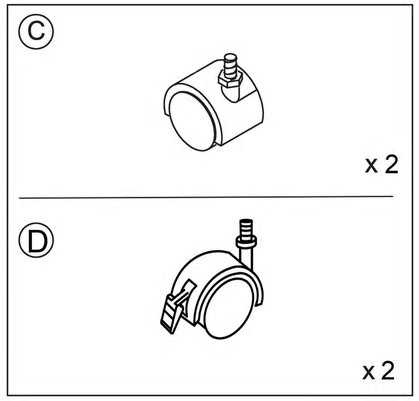

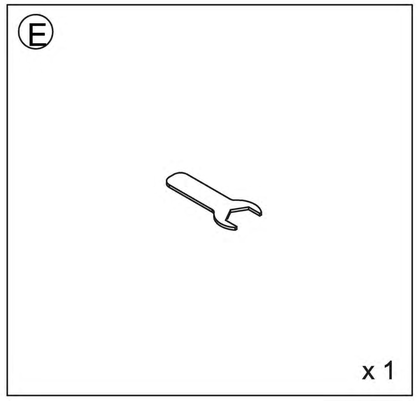

STEP1

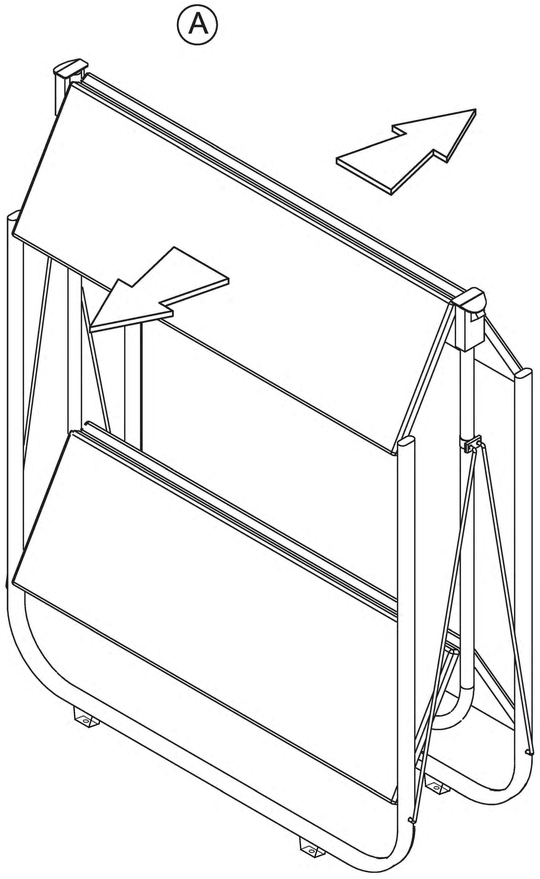

STEP2

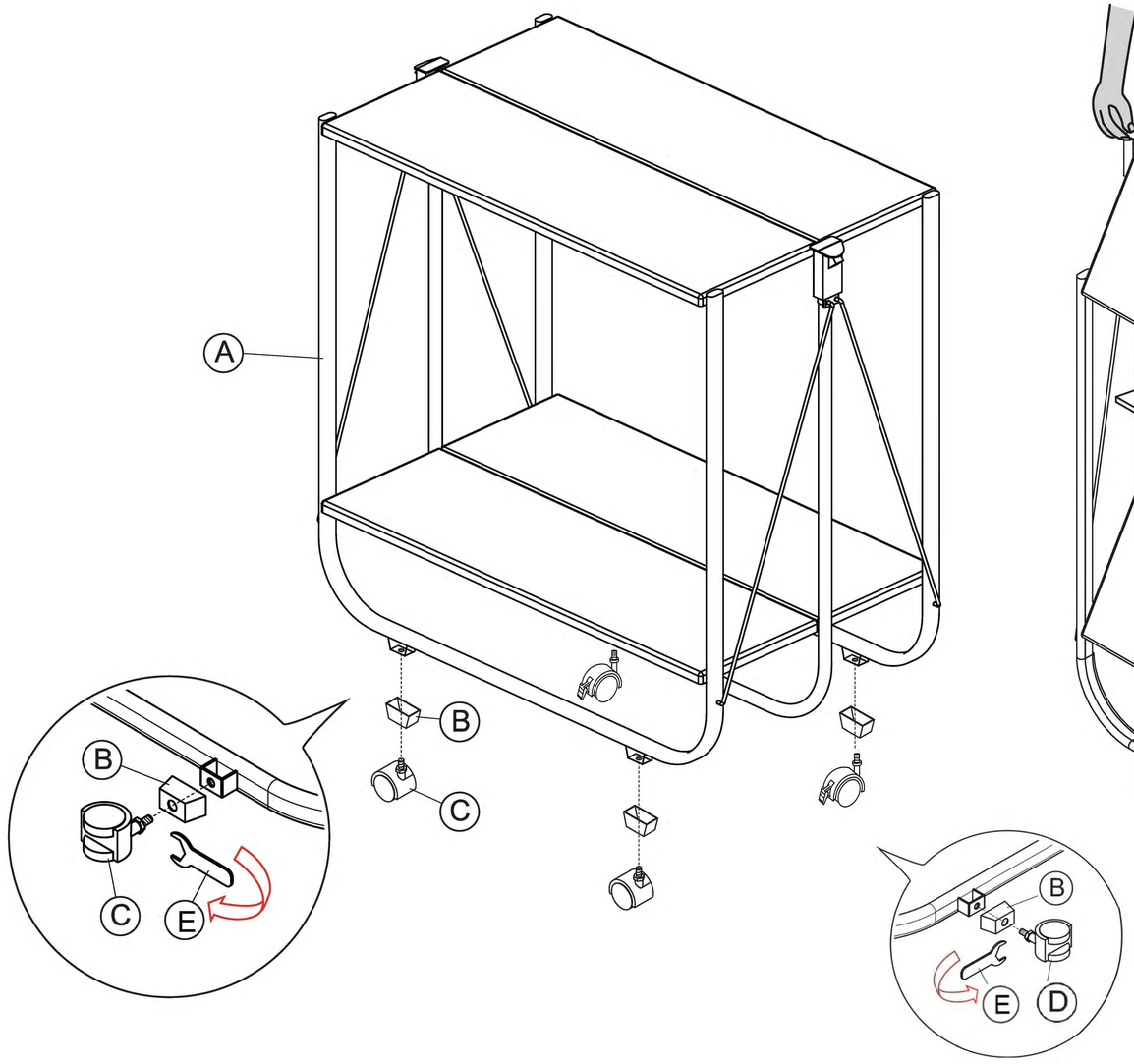
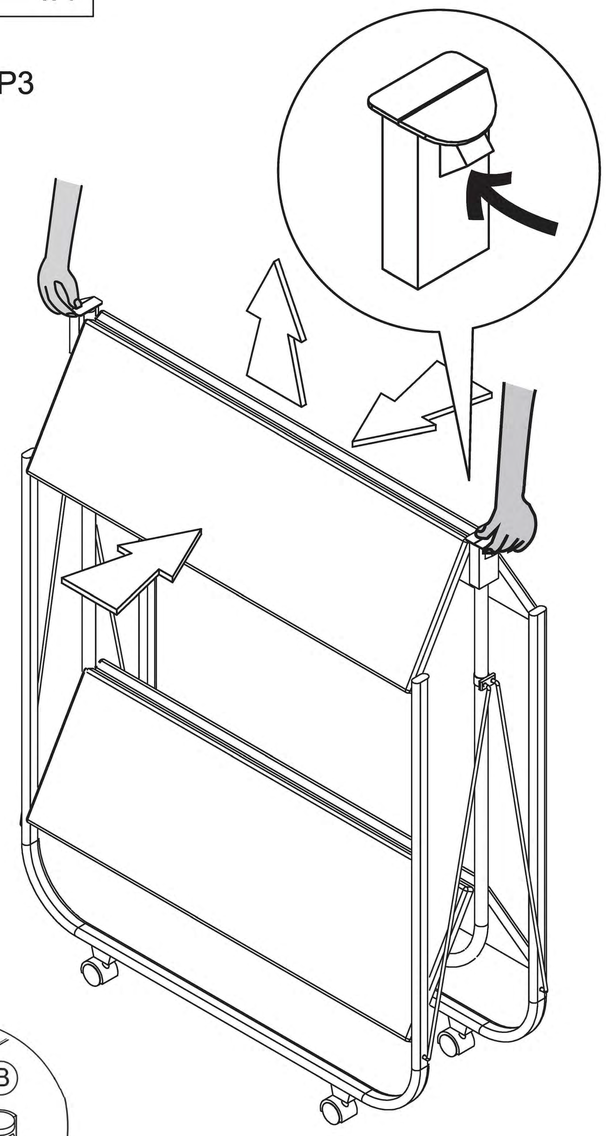
STEP3