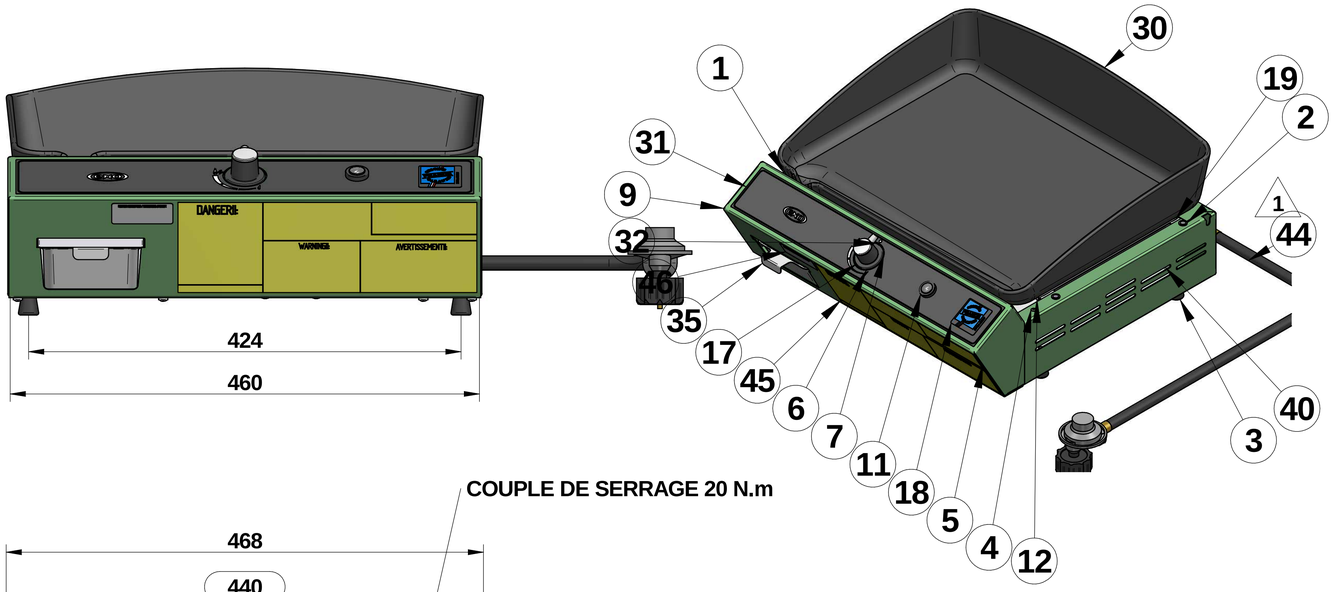

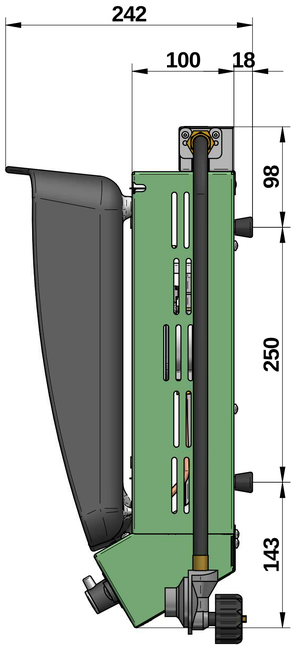

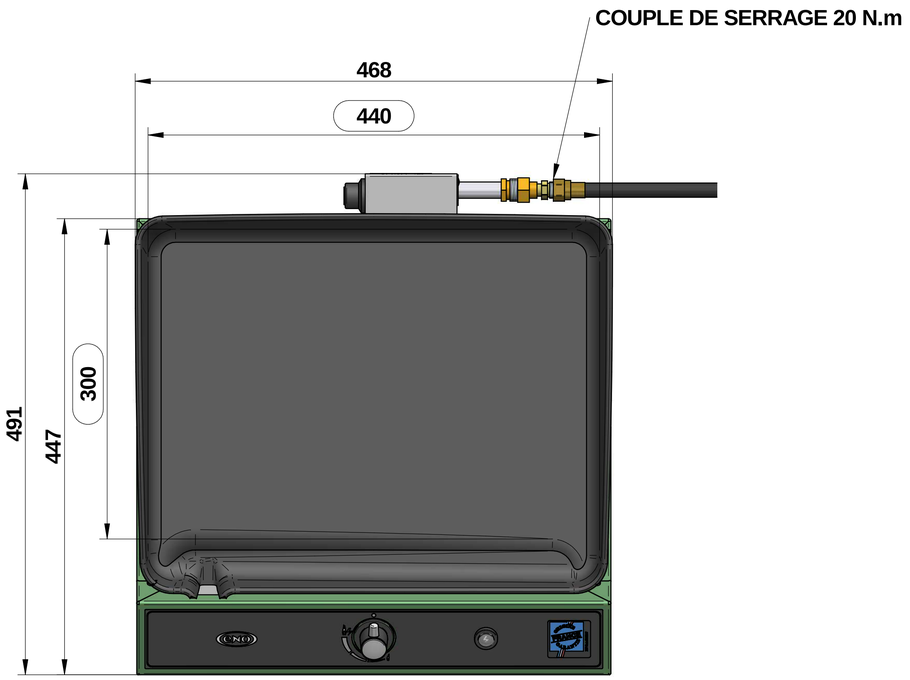

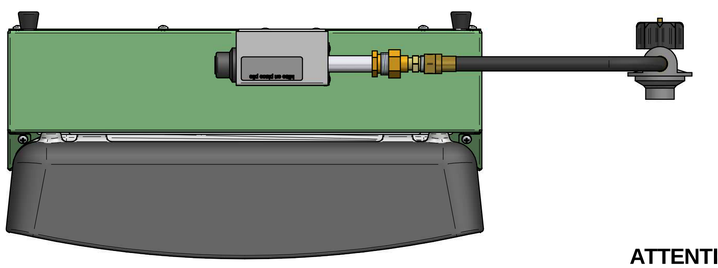

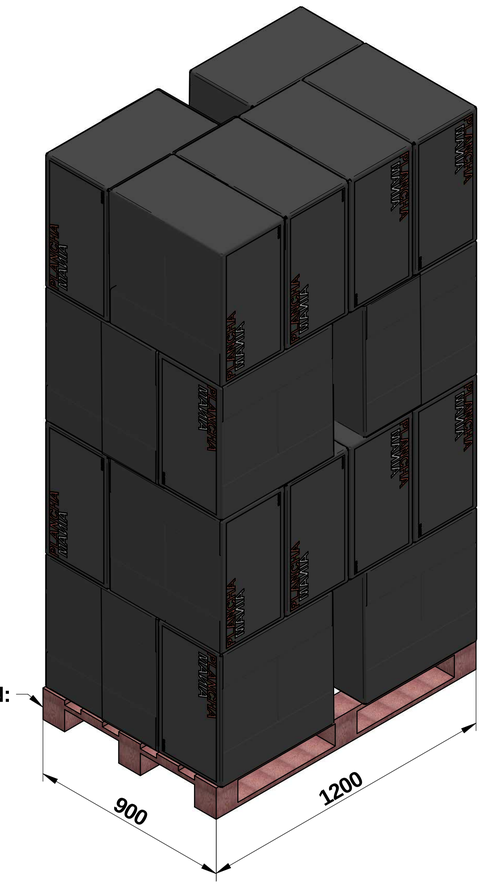

N°	Qté	Description	Matière	Référence	Indice
47*	1	ETIQ. CHANGEMENT PILE			
46	1	ETIQ. INSTRUCTION ALLUMAGE			
45	1	ETIQ. AVERTISSEMENT UTILISATION			
44	1	DETENDEUR + FLEX. UL/CSA		72144	
43*	1	RACCORD G/2 + 5/8 SAE SOUDE		RGA025310	
42*	1	JOINT ETANCHEITE 18X12X2	Klingèrite	70297	A
40	1	CARTER BERGERAC 45	Acier galvanisé	53134036	
39*	1	BOUTON POUSSOIR	Acier	72646	A
38*	1	SUPPORT PORTE PILE	Acier inox 441 (Féritique)	53144133	
37*	1	BRIDE RAMPE Φ 16 mm	Acier galvanisé	61073	
36*	2	VIS CBL Z,M4-35 INOX	Inox	71600	
35	1	BAC A GRAISSE PLANCHA	Acier inoxydable Z7CN18.09	53028128	A
34*	1	SUPPORT BAC A GRAISSE	Acier galvanisé	53144029	
33*	1	MAINTIEN RAMPE ALIM.	Acier inox 441 (Féritique)	62386	
32	1	RAMPE ALIMENTATION 1 Feu		61276	
31	1	LEXAN "BERGERAC 45"	Acier	36313	
30	1	GRILLOIR EMAILLE	Fonte grise EN-GJL-200	5311002238	D
29*	1	CHAPEAU BRULEUR RAPIDE SABAF III	Acier	60027	
28*	1	COUPELLE BRUL. RAP. "SABAF 3"	Aluminium, 1060 (A6)	60025	
27*	1	ECROU DE THERMOCOUPLE	Acier	F89202	
26*	1	THERMOCOUPLE LG 750 COAX.	Acier	71673	
25*	1	AGRAFE FIX. BOUGIE	Acier	F89211	
24*	1	BOUGIE+FIL LG.900mm	Acier	60033	
23*	2	VIS CBL Z,M4-8 INOX	Inox	71182	
22*	1	INJECTEUR REP.: 87	Laiton	58297	
21*	1	POT BRUL. RAP. "SABAF 3"	Aluminium, 1060 (A6)	60024	
20*	1	ALIM. BRUL. RIVIERA 45		61380	
19	1	SUPPORT BRUL. "CHAMBORD 45"	Acier galvanisé	53134034	D
18	1	ORIGINE FRANCE GARANTIE	Papier	82196	
17	1	MANETTE D.40 (Plat 6h)	Bakélite	55037	
16*	4	ECROU H, M4	Inox	71193	
15*	2	VIS CBL Z,M4-12 INOX	Inox	71183	
14*	1	ALLUMEUR 2 VOIES 1,5 Vdc	Plastique	72653	
13*	1	PORTE-PILE 1,5V		72647	A
12	1	SUP. GRILLOIR "CHAMBORD 45"	Acier inox 441 (Féritique)	53134131	A
11	1	CAPOT BOUTON POUSSOIR		72720	
10*	10	VIS CBL Z,N°10-12,7 ,C inox	Inox	71244	
9	1	BANDEAU "BERGERAC 45"	Acier galvanisé	5313403801	B
8*	4	ECROU A PINCER INOX	Inox	71383	
7	2	VIS CBL Z,M4-20 INOX	Inox	71458	
6	1	ROBINET A/SECURITE	Aluminium	72141	B
5	1	SUPPORT ROB. "CHAMBORD 45"	Acier inoxydable feritique	53134125	B
4	14	RIVET A RUPTURE DE TIGE D.4	Acier inoxydable Z7CN18.09	71389	
3	4	PIED ORIENTABLE M6-26		71646	B
2	8	ECROU A SERTIR A/COLL.M6 INOX	Inox	71464	
1	1	CAISSON "BERGERAC 45"	Acier galvanisé	5313403001	A

Surface: | **Trait. de Surface:** | **Masse:** 0,000 kg

Ce document est la propriété exclusive de la société ENO.
Toute communication, divulgation ou reproduction, même partielle
doit faire l'objet d'une autorisation écrite de son proprietaire.

Dessiné par: dmichaud **le** 23/02/2018
Vérifié par: **le**
ECHELLE : 1:3
Format: A1

95, rue de la terraudière
B.P. 8532
79025 NIORT Cedex 09

BERGERAC 45 (CAN - US)

Pages 2 / 2

531332704801

\\enteno.local\eno\Betude\PRODUITS FINIS\531332704801.asm

Dernière Modif. le 01/10/2018

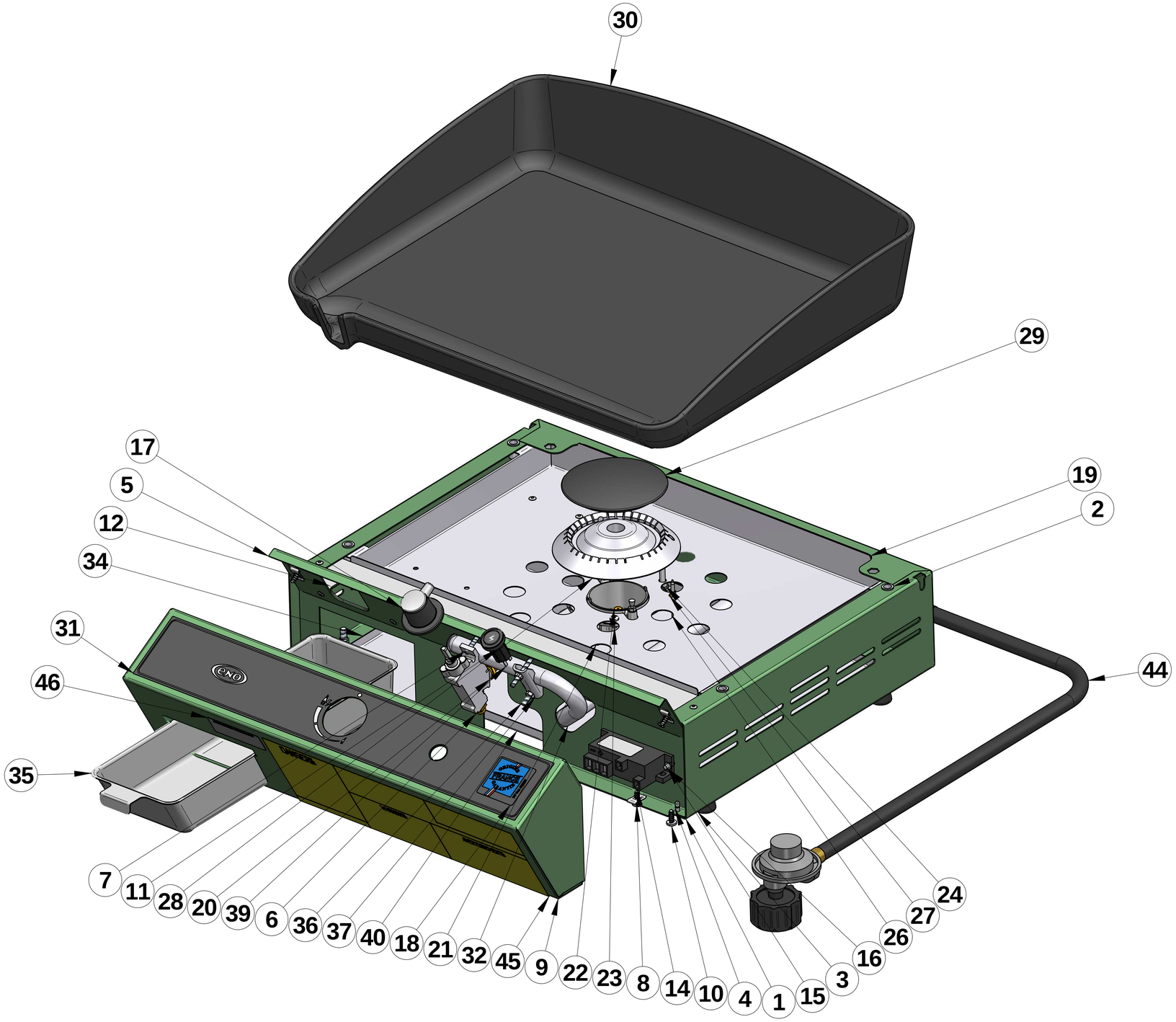

N°	Qté	Référence	Description	Matière	Indice
47*	1		ETIQ. CHANGEMENT PILE		
46	1		ETIQ. INSTRUCTION ALLUMAGE		
45	1		ETIQ. AVERTISSEMENT UTILISATION		
44	1	72144	DETENDEUR + FLEX. UL/CSA		
43*	1	RGA025310	RACCORD G/2 + 5/8 SAE SOUDE		
42*	1	70297	JOINT ETANCHEITE 18X12X2	Klingèrite	A
40	1	53134036	CARTER BERGERAC 45	Acier galvanisé	
39	1	72646	BOUTON POUSSOIR	Acier	A
38*	1	53144133	SUPPORT PORTE PILE	Acier inox 441 (Féritique)	
37	1	61073	BRIDE RAMPE Φ 16 mm	Acier galvanisé	
36	2	71600	VIS CBL Z,M4-35 INOX	Inox	
35	1	53028128	BAC A GRAISSE PLANCHA	Acier inoxydable Z7CN18.09	A
34	1	53144029	SUPPORT BAC A GRAISSE	Acier galvanisé	
33*	1	62386	MAINTIEN RAMPE ALIM.	Acier inox 441 (Féritique)	
32	1	61276	RAMPE ALIMENTATION 1 Feu		
31	1	36313	LEXAN "BERGERAC 45"	Acier	
30	1	5311002238	GRILLOIR EMAILLE	Fonte grise EN-GJL-200	D
29	1	60027	CHAPEAU BRULEUR RAPIDE SABAF III	Acier	
28	1	60025	COUPELLE BRUL. RAP. "SABAF 3"	Aluminium, 1060 (A6)	
27	1	F89202	ECROU DE THERMOCOUPLE	Acier	
26	1	71673	THERMOCOUPLE LG 750 COAX.	Acier	
25*	1	F89211	AGRAFE FIX. BOUGIE	Acier	
24	1	60033	BOUGIE+FIL LG.900mm	Acier	
23	2	71182	VIS CBL Z,M4-8 INOX	Inox	
22	1	58297	INJECTEUR REP.: 87	Laiton	
21	1	60024	POT BRUL. RAP. "SABAF 3"	Aluminium, 1060 (A6)	
20	1	61380	ALIM. BRUL. RIVIERA 45		
19	1	53134034	SUPPORT BRUL. "CHAMBORD 45"	Acier galvanisé	D
18	1	82196	ORIGINE FRANCE GARANTIE	Papier	
17	1	55037	MANETTE D.40 (Plat 6h)	Bakélite	
16	4	71193	ECROU H, M4	Inox	
15	2	71183	VIS CBL Z,M4-12 INOX	Inox	
14	1	72653	ALLUMEUR 2 VOIES 1,5 Vdc	Plastique	
13*	1	72647	PORTE-PILE 1,5V		A
12	1	53134131	SUP. GRILLOIR "CHAMBORD 45"	Acier inox 441 (Féritique)	A
11	1	72720	CAPOT BOUTON POUSSOIR		
10	10	71244	VIS CBL Z,N°10-12,7 ,C inox	Inox	
9	1	5313403801	BANDEAU "BERGERAC 45"	Acier galvanisé	B
8	4	71383	ECROU A PINCER INOX	Inox	
7	2	71458	VIS CBL Z,M4-20 INOX	Inox	
6	1	72141	ROBINET A/SECURITE	Aluminium	B
5	1	53134125	SUPPORT ROB. "CHAMBORD 45"	Acier inoxydable feritique	B
4	14	71389	RIVET A RUPTURE DE TIGE D.4	Acier inoxydable Z7CN18.09	
3	4	71646	PIED ORIENTABLE M6-26		B
2	8	71464	ECROU A SERTIR A/COLL.M6 INOX	Inox	
1	1	5313403001	CAISSON "BERGERAC 45"	Acier galvanisé	A

Surface: **Trait. de Surface:** **Masse:** 0,000 kg

Ce document est la propriété exclusive de la société ENO.
Toute communication, divulgation ou reproduction, même partielle
doit faire l'objet d'une autorisation écrite de son proprietaire.

Dessiné par: dmichaud **le** 23/02/2018

Vérifié par: **le**

ECHELLE :

Format: A1

95, rue de la terraudière
B.P. 8532
79025 NIORT Cedex 09

BERGERAC 45 (CAN - US)

Pages 2 / 2

531332704801

\\enteno.local\eno\Betude\PRODUITS FINIS\531332704801.asm

Dernière Modif. le 01/10/2018