Hisense

life reimagined

USER MANUAL

Before operating this appliance, please read this manual carefully and retain it for future reference.

DH5S452BW **DH5S452BB** **DH5S452BT**

EN

English

For questions about features, operation/performance, parts or service, call: 1-855-344-7367.

Thank you very much for choosing our company's products.

- Please correctly install and use this product, and do not use this product to dry items that are not suitable for drying in a clothes dryer.
- The images in the manual are for illustration purposes only. The appearance, printing, etc. shall be subject to the actual product.
- Our company emphasizes technology updates. In order to enhance the overall performance of this appliance, we will make technical changes to it without further notice. Your understanding is appreciated.
- This product is for household use only.

The following symbols in this manual are indicated as follows:

Information, suggestions, prompts, or advice

WARNING - GENERAL HAZARD

WARNING - ELECTRIC SHOCK HAZARD

WARNING - BURN HAZARD

WARNING - FIRE HAZARD

Please read the user manual carefully.

CONTENTS

4 IMPORTANT SAFETY INSTRUCTIONS — IMPORTANT SAFETY INSTRUCTIONS

15 PRODUCT DESCRIPTION — PRODUCT OVERVIEW
16 Specifications

17 INSTALLATION AND CONNECTION — INSTALLATION INSTRUCTIONS
17 Packing/Packaging
18 Installation
19 Select installation location
21 Installation clearance
25 Leveling the equipment
26 Change the door opening direction
28 Stacking installation
30 Connect the drain hose
31 Connect the power cord
35 Connect the power
35 Check the final installation condition
36 Drying rack
37 Transportation after installation

38 BEFORE USING THE APPLIANCE FOR THE FIRST TIME — OPERATING INSTRUCTIONS

40 PROGRAMS AND FUNCTIONS
41 Program table
43 Additional settings and functions
47 Function selection table
48 Smart networking
49 Start the program
49 End of the program

50 MAINTENANCE AND CLEANING — USER-MAINTENANCE INSTRUCTIONS
50 Clean the filter
51 Clean the heat pump filter
52 Empty the condensate box
53 Clean the humidity sensor
53 Clean the door seal
53 Clean the machine

54 TROUBLESHOOTING — TROUBLE-SHOOTING
56 Fault codes and troubleshooting
57 SERVICING YOUR APPLIANCE

57 USAGE RECOMMENDATIONS — MISCELLANE-OUS

IMPORTANT SAFETY INSTRUCTIONS

READ ALL INSTRUCTIONS BEFORE USEING THE APPLIANCE

⚠ WARNING

To reduce the risk of fire, electric shock, or injury to persons when using your appliance, follow basic precautions, including the following:

⚠ WARNING

Fire or explosion hazard

Failure to follow safety warnings exactly could result in serious injury, death or property damage.

- **Install all clothes dryers in accordance with the installation instructions of the manufacturer of the dryer.**
- **Installation and service must be performed by a qualified installer, service agency or your supplier.**
- **To reduce the risk of severe injury or death, follow all installation instructions.**
- **Do not store or use gasoline or other flammable vapors and liquids in the vicinity of this or any other appliance.**
- **WHAT TO DO IF YOU SMELL GAS**
- **Do not try to light any appliance.**
- **Do not touch any electrical switch; do not use any phone in your building.**
- **Clear the room, building or area of all occupants.**
- **Immediately call your gas supplier from a neighbor's phone. Follow the gas supplier's instructions.**
- **If you cannot reach your gas supplier, call the fire department.**

⚠ WARNING

To reduce the risk of fire or explosion:

- **Do not dry items that have been previously cleaned, washed, soaked, or spotted with gasoline, dry cleaning solvents, or other flammable or explosive substances. They emit vapors that could ignite or explode. Any material that has been in contact with a cleaning solvent or flammable liquids or solids should not be placed in the dryer until all traces of these flammable liquids or solids and their fumes have been removed.**

  There are many highly flammable items used in homes, such as acetone, denatured alcohol, gasoline, kerosene, some liquid household cleaners, some spot removers, turpentine, waxes, and wax removers.

- **Items containing foam rubber (which may be labeled latex foam) or similarly textured rubberlike materials must not be dried on a heat setting. Heated foam rubber materials can, under certain circumstances, ignite spontaneously.**

Safety Messages

Your safety and the safety of others are very important.

We have provided many important safety messages in this manual and on your appliance. Always read and follow all safety messages.

Please read this manual thoroughly to ensure that you know how to safely and efficiently operate the extensive features and functions of your new appliance. Use this appliance only for its intended purpose as described in this instruction manual.

Warnings and Important Safety Instructions in this manual do not cover all possible conditions and situations that may occur. It is your responsibility to use common sense, caution and care when installing, maintaining and operating your dryer.

Because the following operating instructions cover various models, the characteristics of your dryer may differ slightly from those described in this manual and not all warning signs may be applicable.

After reading this manual, store it in a safe place for future reference.

⚠ This is the safety alert symbol.

This symbol alerts you to potential hazards that can kill or injure you and others. All safety messages will follow the safety alert symbol and either the word WARNING or CAUTION.

⚠ WARNING

You may be killed or seriously injured if you do not follow instructions.

⚠ CAUTION

You may be injured or cause damage to the product if you do not follow instructions.

All safety messages will tell you what the potential hazard is, tell you how to reduce the chance of injury, and tell you what may happen if the instructions are not followed.

As with any equipment that uses electricity and moving parts, potential hazards exist. To safely operate this appliance, familiarize yourself with its operation and exercise care when using it.

Installation

Before use, the appliance must be properly installed as described in this manual.

To reduce the risk of severe injury or death, follow all installation instructions.

Install and use in accordance with the manufacturer's instructions.

The dryer must not be installed or stored in an area where it will be exposed to water and/or weather. The dryer area must be kept clear of combustible materials, gasoline, and other flammable vapors and liquids. A dryer produces combustible lint. The area around the dryer should be kept lint-free.

Adhere to all industry recommended safety procedures including the use of long-sleeved gloves and safety glasses.

Connect to a properly rated, protected, and sized power circuit to avoid electrical overload.

Install the drain hose in place.

The appliance must be installed and electrically grounded by qualified service personnel in accordance with local codes.

Before servicing the appliance, disconnect from the electrical supply by unplugging the power cord or turning off the circuit breaker.

When moving or installing the appliance in a different location, call qualified service personnel for installation and service.

Keep packing materials out of the reach of children. Packaging material can be dangerous for children. Children might use them for play. Cartons covered with rugs, bedspreads, or plastic sheets can become airtight chambers. There is a risk of suffocation.

Moving or installation of the appliance requires two or more people.

This appliance is not designed for maritime use or for mobile installations such as in RVs, trailers, aircraft or mobile home.

When installing or moving the appliance, be careful not to pinch, crush, or damage the power cord.

Do not install the appliance in humid spaces.

Do not install near another heat source such as a stove, oven or heater.

The appliance must not be supplied through an external switching device, such as a timer, or connected to a circuit that is regularly switched on and off by a utility.

Do not install or store this appliance where it will be exposed to the weather.

Grounding Instructions

This appliance must be grounded. In the event of malfunction or breakdown, grounding will reduce the risk of electric shock by providing a path of least resistance for electric current. This appliance is equipped with a cord having an equipment-grounding conductor and a grounding plug. The plug must be plugged into an appropriate outlet that is properly installed and grounded in accordance with all local codes and ordinances.

⚠ WARNING

Improper connection of the equipment-grounding conductor can result in a risk of electric shock. Check with a qualified electrician or service representative or personnel if you are in doubt as to whether the appliance is properly grounded.
Do not modify the plug provided with the appliance: if it will not fit the outlet, have a proper outlet installed by a qualified electrician.

This appliance must be positioned near to an electrical power supply.

Operation

Never attempt to operate this appliance if it is damaged, malfunctioning, partially disassembled, or has missing or broken parts, including a damaged cord or plug.

Repair or immediately replace all power cords that have become frayed or otherwise damaged. Do not use a cord that shows cracks or abrasion damage along its length or at either end.

If you detect a strange sound, a chemical or burning smell, or smoke coming from the appliance, unplug it immediately, and contact the after-sales service center.

Never unplug the appliance by pulling on the power cord. Always grip the plug firmly and pull straight out from the outlet.

Do not use an extension cord or adapter with this appliance.

Do not grasp the power cord or touch the appliance controls with wet hands.

Do not modify or extend the power cord.

In case of flooding, please disconnect the power plug and contact the after-sales service center.

Do not store or use gasoline or other flammable vapors and liquids in the vicinity of this or any other appliance. For installation in a garage, the dryer must be installed at a minimum height of 18 inches.

Do not let children or pets climb inside the dryer drum.

Keep the area underneath and around your appliances free of combustible materials (lint, paper, rags, etc.), gasoline, chemicals and other flammable vapors and liquids.

This appliance is not intended for use by persons (including children) with reduced physical, sensory or mental capabilities, or lack of experience and knowledge, unless they have been given supervision or instruction concerning the use of the appliance by a person responsible for their safety.

Do not abuse, sit on, or stand on the door of the appliance.

Risk of Suffocation and Injury from Entrapment: Do not allow children to play on or in the appliance. Close supervision of children is necessary when the appliance is used near children.

Do not put oily or greasy clothing, candles or flammable materials on top of the appliance.

Do not reach into the appliance if the drum is moving.

Keep area around the exhaust opening and adjacent surrounding areas free from the accumulation of lint, dust, and dirt.

Do not use fabric softeners or products to eliminate static unless recommended by the manufacturer of the fabric softener or product.

Do not tamper with controls.

Ensure pockets are free of small, irregularly shaped hard objects and foreign material, i.e. coins, knives, pins, etc. These objects could damage your dryer.

Always check the inside of the dryer for foreign objects before loading laundry. Keep the door closed when not in use.

Do not dry clothing with large buckles, buttons, or other heavy metal or solid objects.

Do not place items exposed to cooking oils in your dryer. Items contaminated with cooking oils may contribute to a chemical reaction that could cause a load to catch fire. To reduce the risk of fire due to contaminated loads, the final part of a tumble dryer cycle occurs without heat (cool down period). Avoid stopping a tumble dryer before the end of the drying cycle unless all items are quickly removed and spread out so that the heat is dissipated.

Do not dry articles that have been previously cleaned in, washed in, soaked in, soiled with or spotted with gasoline, dry cleaning solvents, vegetable oil, cooking oil or other flammable or explosive substances, as they give off vapors that could ignite or explode.

All washed and unwashed fabrics that contain vegetable oil or cooking oil can be dangerous. Washing these items in hot water with extra detergent will reduce, but not eliminate, the hazard. Always use the Cool Down cycle for these items to reduce their temperature. Never remove these items from the dryer hot or interrupt the drying cycle until the items have run through the Cool Down cycle. Never pile or stack these items when they are hot.

In the event of a gas leak (propane gas, LP gas, etc.) do not operate this or any other appliance. Open a window or door to ventilate the area immediately.

Do not put living animals such as pets inside the appliance.

Do not put any part of your body, such as your hands or feet, or metal objects under the appliance.

Take care your fingers are not caught in the door when closing it. This may result in injury.

Use this appliance only for its intended purpose.

Do not use replacement parts that have not been recommended by the manufacturer (e.g.parts made at home using a 3D printer). Only use factory certified replacement parts.

Always check the inside of the appliance for foreign objects before use.

Do not use heat to dry articles containing foam rubber or similarly textured rubber-like materials.

Do not store plastic, paper, or clothing that may burn or melt on top of the dryer during operation.

Remove the door before the appliance is removed from service or discarded to avoid the danger of children or small animals getting trapped inside.

Maintenance

Do not repair or replace any part of the appliance or attempt any servicing unless specifically recommended in the user-maintenance instructions or in published user-repair instructions that you understand and have the skills necessary to carry out.

Remove any dust or foreign matter from the power plug pins.

Unplug the appliance before cleaning to avoid the risk of electric shock.

Certain internal parts are intentionally not grounded and may present a risk of electric shock only during servicing. Service personnel – Do not contact the following parts while the appliance is energized: Motor, control board, noise filter, drain pump, fan, variable frequency motor, and compressor capacitor.

Disconnect this appliance from the power supply before cleaning and attempting any user maintenance. Turn off the appliance does not disconnect this appliance from the power supply.

To avoid physical injury and burns, use care when cleaning the condenser and do not touch or clean the condenser with bare hands.

(For Heat pump Clothes dryer) Sharp Edges – to reduce the risk of injury, use care when cleaning the condenser or evaporator coil fins.

The interior of the appliance and exhaust duct should be cleaned periodically by qualified service personnel.

CAUTION STATEMENTS

⚠ CAUTION

To reduce the risk of minor or moderate injury to persons, malfunction, or damage to the product or property when using this product, follow basic precautions, including the following:

Installation

Install the appliance on a firm and level floor.

Store and install the appliance where it will not be exposed to temperatures below freezing or exposed to outdoor weather conditions.

Operation

Clean the lint filter before or after each load.

Do not use fabric softeners or products to eliminate static unless recommended by the manufacturer of the fabric softener or product.

If the drain hose is frozen in winter, thaw it out before use.

Before the appliance is removed from service or discarded, remove the door to the drying compartment.

SAVE THESE INSTRUCTIONS

PRODUCT DESCRIPTION

Front

1 Condensate box
2 Knob
3 Control panel
4 Door
5 Filter
6 Air vent
7 Heat exchanger door cover

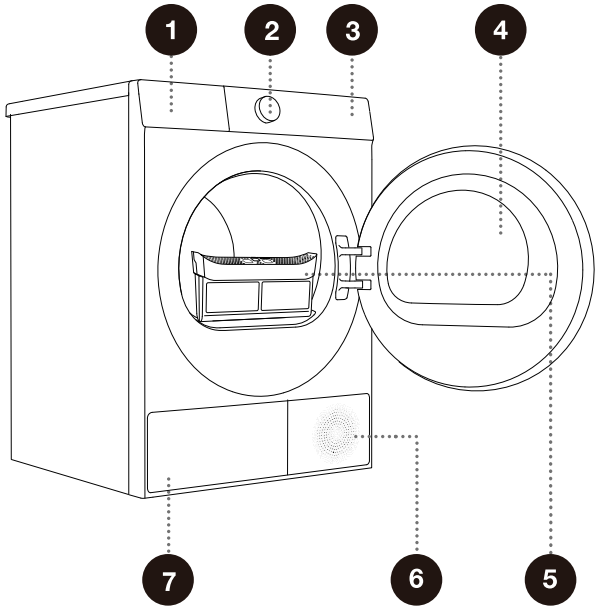

Back

1 Power cord
2 Condensate discharge hose
3 Adjustable feet

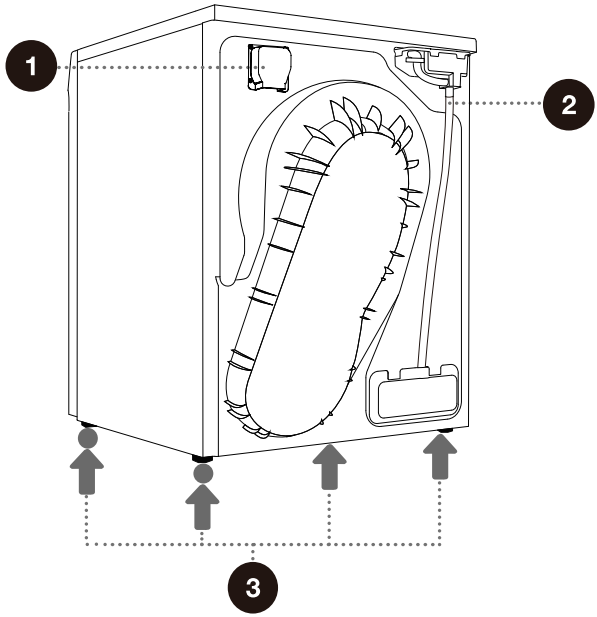

The illustrations in this manual are for demonstration purposes only. Due to product improvements and series expansion, the product appearance, color, and functional components you receive may differ from the illustrations in this manual. Please refer to the actual product.

SPECIFICATIONS

Rated voltage	120/240V~
Rated frequency	60Hz
Rated current	3.2A
Refrigerant type	R134a
Refrigerant capacity	355g
Net weight	126lb(57kg)

Dimensions (mm)

Index	Dimensions
A	24" (595mm)
B	33 1/2"(845mm)
C	24" (610mm)
D	25" (640mm)
E	26 1/2"(670mm)
F	45 1/2"(1150mm)

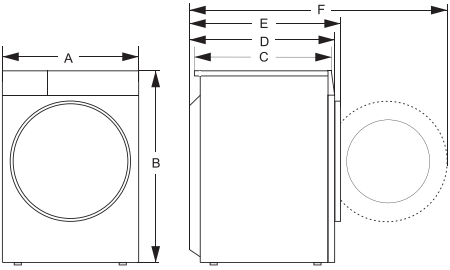

INSTALLATION AND CONNECTION

PACKING/PACKAGING

Install the clothes dryer according to the manufacturer's instructions and local codes.

Please first remove all the packaging and foam, especially the foam base. When unpacking the device, please do not use sharp objects to damage it. Keep packaging materials (plastic bags, other plastic parts, etc.) out of reach of children.

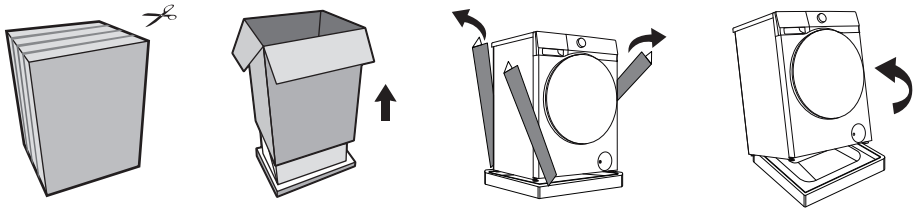

The process of packing the machine is just the opposite of unpacking above.

Please check the device for any damage. If damaged, do not use it, and immediately contact after-sales service.

The packaging is made of environmentally friendly materials and can be recycled, processed, or disposed of without causing harm to the environment. For this purpose, packaging materials are labeled appropriately.

The icon on the product or its packaging indicates that this product cannot be disposed of as household waste. Please dispose of this product at a collection point for the recycling of electrical and electronic equipment.

The accessories included with this appliance include one or more of the following:

User Manual

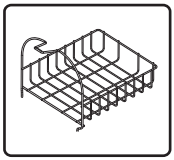

Drying rack

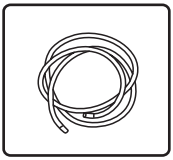

Drain pipe

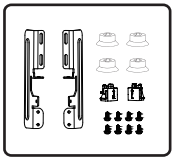

Stacking kit

Different models have different configurations, and the included accessories are subject to the actual configuration of the model.

For your safety and extended product life, use only authorized components. The manufacturer is not responsible for product malfunction or accidents caused by the use of unauthorized components or parts.

INSTALLATION

BEFORE INSTALLING

Please read the following installation instructions first after purchasing this dryer or transporting it to another location.

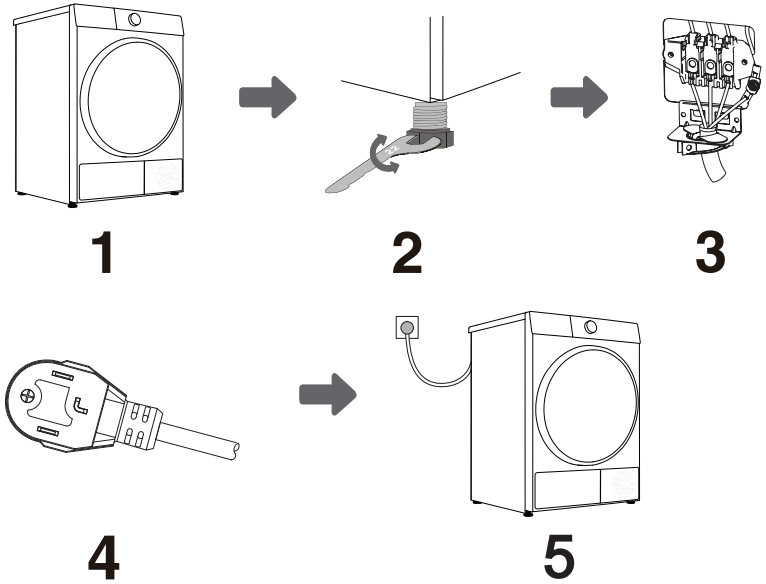

1 Select installation location.

2 Level the equipment.

3 Connect the power cord.

4 Connect the power.

5 Check the final installation condition.

⚠ WARNING

Read all installation instructions completely before installing and operating the appliance. It is important that you review this entire manual before installing and using the appliance.
Detailed instructions concerning electrical connections and additional requirements are provided on the following pages.

Electricity

Use an individual, grounded electrical outlet located within 2 ft. (61 cm) of either side of the appliance.

SELECT INSTALLATION LOCATION

⚠ WARNING

Do not install or store the appliance in an area where it will be exposed to water and/or weather.

Check code requirements that limit, or do not permit, installation of the dryer in garages, mobile homes or sleeping quarters. If you have questions, contact your local building inspector.

Flooring

To avoid noise and vibration, the appliance must be installed and leveled on a solidly constructed floor with a maximum slope of 1/3" (1cm). If required, adjust the leveling legs to compensate for the unevenness of the floor.

A sturdy floor is needed to support the total appliance weight when loaded. The combined weight of additional appliances should also be considered.

Clothes may not tumble properly, and automatic sensor cycles may not operate correctly if the appliance is not level.

For garage installation, you will need to place the appliance at least 18" (45.7 cm) above the floor. The standard pedestal height is 15" (38 cm). You will need 18" (45.7 cm) from the garage floor to the bottom of the appliance.

Ambient Temperature

Install the appliance in an area where the temperature is over 41 °F (5 °C).

If the temperature around the appliance is too low, the appliance might not shut off at the end of an automatic cycle. This can result in longer drying times.

Please place the appliance on a solid surface and keep it steady. The flat surface should be kept clean and dry; otherwise, the appliance may slip. Also, clean the bottom of the adjustable foot.

⚠ Do not place the dryer behind lockable or sliding door, or door with a hinge on the opposite side of the dryer door hinge. Install the dryer in such way that the door can always be freely opened.

⚠ Do not place the dryer on a carpet with long fibres as this may impede air circulation.

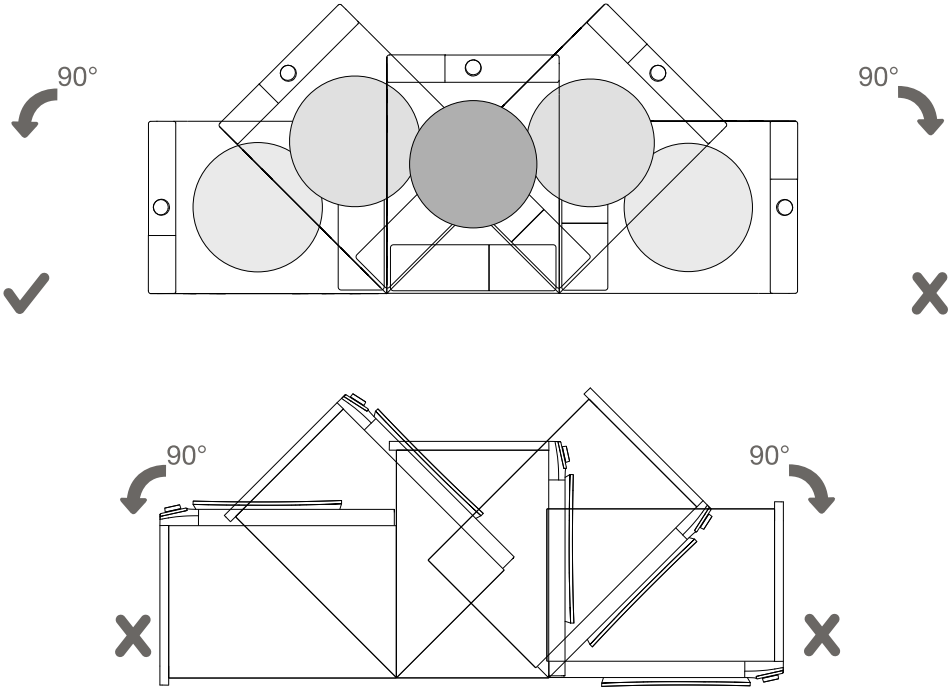

After installation, wait for 24 hours without moving the appliance before using it for the first time. If the dryer has to be laid down on one of the sides during transport or servicing, place it with its left side, viewing from the appliance front, downwards.

INSTALLATION CLEARANCE

The following clearances are recommended for the appliance.
Additional clearances should be considered for ease of installation and servicing.
Additional clearances should be considered on all sides of the dryer to reduce noise transfer.
In case of failure to heed the required minimum clearance, the dryer may overheat.

The room in which you will install the dryer should be sufficiently ventilated , with a temperature between 41 ℉(5°C) and 95 ℉(35°C). Dryer operation at a lower environment temperature may result in condensate accumulation in the dryer interior. Do not place the dryer into a place where there is danger of freezing. Frozen water in the condensate tank and pump may damage the dryer.

Lighting in the room should be sufficient to allow reading the information on the display unit on the control panel.

Installation Spacing for Recessed Area or Closet Installation

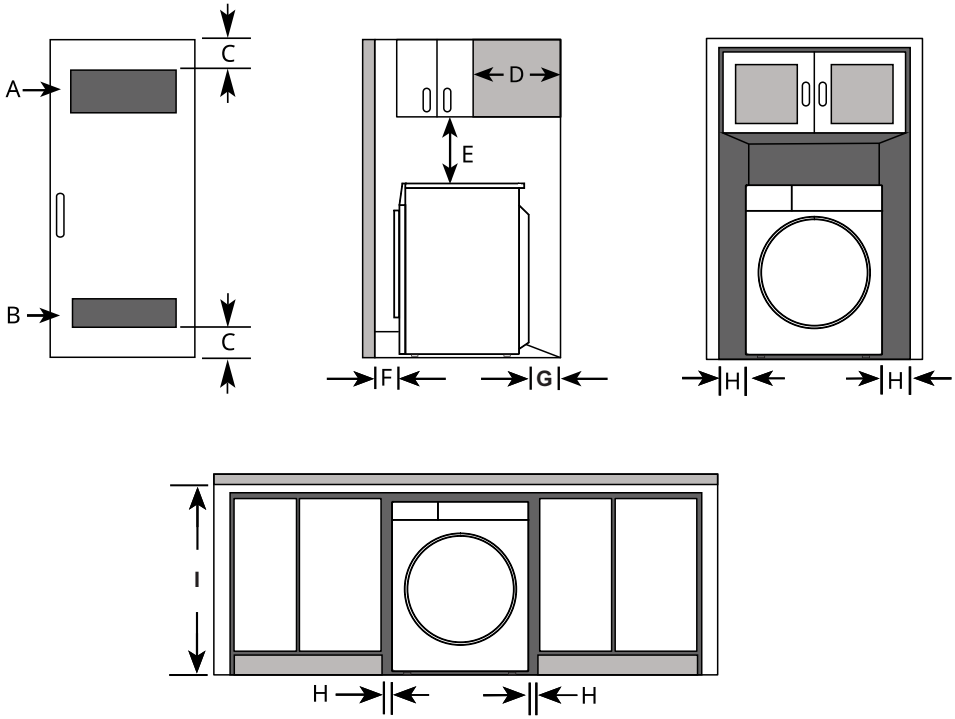

	Description	Dimension/Clearance
A	Upper Ventilation Opening	⩾ 48 sq. in. (310 cm2)
B	Lower Ventilation Opening	⩾ 24 sq. in. (155 cm2)
C	Distance to Ventilation Opening	⩾ 3″ (76 mm)
D	Overhead Cabinet Depth	⩽ 14″ (356 mm)
E	Distance to the Overhead Cabinet/Shelf	⩾ 18″ (457 mm)
F	Front Clearance	1″ (25 mm)
G	Back Clearance	⩾ 5″ (127 mm)
H	Side Clearance	⩾ 1″ (25 mm)
I	Height of Cabinet Opening	39″ (990 mm)

Closet Ventilation Requirements

Closets with doors must have both an upper and lower vent to prevent heat and moisture buildup in the closet. One upper vent opening with a minimum opening of 48 sq. in. (310 cm2) must be installed no lower than 6 feet above the floor. One lower vent opening with a minimum opening of 24 sq. in. (155 cm2) must be installed no more than one foot above the floor. Install vent grills in the door or cut down the door at the top and bottom to form openings. Louvered doors with equivalent ventilation openings are also acceptable.

There should be at least a little space around the dryer (or any other appliance) to eliminate the transfer of vibration from one appliance to another. If there is enough vibration, it could cause appliances to make noise or come into contact, causing paint damage and further increasing noise.

No other fuel-burning appliance can be installed in the same closet as a dryer.

Installation Spacing for Recessed Area or Closet, with Stacked Washer and Dryer

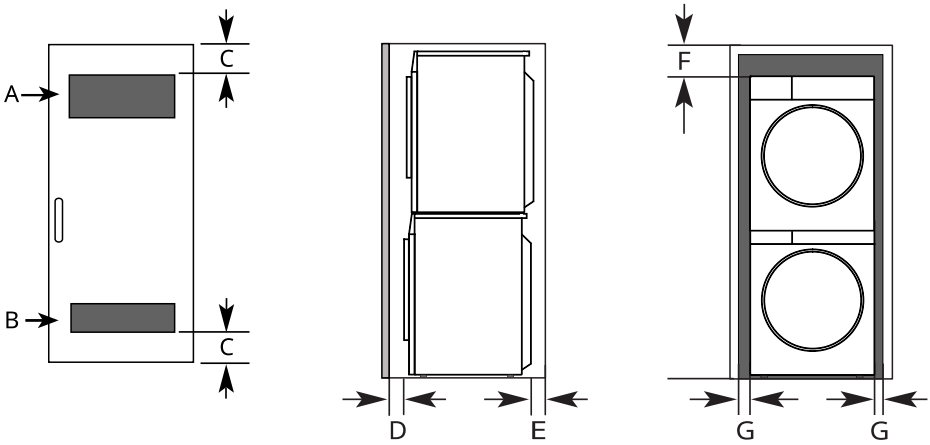

	Description	Dimension/Clearance
A	Upper Ventilation Opening	⩾ 48 sq. in. (310 cm2)
B	Lower Ventilation Opening	⩾ 24 sq. in. (155 cm2)
C	Distance to Ventilation Opening	⩾ 3″ (76 mm)
D	Front Clearance	⩾ 1″ (25 mm)
E	Back Clearance	⩾ 5 1/2″ (140 mm)
F	Top Clearance to the Ceiling	⩾ 6″ (152 mm)
G	Side Clearance	⩾ 1″ (25 mm)

Installation Spacing for Cabinet

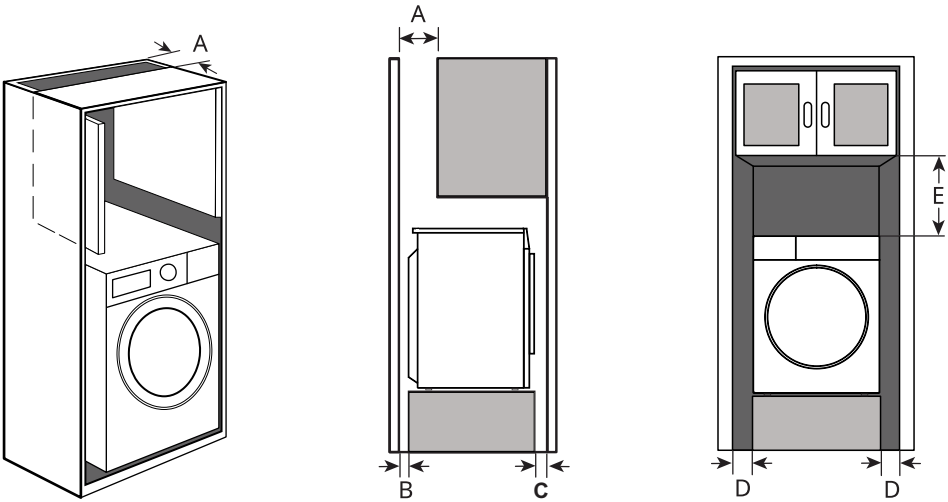

For cabinet installation with a door, minimum ventilation openings in the top of the cabinet are required.

	Description	Dimension/Clearance
A	Upper Ventilation Opening	⩾7″(178 mm)
B	Back Clearance	⩾5″(127 mm)
C	Front Clearance	⩾1″(25 mm)
D	Side Clearance	⩾1″(25 mm)
E	Clearance to Top of Cabinet	⩾9″(229 mm)

LEVELING THE EQUIPMENT

Use a level and a 22mm wrench for adjustment.

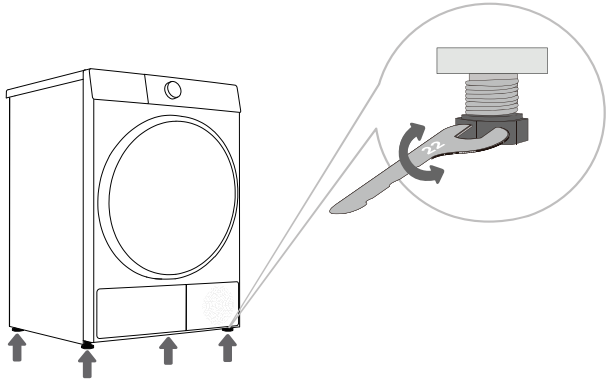

1 Level the appliance by turning the four adjustable feet. The adjustable feet allow for 1/3" (1 cm) height adjustment.

2 After adjusting the height, tighten the lock nut counterclockwise with the wrench (as shown in the figure).

⚠ WARNING

Use long-sleeved gloves and safety glasses.

The appliance is heavy. Two or more people are required when installing the appliance.

All four leveling feet must rest solidly on the floor. Gently push on the top corners of the appliance to make sure that the appliance does not rock from corner to corner.

Adjust the leveling feet only as far as necessary to level the appliance. Extending the leveling feet more than necessary may cause the appliance to vibrate.

To ensure that the appliance provides optimal drying performance, it must be level. To minimize vibration, noise, and unwanted movement, the floor must be a perfectly level, solid surface.

Make sure that all four leveling feet are in firm contact with the floor.

If you are installing the appliance on the optional pedestal, you must use the leveling feet on the pedestal to level the appliance. The appliance leveling feet should be fully retracted.

Incorrect levelling of the dryer with the adjustable legs may cause vibration, appliance sliding across the room, and loud operation. Incorrect levelling of the dryer shall not be subject to warranty.

Sometimes, unusual or louder noise may appear during appliance operation; these are mostly the result of improper installation.

CHANGE THE DOOR OPENING DIRECTION

For easier operation, you can change the door opening direction. The steps are as follows (taking the example of changing from opening the door from the left side to opening the door from the right side).

⚠ WARNING

Unplug the appliance or turn off power at the main circuit breaker before beginning door reversal.

Always reverse the door BEFORE stacking the appliance on top of the washer. Do not reverse the door while the appliance is stacked on a washing machine.

Before removing the hinge screws, have an assistant support the weight of the door. The door could fall on the floor due to the weight of the door.

For safety reasons, two or more people need to work together to reverse the door.

The appearance of the screws varies and the screws must be inserted differently depending on the position. Make sure that you've selected the correct screw before tightening.

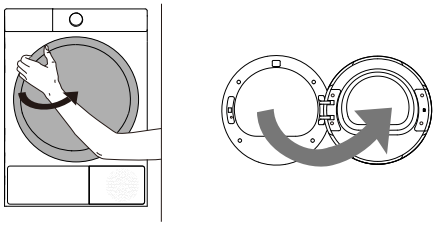

1 Fully open the door.

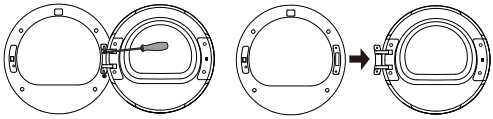

2 Unscrew the two fastening screws of the door hinge with a phillips screwdriver (or 8 mm socket spanner) to remove the whole door body.

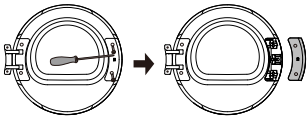

3 Unscrew the two screws of the door hook cover plate with a phillips screwdriver, and remove the whole door hook cover plate (including the door hook).

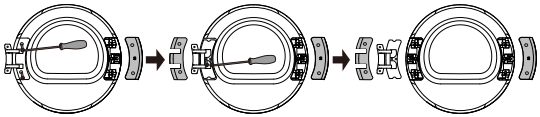

4 Unscrew the two screws of the hinge cover plate, pull it out horizontally with a little force, and then remove the two screws (stainless steel pan head screws) on the reinforcing iron plate. And press the door body with one hand, grasp the hinge with the other hand, lift it up little by little, and slowly remove the hinge from the positioning pin. If necessary, use a flat head screwdriver to pry it.

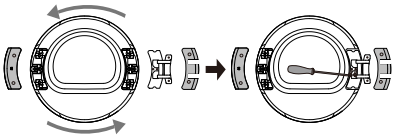

5 Rotate the hinge assembly 180° to the other side, install the hinge assembly on the stud and press it tightly, and then tighten the two screws in the middle.

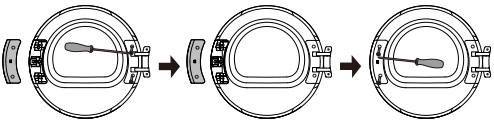

6 Rotate the hinge cover plate and the door hook cover plate 180° respectively and install them at the corresponding positions on the other side of the inner frame, and then tighten the screws.

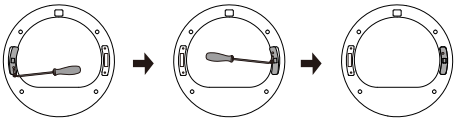

7 Remove the door lock screw of front assembly pull down the door lock vertically by hand, take it down and rotate it 180° to the other side. Then install it to the hole of front assembly, pull it down to clamp it, and tighten the screws. Now, the reversing of door lock is completed.

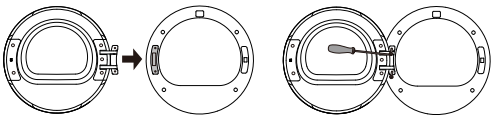

8 Finally, install the door hinge on the front assembly, tighten the two screws, and close the door. At present, the door reversing (from left opening to right opening) is completed.

STACKING INSTALLATION

You can use the stacking iron plates included as accessories with the machine to stack them with a same-brand washing machine with a matching side panel width.

⚠ WARNING

The weight of the appliance and the height of installation make this stacking procedure too risky for one person. Two or more people are required when installing the stacking kit.

Place the washer on a solid, stable, level floor capable of supporting the weight of both appliances and adjust the leveling feet of the washer.

Do not stack the washer on top of the dryer.

If appliances are already installed, disconnect them from all power, water, and drainage connections.

The installation steps are as follows:

(1) At least two people are required for installation. One person should tilt the whole dryer (the tilt angle should not exceed 15 degrees) to expose the two dryer feet on one side. The other person should unscrew each of the two feet about 1 cm, install them into the foot caps respectively, and then screw them back onto the dryer. Repeat the same process for the remaining two feet to install the foot caps.

(2) Move the dryer onto the washing machine. First, align the dryer and washing machine from left to right,. Then move the dryer forward and backward until the rear edges of the side panels of both machines are aligned. When moving the dryer, two people should work together to ensure the foot caps of the dryer feet are completely separated from the washing machine. Do not place the washing machine on top of the dryer or allow the dryer to hang beyond the edge of the washing machine.

(3) Remove the screws connecting the rear cover and one side of the side panel at the bottom of the dryer.

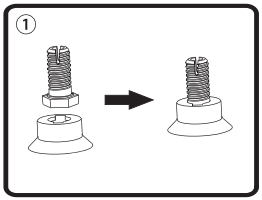

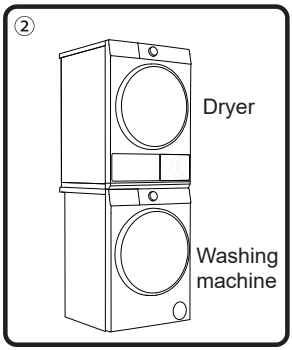

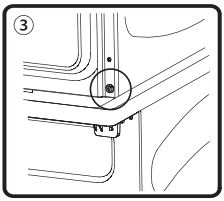

(4) Align the screw holes of the stacking iron plates with the screw holes of the rear cover (the screw holes of the stacking iron plates are elongated holes; make sure the centers are aligned). Ensure the baffles of the stacking iron plates fall down and fully contact the top cover of the washing machine.

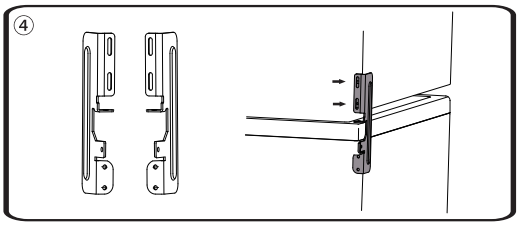

(5) Use the removed screws and the same screws from the accessory package to secure the front side of one side of the stacking iron plate.

(6) Fix the plastic adapters from the accessory package into the grooves on the rear cover of the washing machine. Please note that the plastic adapters are marked with "L" and "R" indicating left and right. The left and right directions refer to the left and right when you stand in front of the machine and face it.

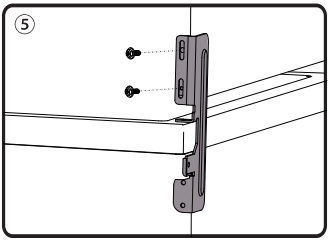

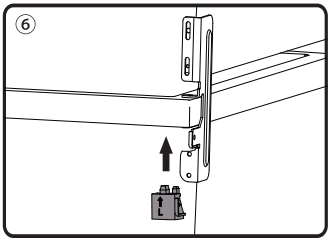

(7) Use the pointed screws in the accessories to fix the stacking iron plate to the adapters, then fix the other side of the stacking iron plate in the same way.

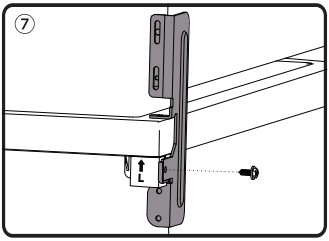

(8) If you want to fix the dryer and washing machine more firmly, you can choose to fix the remaining 4 screws in the accessories into the screw holes under the left and right stacking iron plates. It is recommended to use an electric screwdriver to tighten these screws.

CONNECT THE DRAIN HOSE

If the appliance is not connected to a drain hose, the water extracted from the clothes by the condenser will accumulate in the condensate box, which needs to be emptied after each program. If the installation location of the appliance is close to the drain outlet, or if the dryer is stacked on top of the washing machine, you can install the drain hose included in the package to drain the water directly into the drain outlet.

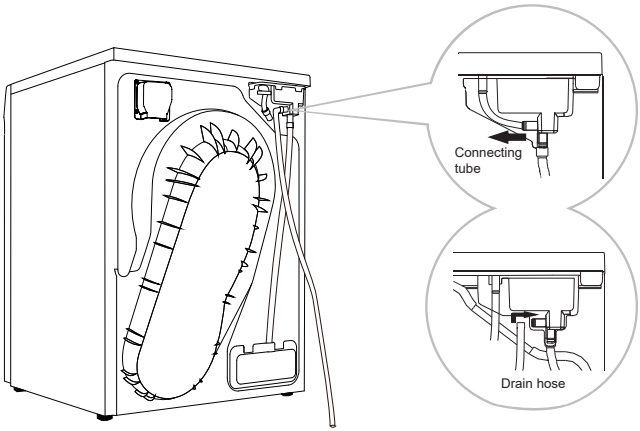

1. Unplug the connecting tube at the back of the appliance's condensate box and hang it on the back of the appliance.

2 Install the drain hose in the accessories to this position (as shown in the figure), please confirm that the installation connector is firmly inserted, and insert the other end of the drain hose into the drain outlet.

If you decide to place the condensate drain hose into the drain outlet, make sure the drain hose is installed correctly. After the drain hose is installed in place, the condensate water can be discharged directly, without the need to empty the condensate box after each use.

Please use the drain hose provided with this appliance.

Do not twist or compress the drain hose; otherwise, it will affect normal drainage. The height of the drain hose must not exceed 43" (110 cm); otherwise, the water cannot be drained.

Do not place the drain outlet in stagnant water; otherwise, it may cause siphoning.

CONNECT THE POWER CORD

⚠ WARNING

To prevent unnecessary risk of fire, electrical shock, or personal injury, all wiring and grounding must be done in accordance with local codes, or in the absence of local codes, in accordance with the National Electrical Code, ANSI/NFPA No. 70-Latest Revision (for the U.S.) or the Canadian Electrical Code CSA C22.1 – Latest Revisions and local codes and ordinances. It is your responsibility to provide adequate electrical service for your dryer.

Electrical Requirements

If a power cord is not used and the electric dryer is to be permanently wired, the dryer must be connected to a permanently grounded metal wiring system, or an equipment grounding conductor must be run with the circuit conductors and connected to the equipment grounding terminal or lead on the dryer.

Before operating or testing, follow all grounding instructions in the "**Grounding Instructions**" section. An individual branch (or separate) circuit serving only your dryer is recommended.

Electric models – U.S. only

U.S. dryers require a 120/240 volt, 60 Hz AC approved electrical service. A 30-ampere fuse or circuit breaker on both sides of the line is required. If a power cord is used, the cord should be plugged into a 30-ampere receptacle.

The power cord is not provided with U.S. electric model dryers.

Risk of Electric Shock

⚠ WARNING

When local codes allow, you can connect the dryer's electrical supply with a new power supply cord kit, marked for use with a dryer, that is U.L. listed and rated at a minimum of 120/240 volts, 30-amperes with three No. 10 copper wire conductors terminated with closed loop terminals, open-end spade lugs with turned up ends, or with tinned leads.

Do not reuse a power supply cord from an old dryer. The power cord electric supply wiring must be supported at the dryer cabinet by a suitable UL-listed strain relief.

That only a 4-conductor cord shall be used when the appliance is installed in a location where grounding through the neutral conductor is prohibited. Grounding through the neutral conductor is prohibited for (1) new branch-circuit installations, (2) mobile homes, (3) recreational vehicles, and (4) areas where local codes prohibit grounding through the neutral conductors.

Electric models – Canada Only

A 120/240 volt, 60 Hz AC approved electrical service fused through a 30-ampere fuse or circuit breaker on both sides of the line is required.

All Canadian models are shipped with the power cord attached(4-wire). The power cord should be plugged into a 30-ampere receptacle.

DO NOT modify the plug provided with this appliance. If it will not fit the outlet, have a proper outlet installed by a qualified electrician.

For a 3-wire system
(Non-Canada)

3-wire receptacle
(NEMA type 10-30R)

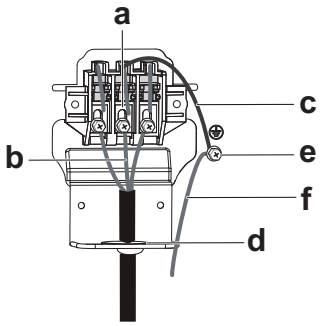

a Center silver-colored terminal block screw

b Neutral wire (white or center wire)

c Neutral grounding wire (white or green/ yellow)

d 3/4" (1.9cm) UL-listed strain relief and bracket, connection opening size 1.1 in (2.8cm)

e External ground connector

f External ground wire (If required by local codes)

1 Loosen or remove the screws from the center terminal block.

2 Connect the neutral wire (white or center wire) of the power cable to the center, green-colored terminal screw of the terminal block. Tighten the screws.

3 Connect the other wires to outer terminal block screws. Tighten the screws.

4 Connect the external ground (if required by local codes) to the green ground screw.

5 Tighten the strain relief screws.

6 Insert the terminal block cover into the rear panel of the dryer. Then, secure the cover with a hold-down screw.

⚠ CAUTION

Use a 30-amp, 120/240-volt, 3-wire, UL-listed power cord with #10 AWG-minimum copper conductor and closed loop or forked terminals with upturned ends.

The type of terminations (tinned leads, closed-loop terminals, open-end spade lugs with upturned ends, or the like) that the cord kit is to employ;

To convert from the 4-wire system to 3-wire system, connect the ground strap to the terminal block support to ground the dryer frame to the neutral conductor.

Ring-type terminals are recommended. If using strap terminals, make sure they are tightened.

Connect the power cord and check L1/L2/N voltage. If the voltage is low, it may not heat properly.

For a 4-wire system

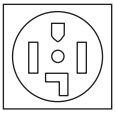

4-wire receptacle
(NEMA type 14-30R)

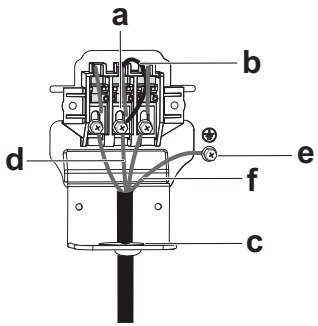

a Center silver-colored terminal block screw

b Neutral grounding wire (white or green/ yellow)

c 3/4" (1.9cm) UL-listed strain relief and bracket, connection opening size 1.1 in (2.8cm)

d Neutral wire (white or center wire)

e External ground connector

f Green or bare copper wire of power cord

1 Remove the external ground connector's screw, and connect the ground wire (green or unwrapped) of the power cable to the screw.

2 Loosen or remove the screws from the center terminal block.

3 Connect the neutral wire (white or center wire) and ground wire (white) to the center, green-colored terminal screw of the terminal block. Tighten the screw.

4 Connect the other wires to the outer terminal block screws. Tighten the screws.

5 Tighten the strain relief screws.

6 Insert the tab of the terminal block cover into the rear panel of the dryer. Then, secure the cover with a hold-down screw.

⚠ CAUTION

Use a 30-amp, 120/240-volt, 4-wire, UL-listed power cord with #10 AWG-minimum copper conductor and closed loop or forked terminals with upturned ends.

The type of terminations (tinned leads, closed-loop terminals, open-end spade lugs with upturned ends, or the like) that the cord kit is to employ;

To connect the ground wire to the neutral position without through contact a (cabinet ground), contact a technician. This is not user serviceable.

Ring-type terminals are recommended. If using strap terminals, make sure they are tightened

Connect the power cord and check L1/L2/N voltage. If the voltage is low, it may not heat properly.

⚠ WARNING

All U.S. models are designed for a 3-wire system connection. The dryer frame is grounded to the neutral conductor at the terminal block. A 4-wire system connection is required for new or remodeled construction, mobile homes, or if local codes do not permit grounding through neutral. If you use the 4-wire system, you cannot ground the dryer frame to the neutral conductor at the terminal block.

Remove the terminal block cover plate.

Insert the power cord with a UL-listed strain relief through the hole provided in the cabinet near the terminal block.

A strain relief must be used.

Do not loosen the nuts already installed on the terminal block. Be sure they are tight.

Use a 3/8” (1 cm) deep well socket.

Since january 1, 1996, The national electric code requires that new wiring (not existing) utilize a 4-wire connection to this dryer.

CONNECT THE POWER

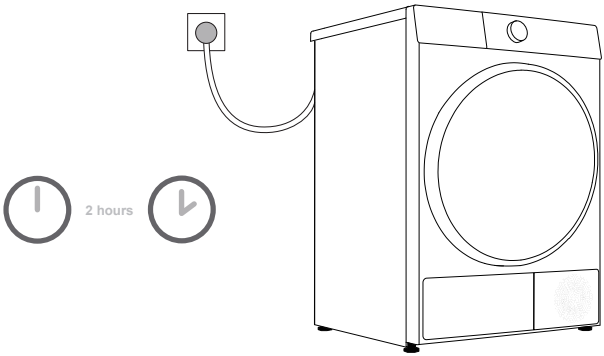

After installation, the appliance must remain on a stable surface for at least 2 hours before connecting to the power supply.

This appliance is connected to a grounded power socket, and there should be no obstructions between the appliance and the socket. The power socket should have compliant grounding protection. Ensure that the power supply is consistent with the power requirements of the appliance. For basic information about the appliance, please refer to the nameplate.

It is recommended to use overvoltage protection device to protect this appliance from lightning strikes. The over voltage device must be a UL/CSA certified device.

Do not use an extension cord to connect the appliance to the power supply.

Do not connect the appliance to a power outlet designated for light-load appliances.

Please do not plug or unplug the appliance with wet hands.

The repair and maintenance of this appliance should be handled by professionally trained personnel.

Only personnel authorized by the manufacturer can replace a damaged power cord.

CHECK THE FINAL INSTALLATION CONDITION

Make sure the dryer is plugged into an electrical outlet and is properly grounded.
Make sure the dryer is leveled and is sitting firmly on the floor.
Start your dryer to confirm that it runs, heats, and shuts off.

DRYING RACK (AVAILABLE ON SOME MODELS; THE SPECIFIC MODEL SHALL PREVAIL)

Before drying clothes for the first time, please remove the drying rack and other packaging materials from the drum. When you need to use the drying rack to dry special garments, please install the drying rack in place according to the following steps.

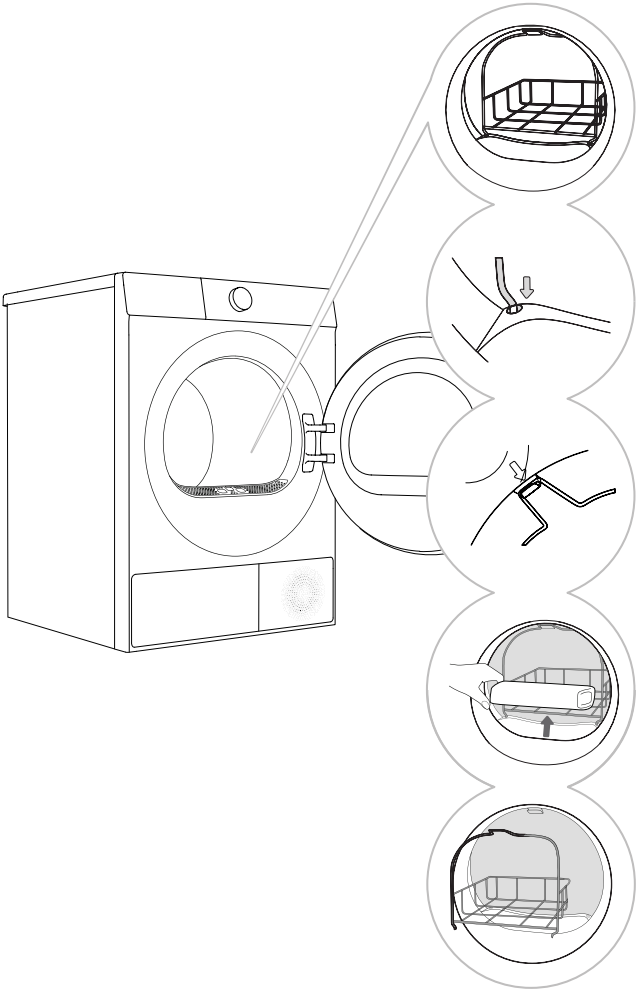

1 Open the door and place the drying rack into the drum.

2 Tilt the drying rack at a certain angle, with the lower end caught in the two holes of the filter and the upper end hooked into the slot of the front support (as shown in the figure).

3 Drying rack can be used for items that are not suitable for turning over.

4 After drying, take out the drying rack, and close the door.

Before drying, clothes should be wrung out to prevent dripping.

The drying rack will remain stationary while the drum is rotating. Therefore, please ensure that the clothes in the drying rack do not come into contact with the drum; otherwise, the clothes and the dryer may be damaged.

TRANSPORTATION AFTER INSTALLATION

If you need to transport an installed appliance, first unplug the power plug, detach the drain hose, and ensure the door is closed properly.

After each drying program, a small amount of condensation may remain in the appliance. Start the appliance, select any program, and run it for about half a minute to drain the accumulated water to prevent damage to the appliance during transportation. If it is not possible to transport the appliance upright, please tilt it to the left.

Pack all packaging materials (plastic bags, other plastic parts, etc.).

⚠ The device is heavy. Please use at least two people to move it. When transporting, do not hold protruding parts such as the door, top cover, etc., to prevent them from falling off or being damaged.

⚠ After transport, let the device sit for at least 2 hours before connecting it to the power supply. The device should be installed and connected by trained technicians.

⚠ Please read the instructions carefully before reconnecting the device. Damage caused by improper connection or use is not covered by the warranty.

If the appliance was not transported according to the instructions, it should be allowed to rest for at least 24 hours before connecting it to the power supply. Failure to do so may lead to heat pump failure, and such failures are not covered by the warranty. Be careful not to damage the cooling system; please refer to "Installation and connection".

Transport and Handling Method

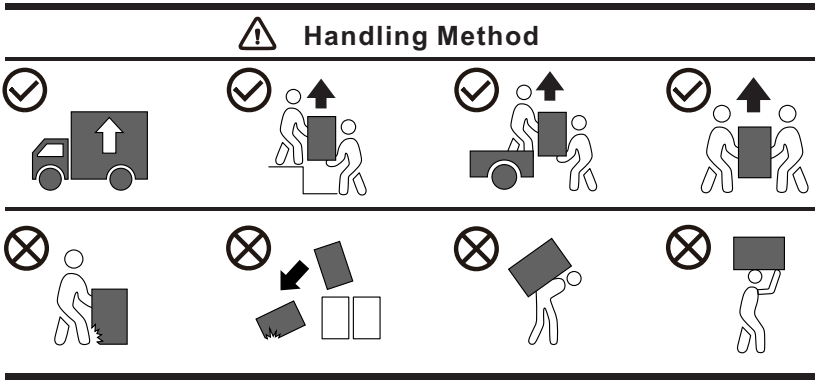

BEFORE USING THE APPLIANCE FOR THE FIRST TIME

THE FIRST USE

Before using this product for the first time, please ensure that the appliance is not connected to the power supply. Then, open the door and clean the drum with a soft damp cloth.

⚠ Do not use solvents or cleaning agents that may damage the appliance (please follow the recommendations and warnings provided by the cleaning agent manufacturer).

Pay attention to clothing labels

Washing	Hand Wash	Machine Wash	Permanent Press/ Wrinkle Resistant/ Wrinkle control	Gentle/ Delicates	Do Not Wash	Drip Dry
Dry cleaning	It can be dry cleaned. No restrictions on detergent. (A)		Dry clean with petroleum solvents R11 and R113. (P)	Dry clean with kerosene, pure alcohol, and R113. (F)		Do Not Dry Clean
Bleach	Bleach Allowed (When Needed)		Only Non-Chlorine Bleach (When Needed)	Cold Water Bleach (c1)		Do Not Bleach
Ironing	High Heat		Medium Heat	Low Heat		Do Not Iron
Drying	Dry Flat (Placed on a Flat Surface)		Drip Dry Line Dry	High Heat Low Heat	Medium Heat	Do Not Dry

Preparation for Drying

1. Classify clothing according to its type and thickness, and refer to the requirements on the clothing labels.
2. Empty clothing pockets; remove any metal items that could damage clothing and appliance; button up and turn clothing with buttons or embroidery inside out; zip up your clothing; if the clothing has drawstrings, please tie them.
3. Place sensitive clothing and small, lightweight clothing into a dedicated mesh laundry bag and dry them with other clothing.
4. For clothes with pilling surfaces or long pile fabrics, please turn them over before drying.
5. To avoid damage, please do not put the following types of clothing into the dryer:
   - Leather clothing and other leather products.
   - Clothing that has undergone waxing treatment or requires special care.
   - Clothing with a large amount of wool, plastic, or metal decoration.
   - Clothing with sequins.
   - Clothing with metal accessories that are prone to rusting.

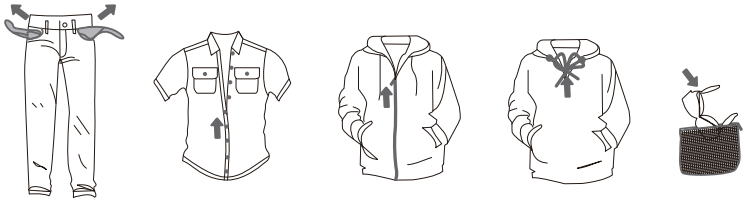

6. Special Attention:

Woolen Items

Always follow fabric care labels before drying woolen items in a dryer. After the cycle, the items may still be damp. Do not repeat the cycle. Pull the items to their original shape if needed and lay them flat to finish drying.

Woven and Loopknit Materials

Some woven and loopknit materials may shrink, depending on quality.

Permanent Press and Synthetics

Do not overload your dryer. Take out permanent press items as soon as the dryer stops to reduce wrinkles.

Baby Clothes and Nightgowns

Always check the manufacturer's instructions.

Rubber and Plastics

For drying garments made from or containing rubber or plastic materials such as: Aprons, infant bibs, chair covers, shower curtains, bath mats and tablecloths to use the Air Fluff (no heat) cycle only.

Fiberglass

Do not dry fiberglass articles in your dryer. Glass particles left in the dryer could be picked up by your clothes the next time you use the dryer and irritate your skin.

Put In the Clothes to Be Dried

Open the machine door, confirm there is no foreign matter in the drum, and loosely place the clothes into the drum.
Close the machine door and hear a "click" sound, indicating that the machine door is closed tightly.

Do not overload the drum! Refer to the "PROGRAM TABLE" for the maximum load. If the drum is too full, the clothes will be more wrinkled and may not dry effectively.

Please completely put the clothes into the drum to prevent the clothes from being caught in the door.

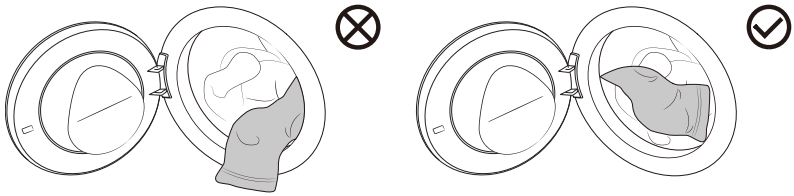

Do not put laundry in the dryer that is soaking wet or has not been properly spun out in the washer's spin cycle. A minimum spin speed of 800 rpm is recommended.

When drying larger items (bedding, quilts, etc.), be sure to shake out the clothing before placing it in the dryer.

Damp clothes will expand as they dry. Do not overload the dryer; clothes require room to tumble and dry properly.

PROGRAMS AND FUNCTIONS

Control panel

Please refer to the actual printing for the final printing.

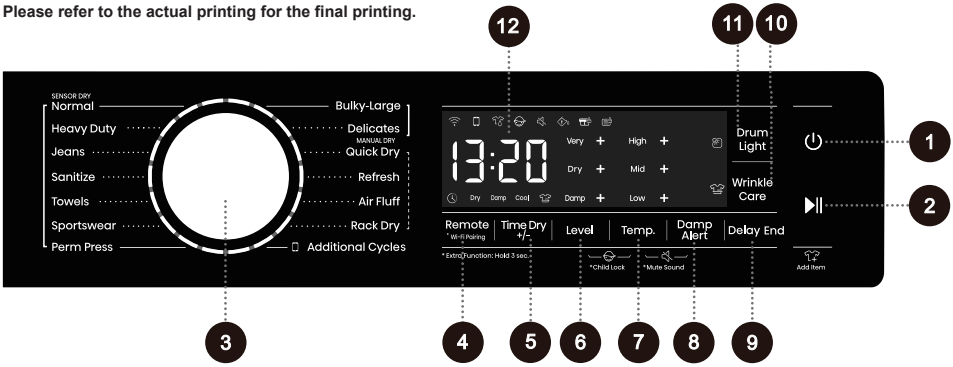

1 Power

Used to turn on/off the device power.

2 Start/Pause

Used to start/pause a program.

3 Cycle Selector

Turn the knob to select the program.

4 Remote

Short press to activate/deactivate the remote control of the appliance.

***Wi-Fi Pairing**

Long press to turn on/off the Wi-Fi function of the appliance.

5 Time Dry +/-

This function allows you to adjust the drying time of the program.

6 Level

This function allows you to select the drying level of the program.

7 Temp.

This function allows you to adjust the drying temperature of the program.

8 Damp Alert

This function can alarm you when the clothes have reached the dryness level for ironing.

9 Delay End

This function allows you to schedule drying clothes at your convenience.

10 Wrinkle Care

Press this button to turn on/off the Anti Crease function.

11 Drum Light

Press this button to turn on/off the drum light.

12 Display

Used to display the remaining time of the program, reservation time, fault code, and other related information.

6+7 *Child Lock

Press and hold these two buttons simultaneously to enable/disable the child lock function.

7+8 *Mute Sound

Press and hold these two buttons simultaneously to enable/disable the mute function.

***Extra Function: Hold 3 sec.**

For extra function: Press and hold for 3 seconds.

PROGRAM TABLE

Turn on the power of the appliance, and turn the main knob to select the appropriate program. The specific program depends on the type of the clothes and the degree of dryness required. During operation, the main knob will not turn automatically.

Program	Program description	Maximum load	Drying type	
			Stop when the clothes are dry	Timed drying
Normal	This program is suitable for drying ordinary daily clothing.	22lb (10kg)	✓	
Heavy Duty	This program is suitable for drying heavy clothing.	10lb (4.5kg)	✓	
Jeans	This program is suitable for drying denim clothing.	10lb (4.5kg)	✓	
Sanitize	This program is suitable for high-temperature drying and disinfection of clothing.	10lb (4.5kg)	✓	
Towels	This program is suitable for drying non-sensitive clothing (fleece, kitchen wiping cloths, etc.).	10lb (4.5kg)	✓	
Sportswear	This program is suitable for drying outdoor clothing and sportswear made of synthetic fibers.	5lb (2.3kg)	✓	
Perm Press	When drying "wrinkle-free" clothes, use this cycle to minimize wrinkles.	10lb (4.5kg)	✓	
Bulky/Large	This program is designed with a large garment anti-tangle function and is suitable for drying large garments.	5lb (2.3kg)	✓	
Delicates	This program is suitable for drying very delicate synthetic fiber garments. The garments may be slightly damp at the end of the program. It is recommended to put the clothes in a special mesh bag for drying.	3lb (1.4kg)	✓	
Quick Dry	This program is suitable for quick drying of lightweight and small clothing (fewer than 3 pieces).	3lb (1.4kg)		✓
Refresh	This program is suitable for drying damp clothing and refreshing your clothing.	3lb (1.4kg)		✓
Air Fluff	This program is a dry clothing care program that makes your clothes fresh again. When using this program, the heating function is turned off.	3lb (1.4kg)		✓
Rack Dry	This program is suitable for drying special clothing such as stuffed toys and hats placed on the drying rack.	3lb (1.4kg)		✓

Program	Program description	Maximum load	Drying type	
			Stop when the clothes are dry	Timed drying
Additional Cycles				
My favorite	This option allows you to save your favorite programs and parameters on the App.	/		
Handwash/ Wool	This program is suitable for drying wool and delicate garments (refer to the garment label for drying requirements).	3lb (1.4kg)		✓
Baby Care	This program is suitable for drying infant and toddler clothing.	5lb (2.3kg)	✓	
Cottons	This program is suitable for drying thicker, non-sensitive cotton clothing.	22lb (10kg)	✓	
Time Dry	This program is suitable for drying non-sensitive clothing. The remaining moisture of clothes will not be automatically detected during the drying cycle. Please select an appropriate drying time to avoid the clothes not being dried as expected or being over-dried and getting wrinkled.	3lb (1.4kg)		✓

Note for Additional Cycles:

You need to activate the remote control module of the appliance and connect the APP on the smartphone to use Additional Cycles. The default Additional Cycles on the APP is "My favorite" The initial default program for "My favorite" is "Towels." "My favorite" can be set to any program, and the adjusted parameters have a memory function. You can select the "My favorite, Handwash/Wool, Baby Care, Cottons, Time Dry" programs in Additional Cycles through the mobile APP.

If your clothing has not reached the expected drying level, please use another function or select a more suitable drying program.

ADDITIONAL SETTINGS AND FUNCTIONS

Most programs have basic settings, but these settings can be changed. You can adjust the settings by pressing the corresponding function button (before pressing the Start/Pause button).

Certain settings cannot be selected in some programs. These settings will not light up, and an acoustic signal sounds when the corresponding button is pressed (see "FUNCTION SELECTION TABLE").

Additional settings and functions can only be set in standby mode, i.e., before a program starts. After starting the program, the programs and functions cannot be adjusted.

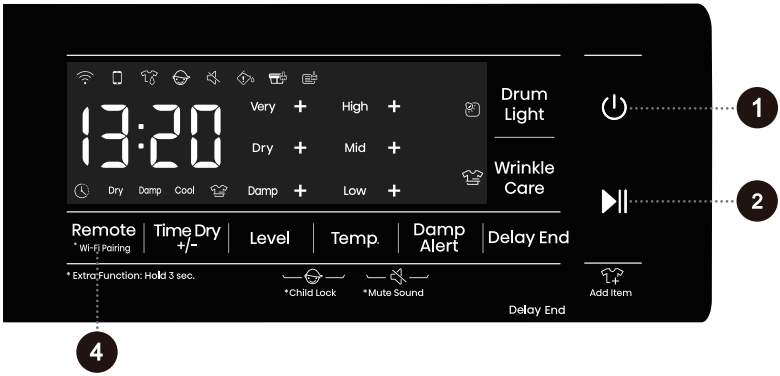

1 Power

Used to turn the device's power on or off.

If you need to shut down the program during operation, press and hold the "Power" button to shut down.

2 Start/Pause

Used to start/pause a program.

The appliance cannot be started if the door is not closed.

4 Remote

This function can activate the remote control module of the appliance.

Short press this button, the "" icon lights up, and the remote control module of the appliance is activated. The same operation can be used to deactivate the remote control module.

Before activating the Remote Control function, check and make sure that the Wi-Fi function is turned on and connected normally.

When the Wi-Fi function is turned on and connected normally, and the "" icon on the screen is not lit, you can view the status or set the program parameters and function items (depending on the different permissions of the model) through your mobile phone, but you cannot start the program remotely.

When the Wi-Fi function is turned on and connected normally, and the "" icon on the screen is lit, you can set the program parameters and function items through your mobile phone, and you can start the program remotely.

Once the Remote Control is activated, if the door of the appliance is opened at any time before it starts, the remote activation function will be canceled. You need to enable Remote Control again to remotely start the program.

After turning on Remote Control mode, if there is no operation on the entire machine and the App for a period of time, it will enter Energy Saving mode, and it will automatically shut down if there is no operation within 7 days.

After the Remote Control is started, children should be closely monitored to prevent them from crawling into the drum and causing danger.

*Wi-Fi Pairing

Wi-Fi intelligent control function is supported on this device. Long press this button, the "" icon flashes, and the Wi-Fi function is turned on. The same operation can be used to turn off the Wi-Fi function.

Network configuration steps:

1. Press the Power button to turn on the appliance.
2. Long press the "***Wi-Fi Pairing**" button until the "" icon flashes, and the screen displays "bon".
3. Open the APP, and follow the instructions to connect the appliance to the network.
4. If not successful, you can start over from step one.

After the appliance is successfully connected to the network and paired, the Wi-Fi icon stays solid. The remote control module of the appliance is activated, and the appliance can be remotely controlled through the mobile APP.

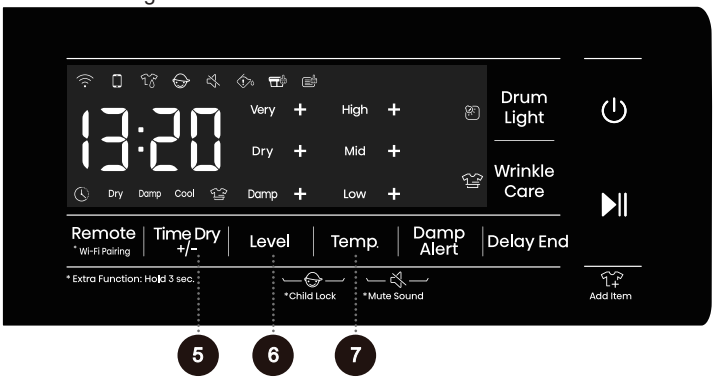

5 Time Dry+/-

This function increases/decreases the drying time of the timed drying program.

The current drying time is displayed for the first time. Press this button to cycle through the set time gears. Different programs may have different gear options.
This function is only applicable to timed drying programs. It cannot be selected for the "Stop when the clothes are dry" programs.
Please select a suitable drying time. If the drying time is too short, the clothes cannot be completely dried.

6 Level

This function is used for selecting the dryness level of the program.
The current dryness level is displayed for the first time. Press this button to cycle through the set gears. The dryness levels are as follows:
Damp/Damp+/Dry/Dry+/Very/Very+。Each program can set different dryness levels.

"Damp": For leaving items partially damp.
"Damp+" can achieve a better drying effect than "Damp", and the drying effect is between "Damp" and "Dry".
"Dry": Use for normal dryness level suitable for most loads. This is the preferred cycle for energy saving.
"Dry+" can achieve a better drying effect than "Dry," and the drying effect is between "Dry" and "Very".
"Very": Use for heavy-duty fabrics or items that should be very dry, such as towels.
"Very+" can achieve a better drying effect than "Very".

7 Temp.

This function is used for selecting the drying temperature of the program. The Rack Dry program allows you to press this button to select the drying temperature. The drying temperature for other programs is set by default and cannot be adjusted.
"Low": Applicable to clothing labeled as suitable for low-temperature drying, such as "Wool".
"Low+": Can achieve a drying temperature higher than "Low", with the drying temperature between "Low" and "Mid".
"Mid": Applicable to clothing labeled as suitable for medium-temperature drying, such as "Normal" and "Perm Press".
"Mid+": Can achieve a higher drying temperature than "Mid", with the drying temperature between "Mid" and "High".
"High": Applicable to clothing labeled as suitable for high-temperature drying, such as "Bulky/Large", "Cottons", "Baby Care", "Towels", "Jeans", "Quick Dry", and "Rack Dry".
"High+": Can achieve a higher drying temperature than "High".
"No Heat": This option may only be used with Air Fluff, in which items are tumbled without heat.

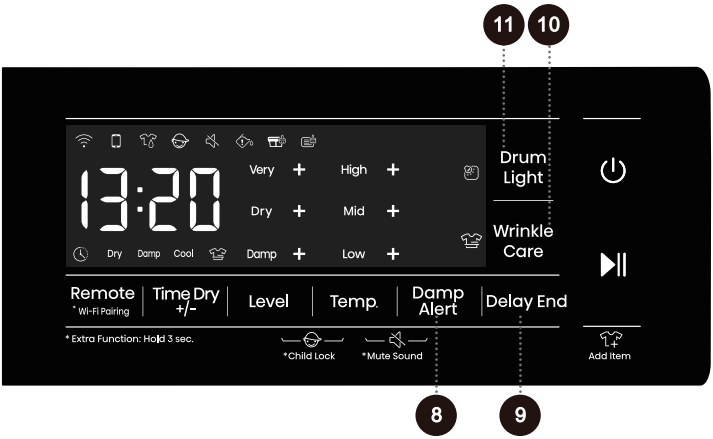

8 Damp Alert

This function is used for the alarm reminder of the moisture level during the drying cycle of the program.

Press this button to select this function. When the clothes reach the "Damp" level, the "Damp Alert" indicator "" will flash, and the appliance will emit a prompt sound. Remove items that you wish to hang, and the dryer will continue to dry.

This function cannot be used when "Damp" or "Damp+" is selected for the "Level" function.

Removing clothes and hanging them when they are damp can reduce the need to iron some items.

9 Delay End

This function allows you to schedule drying clothes at your convenience. After selecting the program and function, make a reservation.
Continuously press this button to increase or decrease the reservation time. Each press changes the time by 1H. The maximum selectable time is 24H.

The reservation time is the end time of the program, including the entire program running time, so the reservation time must be greater than the program running time.

When the reservation process is in progress, the icon "" on the display will light up or flash. When the reservation process finishes, the icon will go off.

If the reservation function has been selected before the program starts, it can be canceled by selecting another program or function button.
After the program is started, if you need to cancel the reservation function, you need to shut down and restart.

10 Wrinkle Care

This function adds an Anti Crease mode, in which the inner drum intermittently rotates after the program ends to prevent wrinkles from forming when clothes are not taken out for a long time.

After selecting the program, press this button, the "" icon lights up, and the Anti Crease mode is automatically activated after the program ends. The same operation can be used to turn off this function.

During the operation of the Anti Crease mode, pressing any button or opening the door will end this function. If no operation is performed, the program will automatically end after a maximum of 12 hours by default.

11 Drum Light

This function allows you to manually turn on/off the Drum Light.

When the Drum Light function is turned on, the appliance will automatically illuminate the Drum Light icon when the main knob is rotated, or any button is pressed, regardless of whether the appliance is in the power-on state, program pause state, program end state, or during program operation.

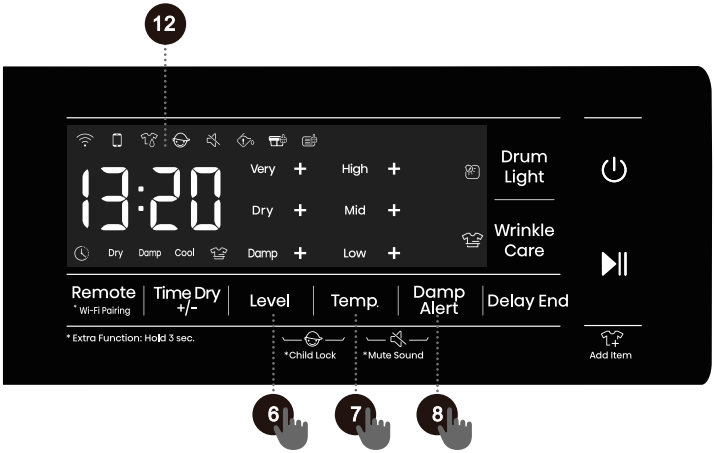

6 + 7 *Child Lock

This appliance features a Child Lock function to prevent accidental operation by children and external interference with the program.

Long press the "Level + Temp." buttons at the same time, the child lock icon "" lights up, and the child lock function is turned on. The same operation can be used to remove the child lock.

After the Child Lock function is turned on, all buttons except the Power button are locked. When the program ends or the appliance is shut down and restarted, the Child Lock function setting remains unchanged.

7 + 8 *Mute Sound

This function shields other sounds except the alarm sound and reduces noise.

When the appliance is in standby, paused, or running state, press and hold the "Temp. + Damp Alert" buttons at the same time, the Mute Sound icon "" will light up, indicating that the mute function is turned on. The same operation can be used to turn off the mute function, and all sounds will be turned back on.

When the program ends or the appliance is shut down and restarted, the Mute Sound function setting remains unchanged.

12 Display

Used to display the remaining time of the program, reservation time, fault code, and other related information.

The remaining time indicated by the program may differ from the actual running time. Due to factors such as clothing type and quantity, drying grade, and ambient temperature, the device will automatically adjust the actual drying time. When the program ends, "End" will be displayed.

Icon description

	Icon for emptying the water box. When this icon lights up, it indicates that the condensate box is full and needs to be emptied.
	Icon for cleaning lint and debris. When this icon blinks, it indicates that lint and debris need to be cleaned.
	Icon for cleaning the evaporator. When this icon lights up, it indicates the appliance has operated 20 times and the evaporator needs to be cleaned.

FUNCTION SELECTION TABLE

	Program	Time Dry+/-	Level	Temp.	Damp Alert	Delay End	Wrinkle Care	Drum Light	*Child Lock	*Mute Sound
SENSOR DRY	Normal	-	•	-	•	•	•	•	•	•
	Heavy Duty	-	•	-	•	•	•	•	•	•
	Jeans	-	•	-	•	•	•	•	•	•
	Sanitize	-	•	-	•	•	•	•	•	•
	Towels	-	•	-	•	•	•	•	•	•
	Sportswear	-	•	•	•	•	•	•	•	•
	Perm Press	-	•	•	•	•	•	•	•	•
	Bulky/Large	-	•	-	•	•	•	•	•	•
	Delicates	-	•	•	•	•	•	•	•	•
	Baby Care	-	•	-	•	•	•	•	•	•
	Cottons	-	•	-	•	•	•	•	•	•
MANUAL DRY	Quick Dry	•	-	-	-	•	•	•	•	•
	Refresh	•	-	•	-	•	•	•	•	•
	Air Fluff	•	-	-	-	•	•	•	•	•
	Rack Dry	•	-	•	-	•	-	•	•	•
	Handwash/ Wool	•	-	•	-	•	•	•	•	•
	Time Dry	•	-	•	-	•	•	•	•	•

• The function is optional.
- The Function is not optional.

SMART NETWORKING

Enter the "Settings" interface of your smartphone or tablet PC, enable Bluetooth and wireless connections, and connect to a wireless network.

Note:

This appliance supports 2.4 GHz Wi-Fi.
When the Wi-Fi function is activated, the energy consumption of the appliance will increase. However, the Wi-Fi power is less than 2W, so it has no impact on the energy efficiency rating of the appliance.

Download

In the app store on your smartphone or tablet PC (Google Play store or Apple App store), you can find the ConnectLife application, download and install it.

Note:

To improve performance and experience, the application may be updated without notice.

Log in

You need to log in to ConnectLife with your account first. If you don't have a ConnectLife account, you need to create a new account. Please refer to the application usage instructions for details.

Note:

If you already have a Google account, you can use your Google account to log in directly.

Device Binding

1. Open ConnectLife on your smartphone or tablet PC.
2. Bind your appliance on ConnectLife as follows:
   A. Click "+" on the "Home" interface, and select "Add device" or "Scan".
   B. Select "Tumble Dryer" or click "Scan QR/BAR code" or "Manual entry" below.
   C. Scan the "QR/BAR code" on the appliance or manually enter the "AUID/SN" of the appliance. If you can't find it, click "?" to view instructions.
   D. Click "SET UP APPLICATION".
   E. Read the instructions and operate the appliance until it reaches "Networking" or "Binding" state, then click "NEXT".
   F. At this time, APP begins searching for devices. You can select the device you want to connect to the network from the search list; if no device is found, please check whether your Bluetooth is turned on. Please keep Bluetooth turned on at all times, and click "NEXT".
   G. Select your home Wi-Fi, enter the password, and then click "CONNECT". The device starts networking and binding.
   H. After the binding is successful, you can set the device name and room.
   I. Now you can remotely control the device through the APP.

Note:

How to reset Wi-Fi and unbind all devices?
1. Turn on the device power and make sure the "Wi-Fi" icon lights up or blinks.
2. Press and hold the "Damp Alert + Delay End" buttons at the same time until the screen displays "C-b".
3. Power off and restart the device to perform the new binding.
4. After unbinding, you must restart the device; otherwise, the next binding will fail. Unbinding will delete the user information previously stored in the device.
5. How to exit the network pairing mode?

If you want to cancel the network connection when "bon" is displayed on the screen, no operation is required, and it will automatically exit after the timeout.

Some models do not support unbinding on the device; unbinding can be done through the APP.

START THE PROGRAM

Select the program and additional functions, and press the **Start**/Pause button to start the program.

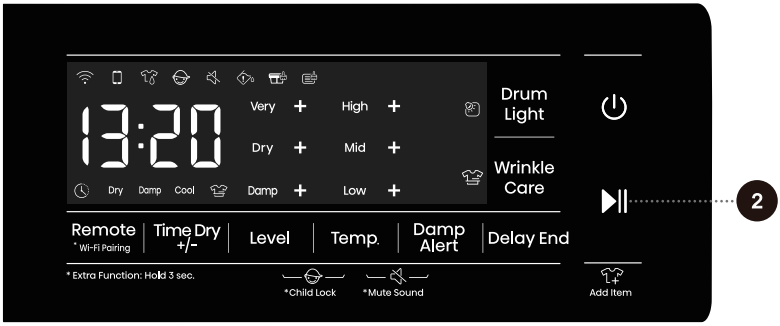

END OF THE PROGRAM

When the program finishes, the device emits an acoustic signal and "End" appears in the display. Press the Power button to turn off the appliance.
In standby mode, at the end of the program, if no operation is performed for a period of time, the device will automatically shut down.

After the program ends, please turn off the power, open the door, and take the clothes out of the drum.

The final part of the dry cycle does not use heat. This cool down period helps prevent damage to clothing.

A high ambient temperature and a small room may both increase drying time as well as energy consumption.

MAINTENANCE AND CLEANING

Regular maintenance can extend the device's lifespan. Before maintenance, please be sure to disconnect the power supply.

Children are not allowed to clean or perform any maintenance work on this device without supervision.

The dryer is equipped with a filtration system made up of several filters that prevent impurities from entering the heat exchanger system.

The device must not be operated if the filter is not installed in place or the filter is damaged, as excessive accumulation of fabric fibers may cause the device to malfunction or fail.

Never use harsh chemicals, abrasive cleaners, or solvents to clean the appliance. They will damage the finish.

CLEAN THE FILTER

Please clean the filter after each program.

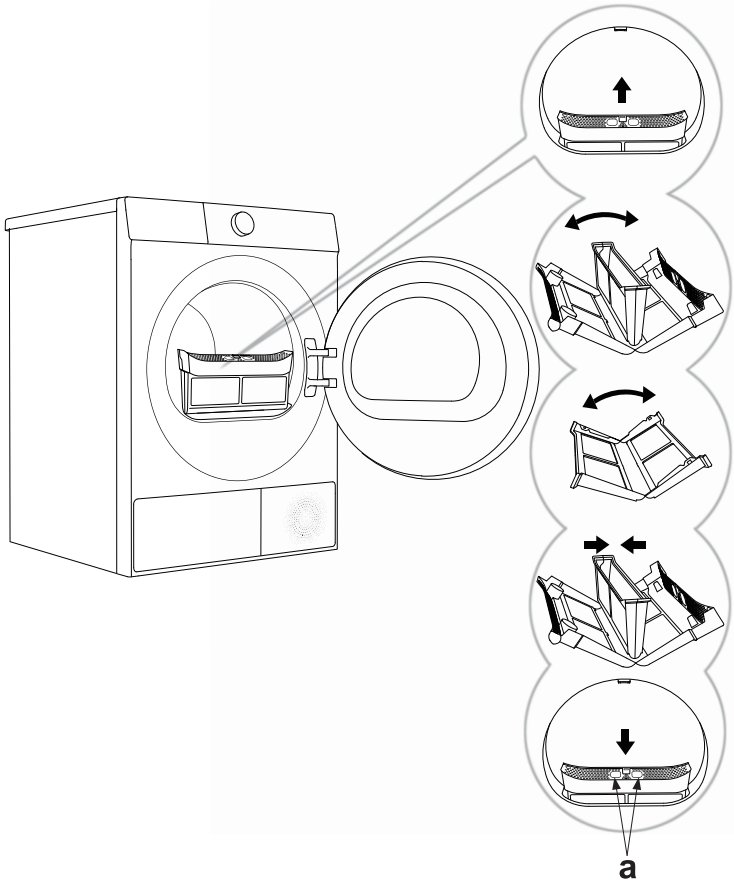

1 Take out the filter.

2 Open the filter.

3 Gently scrape off the lint, fibers, and threads on the two filters. When it is difficult to clean the lint on the filter screen by hand, you can rinse it with warm water and let it dry.

4 Reassemble the filter and clean the lint on the door seal if necessary.

5 Reinstall the filter. Install it with the hole "a" facing our direction.

Do not run the dryer without the lint filter installed.

Please be careful not to get your fingers caught in the filter cover.

Please refer to the instructions to clean the filter properly. Failure to do so may result in lint accumulation, which could impair the drying performance of the device. Proper and timely cleaning of the filter can reduce the drying time and energy consumption of the device and prevent unnecessary malfunctions.

CLEAN THE HEAT PUMP FILTER

When cleaning the filter, water may spill out. It is recommended to place an absorbent cloth on the floor.

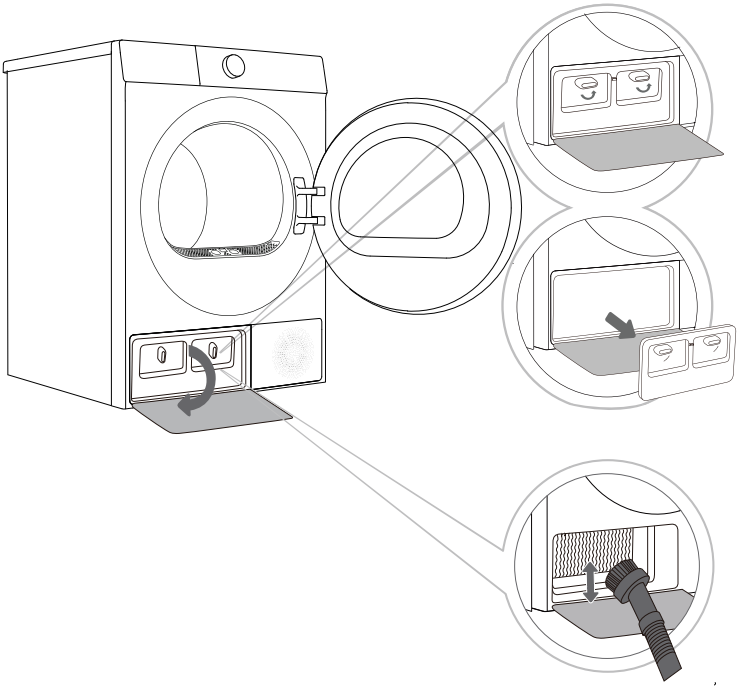

1 Press the heat exchanger door cover buckle on the lower left to open the door cover.

2 Turn the locking knob on the inner door cover to the unlocked position.

3 If there is dust on the heat exchanger after using it for a period of time, please use a vacuum cleaner, soft brush, or other tools to remove the dust. The heat exchanger can be seen after removing the heat pump filter. Lightly brush the metal pieces with the brush, and the brush can only be moved from top to bottom. Excessive force may damage or bend the metal sheet. Do not touch the heat exchanger directly with your hands to avoid injury.

4 Install the inner door cover to its original position and lock the knob, close the heat exchanger door cover.

Do not touch the internal metal parts of the heat exchanger with your bare hands to avoid scratches. Wear suitable protective gloves when cleaning the heat exchanger.

Improper cleaning of the heat exchanger metal sheets may cause permanent damage to the device. Do not press the metal sheet with hard objects (such as the plastic tube of a vacuum cleaner, etc.).

It is recommended to clean the heat exchanger at least once every 20 drying programs.

EMPTY THE CONDENSATE BOX

If the condensate box is full, the drying program will automatically pause. The icon "" on the control panel will light up, please follow the steps below to empty the condensate box.

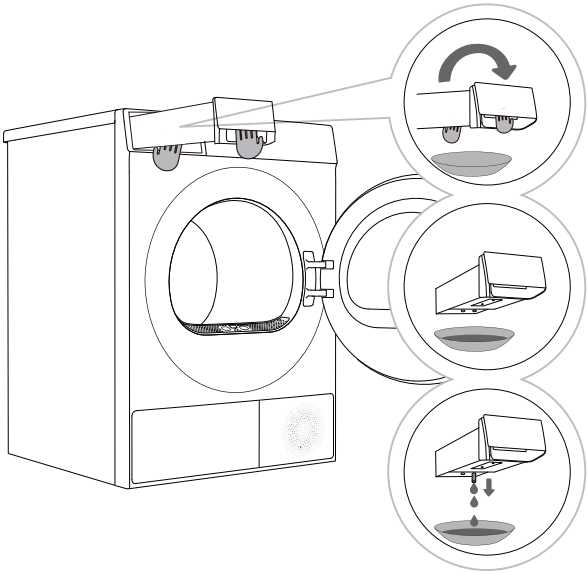

1 Pull out the condensate box (using both hands, as shown in the figure).

2 Turn the condensate box upside down over a basin, sink, or any suitable container.

3 Empty the condensate box.

4 Reinstall the condensate box back to its original position.

Empty the condensate box after each drying cycle. The water box filled with condensed water is very heavy, please hold it firmly with both hands, and be careful not to drop it.

If the drain hose is connected, it is not necessary to empty the condensate box.

The water discharged from the condensate box is not for drinking. After sufficient filtering, it can be used for ironing.

Do not add chemicals or fragrances to the condensate box.

CLEAN THE HUMIDITY SENSOR

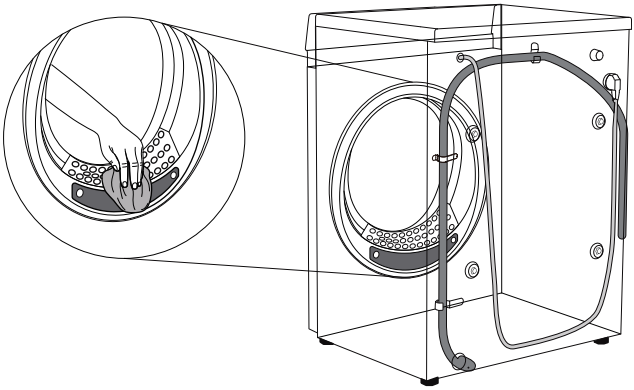

This appliance senses the moisture level of the clothes during operation. It must be cleaned regularly to remove any buildup of lime scale on the surface of the sensor.
Wipe the sensors inside the drum.

Do not wipe the moisture sensor with abrasive materials. Use a dry acrylic sponge to clean the sensor.

CLEAN THE DOOR SEAL

Check the door seal regularly; clean it with a damp cloth if necessary.

After use, slightly open the door for ventilation and drying.

CLEAN THE MACHINE

Before cleaning the machine, please be sure to disconnect the machine from the power supply.

Clean the machine and panel with a soft damp cloth. Then wipe them dry with a soft dry cloth.

Do not use solvents, abrasive cleaners, or cleaning agents that may damage the device (please follow the recommendations and warnings provided by the cleaning agent manufacturer).

Wipe the drum door with a damp cloth, and then wipe dry with a soft dry cloth.

Do not use too much water to clean the device.

TROUBLESHOOTING

The device is equipped with various automatic safety functions, ensuring that faults can be detected promptly and effective safety countermeasures can be initiated.
These faults are usually minor and can be eliminated in a very short time.

When the device cannot operate normally, the display will show abnormal information. Please refer to the warning content and take appropriate actions.
If the fault persists after you have handled it yourself according to the recommended processing method, please contact after-sales service.
If the user performs maintenance by themselves or hires non-manufacturer after-sales personnel, all consequences will be assumed by the user.

Fault phenomenon	Recommended handling methods
The device cannot start	◇ Check the power connection. ◇ Check whether the Start/Pause button is pressed. ◇ Check whether the door is closed correctly. ◇ Check whether a fuse has blown, a circuit breaker has tripped, or a power outage has occurred.
The device cannot start, and the screen displays "End"	◇ Check whether the program settings are correct. ◇ Check whether there are any clothing items in the drum.
Drying time is too long	◇ Check whether the program settings are correct. ◇ Check whether there is too much clothing tangled into a bunch. ◇ Check the filter for cleanliness. ◇ Some programs have a cooling process after drying.
Poor drying effect	◇ Check whether the clothes have been washed and spun. ◇ Check whether the program settings are correct. ◇ Check whether the amount of clothing is too much. ◇ Check whether the clothing is sorted correctly and whether the clothing that dries easily is mixed with the clothing that dries slowly. ◇ Check whether there are too many heavy garments. ◇ Check whether the filter is clean.
The remaining time on the display stops or jumps	◇ The remaining time may vary depending on the type of clothing, weight, moisture, and surrounding environment; this is a normal phenomenon.
Wrinkled clothing	◇ The drying time of the clothes is too long; try shortening the drying time. ◇ Leaving clothing in the dryer for too long after the program has ended.
The program running time displayed on the device is different from the actual program running time	◇ For programs that stop automatically when clothes are dry, the drying duration displayed is calculated according to standard environment, initial laundry moisture, load mass and type. The drying time is automatically adjusted for any change in conditions. The difference between the actual time and the display time is normal, which ensures the best drying effect.

Faults or problems caused by external factors (such as lightning strikes, power grid failures, natural disasters, etc.) are not covered by the warranty.

Fault phenomenon	Recommended handling methods
The appliance is too loud	◇ Look for coins, loose buttons, nails, and other objects and remove them immediately. ◇ Check the lint filter. Remove any items stuck inside the lint filter. ◇ Make sure the dryer is level and standing firmly on the floor. ◇ The dryer may hum due to air moving through the drum and fan.This is normal.
Clothes are shrinking	◇ Garment care instructions are not being followed. Use a low or no heat setting.
Lint is left on clothes	◇ Lint filter has not been cleaned properly. ◇ Clothes have not been sorted properly. ◇ Some fabrics cause more lint and should be dried separately from fabrics that lint attaches easily. ◇ Tissue, paper, etc., has been left in pockets.
The appliance has an odour	◇ The smell is caused by rubber material that is attached to the appliance inside. This kind of smell is a rubber's own smell and disappears automatically after using the appliance several times. ◇ When washing the clothes, use the detergent in accordance with the manufacturers recommendations. If you use the detergent excessively not according to the recommendations, undissolved detergent may accumulate on the clothes and cause an odour. ◇ You can smell odours from the clothes if the clothes were left in the appliance after drying or in the washing machine after washing. Unload the clothes promptly at the end of the drying or washing cycle. ◇ Ensure you can smell same odour in the washing machine. If so, clean the tub of the washing machine referring to the washing machine user manual. ◇ Always take care of both lint filters clean. If any residues were left in the lint filter after drying, it may cause odours. And also dry the lint filter completely after cleaning.
The appliance is powered on and started directly after power failure, but does not work	◇ When the program is suspended, the set functions cannot be changed, If the program or function needs to be changed during operation, or the power is off during operation and the power needs to be powered on again, select the requirred program and function, and finally start it.

FAULT CODES AND TROUBLESHOOTING

When the device does not operate normally and the display shows the following code, it may not be a fault. Please refer to the content in the fault code and take the corresponding measures.

Some fault codes are only applicable to certain models. The actual alarm display is subject to the actual model.

Problem/ Fault	Description	Solution
F06	**Motor stall**	Please contact after-sales service.
F09	**Voltage is too high or too low**	Check whether the power supply voltage is within the applicable range of the whole machine. If it is not within the range, please adjust the power supply voltage. If it is within the range, please contact after-sales service.
F10	**Motor phase**	Please contact after-sales service.
F20	**Display board and WIFI communication abnormality**	Please contact after-sales service.
F21	**Abnormal display panel and the power board**	Switch off the appliance, and restart it. Press the "Start/Pause" button again If the abnormality is not removed, please contact after-sales service.
F22	**Abnormal display the motor control board and the power board**	Switch off the appliance, and restart it. Press the "Start/Pause" button again If the abnormality is not removed, please contact after-sales service.
F50/F51	**Abnormal sensor**	Please contact after-sales service.

SERVICE YOUR APPLIANCE

Before Calling Maintenance Personnel

When you contact the service center, please first state your device model.

Information such as model number, code/ID, model type, and serial number are displayed on the nameplate of the device.

⚠ In case of defects, only use spare parts approved by the authorized manufacturer.

Repairs or any warranty claims resulting from incorrect connection or use of the device are not covered by the warranty. In this case, the maintenance costs shall be borne by the user.

USAGE RECOMMENDATIONS

The most economical way of drying is to dry the recommended amount of laundry in each batch (see PROGRAMME TABLE).

Drying laundry made of particularly delicate fabrics that may be deformed is not recommended.

Use of conditioner in the washing cycle is not necessary as the laundry is soft and smooth after drying in the dryer. Drying time will be shorter and power consumption will be lower if the garments are thorourghly wrung or spun before drying. By selecting the appropriate drying programme, you will avoid over-drying your laundry and problems with ironing or shrinkage of fabric

Regular cleaning of the filters will lead to optimum drying time and minimum power consumption.

When drying smaller amounts of laundry or individual garments, the sensor may not perceive the actual level of moisture in the laundry. In such cases, it is recommended to dry smaller items or amounts with programmes for dryer laundry or with the timed programme.

⚠ WARNING

When the device reaches the end of its life and needs to be scrapped, please remove all power cords, machine doors, and destroy door locks and switches to prevent the doors from locking. This is to avoid the risk of children or small animals becoming trapped inside.

Ensure this product is handled correctly and avoid inappropriate waste disposal measures for this product, as this helps prevent potential negative impacts on the environment and human health. For more information on product recycling, please contact your local municipal department, your household waste disposal service center, or the store where you purchased the product.

Wireless LAN Module Specifications

Frequency range	2412-2462 MHz
Output power (maximum)	< 30 dBm

FCC Notice

The following notice covers the transmitter module contained in this product.

This equipment has been tested and found to comply with the limits for a Class B digital appliance, pursuant to Part 15 of the FCC Rules. These limits are designed to provide reasonable protection against harmful interference in a residential installation. This equipment generates, uses, and can radiate radio frequency energy and, if not installed and used in accordance with the instructions, may cause harmful interference to radio communications. However, there is no guarantee that interference will not occur in a particular installation. If this equipment does cause harmful interference to radio or television reception, which can be determined by turning the equipment off and on, the user is encouraged to try to correct the interference by one or more of the following measures:

- Reorient or relocate the receiving antenna.
- Increase the separation between the equipment and the receiver.
- Connect the equipment into an outlet on a circuit different from that to which the receiver is connected.
- Consult the dealer or an experienced radio/TV technician for help.

This appliance complies with part 15 of the FCC Rules. Operation is subject to the following two conditions:

(1) This appliance may not cause harmful interference.

(2) This appliance must accept any interference received, including interference that may cause undesired operation.

Any changes or modifications in construction of this appliance which are not expressly approved by the party responsible for compliance could void the user's authority to operate the equipment.

FCC RF Radiation Exposure Statement

This equipment complies with FCC radiation exposure limits set forth for an uncontrolled environment. This transmitter must not be co-located or operating in conjunction with any other antenna or transmitter.

This equipment should be installed and operated with a minimum distance of 20 cm (7.8 inches) between the antenna and your body. Users must follow the specific operating instructions for satisfying RF exposure compliance.

Copyright Statement

© 2019 Hisense Company Ltd. All Rights Reserved.

All material in this User Manual is the property of Hisense Company Ltd. and its subsidiaries, and is protected under US, CANADA, MEXICO and International copyright and/or other intellectual property laws. Reproduction or transmission of the materials, in whole or in part, in any manner, electronic, print, or otherwise, without the prior written consent of Hisense Company Ltd. is a violation of Hisense Company Ltd. rights under the aforementioned laws.

No part of this publication may be stored, reproduced, transmitted or distributed, in whole or in part, in any manner, electronic or otherwise, whether or not for a charge or other or no consideration, without the prior written permission of Hisense Company Ltd.

Requests for permission to store, reproduce, transmit or distribute materials may be made to one of the following addresses:

USA: Hisense USA Corporation
7310 McGinnis Ferry Road
Suwanee, GA 30024

CANADA: Hisense Canada Co., Ltd
Unit 1, 2550 Meadowvale Blvd,
Mississauga, ON L5N8C2

MEXICO: Hisense Mexico S. de R.L. de C.V.
Blvd. Miguel de Cervantes Saavedra No 301
Torre Norte Piso 2, Col. Ampliación Granada
Miguel Hidalgo, Ciudad de México, C.P. 11520

Hisense, and any and all other Hisense product names, logo's, slogans or marks are registered trademarks of Hisense Company Ltd. and its subsidiaries. All other trademarks are the property of their respective holders.

© 2019. All rights reserved. Hisense and the Hisense logo are registered trademarks of Hisense. Other brand and product names are registered trademarks of their respective owners.

Disclaimer:
Images throughout this document are for illustrative purposes only and may differ from the actual product.

Hisense

life reimagined

X0806****

Hisense

life reimagined

MANUEL DE L'UTILISATEUR

Avant d'utiliser cet appareil, veuillez lire attentivement ce manuel et le conserver pour référence ultérieure.

DH5S452BW **DH5S452BB** **DH5S452BT**

FR

Français

Pour des questions concernant les caractéristiques, le fonctionnement/la performance, les pièces ou le service, appelez : 1-855-344-7367.

Merci infiniment d'avoir choisi les produits de notre entreprise.

- Veuillez installer et utiliser correctement ce produit, et n'utilisez pas celui-ci pour sécher des articles qui ne conviennent pas au séchage dans un sèche-linge.
- Les images contenues dans le manuel ne sont fournies qu'à des fins d'illustration uniquement. L'apparence, l'impression, etc. doivent être soumises au produit réel.
- Notre entreprise met l'accent sur les mises à jour technologiques. Afin d'améliorer les performances globales de cet appareil, nous y apporterons des modifications techniques sans préavis. Votre compréhension est appréciée.
- Ce produit est destiné à un usage domestique uniquement.

Les symboles suivants contenus dans ce manuel sont indiqués comme suit :

Informations, suggestions, invites ou conseils

AVERTISSEMENT - DANGER GÉNÉRAL

AVERTISSEMENT - RISQUE DE DÉCHARGE ÉLECTRIQUE

AVERTISSEMENT - RISQUE DE BRÛLURE

AVERTISSEMENT - RISQUE D'INCENDIE

Veuillez lire attentivement le manuel d'utilisation.

SOMMAIRE

4 IMPORTANTES MESURES DE SÉCURITÉ

IMPORTANTES MESURES DE SÉCURITÉ

15 DESCRIPTION DU PRODUIT
16 Spécifications

APERÇU DU PRODUIT

17 INSTALLATION ET CONNEXION
17 Emballage/emballage
18 Installation
19 Sélectionner l’emplacement d’installation
21 Espacement pour installation
25 Niveau de l'équipement
26 Changer le sens d’ouverture de la porte
28 Installation en empilage
30 Brancher le tuyau de drain
31 Branchez le cordon d'alimentation
35 Branchez l’alimentation
35 Vérifiez la condition finale d’installation
36 Support de séchage
37 Transportation après l’installation

INSTRUCTIONS D'INSTALLATION

38 AVANT D'UTILISER L'APPAREIL POUR LA PREMIÈRE FOIS

40 PROGRAMMES ET FONCTIONS
41 Tableau des programmes
43 Paramètres et fonctions supplémentaires
47 Table de sélection de fonction
48 Mise en réseau intelligent
49 Démarrer le programme
49 Fin du programme

MODE D'EMPLOI

50 ENTRETIEN ET NETTOYAGE
50 Nettoyer le filtre
51 Nettoyer le filtre de la pompe à chaleur
52 Videz la boîte de condensat
53 Nettoyez le capteur d’humidité
53 Nettoyez le joint de la porte
53 Nettoyer la machine

UTILISATEUR-INSTRUCTIONS D’ENTRETIEN

54 DÉPANNAGE
56 Codes d'erreur et dépannage

DÉPANNAGE

57 ENTRETIEN DE VOTRE APPAREIL

57 RECOMMANDATIONS D'UTILISATION

DIVERS

IMPORTANTES MESURES DE SÉCURITÉ

LIRE TOUTES LES INSTRUCTIONS AVANT D'UTILISER L'APPAREIL.

⚠ AVERTISSEMENT

Pour réduire les risques d'incendie, de choc électrique ou de blessure quand on utilise l'appareil, prendre les précautions élémentaires et:

⚠ AVERTISSEMENT

Risque d’incendie ou d’explosion

Le non-respect exact des avertissements de sécurité pourrait entraîner des blessures graves, la mort ou des dommages matériels.

- **Installez toutes les sécheuses conformément aux instructions d’installation du fabricant du sèche-linge.**
- **L'installation et le service doivent être effectués par un installateur qualifié, une agence de service ou votre fournisseur.**
- **Pour réduire le risque de blessure grave ou de décès, suivez toutes les instructions d'installation.**
- **Ne pas entreposer ni utiliser d’essence ou d’autres vapeurs et liquides inflammables à proximité de cet appareil ou de tout autre appareil.**

- **QUE FAIRE SI VOUS SENTEZ UNE ODEUR DE GAZ**
  - **Lire toutes les instructions avant d'utiliser l'appareil.**
  - **N'essayez pas d'allumer un appareil.**
  - **Ne touchez aucun interrupteur électrique; n'utilisez aucun téléphone dans votre bâtiment.**
  - **Évacuez la pièce, le bâtiment ou la zone de tous les occupants.**
  - **Appelez immédiatement votre fournisseur de gaz à partir du téléphone d’un voisin. Suivez les consignes du fournisseur de gaz.**
  - **Si vous ne pouvez pas joindre votre fournisseur de gaz, appelez le service d'incendie.**

⚠ AVERTISSEMENT

Pour réduire le risque d'incendie ou d'explosion :

- **Ne pas sécher les articles qui ont déjà été nettoyés, lavés, trempés ou tachetés avec de l'essence, des solvants de nettoyage à sec ou d'autres substances inflammables ou explosives. Ils émettent des vapeurs qui pourraient s'enflammer ou exploser. Tout matériau qui a été en contact avec un solvant de nettoyage ou des liquides ou solides inflammables ne doit pas être placé dans la sécheuse tant que toutes les traces de ces liquides ou solides inflammables et leurs vapeurs n'ont pas été éliminées.**

  Il existe de nombreux articles hautement inflammables utilisés dans les maisons, tels que l'acétone, l'alcool dénaturé, l'essence, le kérosène, certains nettoyants liquides pour la maison, certains détachants, la térébenthine, les cires et les décireurs.

- **Les articles contenant de la mousse de caoutchouc (qui peut être étiquetée mousse de latex) ou des matériaux caoutchouteux de texture similaire ne doivent pas être séchés à une température élevée. Les matériaux en mousse de caoutchouc chauffés peuvent, dans certaines circonstances, s'enflammer spontanément.**

Messages de sécurité

Votre sécurité et celle des autres sont très importantes.

Nous avons fourni de nombreux messages relatifs à votre sécurité et à celle de votre appareil dans ce manuel. Lisez et respectez toujours tous les messages de sécurité.

Veuillez lire attentivement ce manuel pour vous assurer de savoir comment utiliser de manière sécuritaire et efficace les nombreuses caractéristiques et fonctions de votre nouveau appareil. Utilisez cet appareil uniquement pour l'usage prévu tel que décrit dans ce manuel.

Les avertissements et les instructions de sécurité importantes dans ce manuel ne couvrent pas toutes les conditions et situations possibles qui peuvent survenir. Il est de votre responsabilité d'utiliser du bon sens, de la prudence et du soin lors de l'installation, de l'entretien et de l'utilisation de votre sécheuse.

Puisque les instructions d’utilisation suivantes couvrent divers modèles, les caractéristiques de votre sécheuse peuvent différer légèrement de celles décrites dans ce manuel et tous les signes d’avertissement peuvent ne pas être applicables.

Après avoir lu ce manuel, conservez-le dans un endroit sûr pour une référence future.

⚠ C'est le symbole d'alerte de sécurité.

Ce symbole vous avertit des dangers potentiels qui peuvent vous tuer ou blesser vous et les autres. Tous les messages de sécurité sont accompagnés du symbole d'alerte de sécurité et du mot « AVERTISSEMENT » ou « ATTENTION ».

⚠ AVERTISSEMENT

Vous pouvez être tué ou gravement blessé si vous ne suivez pas les instructions.

⚠ PRUDENCE

Vous pourriez être blessé ou causer des dommages au produit si vous ne suivez pas les instructions.

Tous les messages de sécurité vous indiqueront quel est le danger potentiel, comment réduire le risque de blessure, et ce qui peut advenir si les consignes ne sont pas suivies.

Comme avec tout équipement qui utilise de l'électricité et des pièces mobiles, des dangers potentiels existent. Pour utiliser cet appareil en toute sécurité, familiarisez-vous avec son fonctionnement et faites preuve de prudence lors de son utilisation.

Installation

Avant utilisation, l'appareil doit être correctement installé comme décrit dans ce manuel.

Pour réduire le risque de blessure grave ou de décès, suivez toutes les instructions d'installation.

Installer et utiliser conformément aux instructions du fabricant.

La sécheuse ne doit pas être installée ou entreposée dans un endroit où elle sera exposée à l'eau et/ou aux intempéries. La zone de la sécheuse doit être maintenue dégagée de matériaux combustibles, d’essence et d’autres vapeurs et liquides inflammables. Un sèche-linge produit des peluches combustibles. La zone autour de la sécheuse doit être maintenue sans peluches.

Respectez toutes les procédures de sécurité recommandées par l'industrie, y compris l'utilisation de gants à manches longues et de lunettes de sécurité.

Connectez-vous à un circuit d'alimentation correctement calibré, protégé et dimensionné pour éviter une surcharge électrique.

Installer le tuyau d'évacuation en place.

L’appareil doit être installé et mis à la terre électriquement par un personnel de service qualifié conformément aux codes locaux.

Avant d'entreprendre l'entretien de l'appareil, débranchez le cordon d'alimentation ou coupez le disjoncteur.

Lorsque vous déplacez ou installez l’appareil dans un autre emplacement, appelez du personnel de service qualifié pour l’installation et le service.

Gardez les matériaux d'emballage hors de la portée des enfants. Le matériel d'emballage peut être dangereux pour les enfants. Les enfants pourraient les utiliser pour jouer. Les cartons recouverts de tapis, de couvre-lits ou de feuilles de plastique peuvent devenir des chambres hermétiques. Il y a un risque d’étouffement.

Le déplacement ou l'installation de l'appareil nécessite deux personnes ou plus.

Cet appareil n’est pas conçu pour un usage maritime ni pour des installations mobiles telles que dans les VR, les remorques, les aéronefs ou les maisons mobiles.

Lors de l'installation ou du déplacement de l'appareil, faites attention à ne pas pincer, écraser ou endommager le cordon d'alimentation.

Ne pas installer l'appareil dans des espaces humides.

Ne pas installer près d’une autre source de chaleur telle qu’une cuisinière, un four ou un chauffage.

L'appareil ne doit pas être alimenté par un dispositif de commutation externe, tel qu'une minuterie, ou connecté à un circuit qui est régulièrement allumé et éteint par un utilitaire.

Ne pas installer ou placer cet appareil dans un endroit où il sera exposé aux intempéries.

MISE À LA TERRE

Cet appareil doit être mis à la terre. En cas de mauvais fonctionnement ou de bris de l'appareil, la mise à la terre réduira les risques de choc électrique en offrant un parcours de moindre résistance au courant électrique. Cet appareil est pourvu d'un cordon à conducteur de terre et d'une fiche de mise à la terre. Brancher la fiche dans une prise installée adéquatement et mise à terre conformément à tous les codes et règlements locaux.

⚠ AVERTISSEMENT

Une mauvaise connexion du conducteur de terre peut présenter des risques de choc électrique. Consulter un électricien ou un technicien qualifiés si vous n'êtes pas certain que appareil soit mis à terre adéquatement.

Ne pas modifier la fiche de l'appareil. Si elle ne pénètre pas bien dans la prise, faire installer une prise adéquate par un électricien qualifié.

Cet appareil doit être positionné près d'une source d'alimentation électrique.

Opération

N'essayez jamais d'utiliser cet appareil s'il est endommagé, fonctionne mal, est partiellement désassemblé ou comporte des pièces manquantes ou cassées, y compris un cordon ou une fiche endommagés.

Réparez ou remplacez immédiatement tous les cordons d’alimentation qui sont effilochés ou autrement endommagés. Ne pas utiliser de cordon présentant des fissures ou des dommages par abrasion le long de sa longueur ou à l'une ou l'autre extrémité.

Si vous détectez un bruit étrange, une odeur chimique ou de brûlé, ou de la fumée provenant de l’appareil, débranchez-le immédiatement et contactez le centre de service après-vente.

Ne débranchez jamais l'appareil en tirant sur le cordon d'alimentation. Tenez toujours la prise fermement et tirez-la directement hors de la prise électrique.

Ne pas utiliser de rallonge électrique ni d’adaptateur avec cet appareil.

Ne saisissez pas le cordon d'alimentation et ne touchez pas aux commandes de l'appareil avec les mains mouillées.

Ne pas modifier ou prolonger le cordon d’alimentation.

En cas d'inondation, veuillez débrancher la fiche d'alimentation et contacter le centre de service après-vente.

Ne pas entreposer ni utiliser d’essence ou d’autres vapeurs et liquides inflammables à proximité de cet appareil ou de tout autre appareil. Pour une installation dans un garage, la sécheuse doit être installée à une hauteur minimale de 18 pouces.

Ne laissez pas les enfants ou les animaux de compagnie grimper à l'intérieur du tambour du sèche-linge.

Gardez la zone en dessous et autour de vos appareils libre de matériaux combustibles (peluches, papier, chiffons, etc.), d’essence, de produits chimiques et d’autres vapeurs et liquides inflammables.

Cet appareil n'est pas destiné à être utilisé par des personnes (y compris des enfants) ayant des capacités physiques, sensorielles ou mentales réduites, ou un manque d'expérience et de connaissances, à moins qu'elles n'aient reçu une supervision ou une instruction concernant l'utilisation de l'appareil par une personne responsable de leur sécurité.

Ne pas abuser, s’asseoir ou se tenir debout sur la porte de l’appareil.

Risk of Suffocation and Injury from Entrapment: Ne pas permettre aux enfants de jouer sur ou dans l'appareil. Surveiller étroitement les enfants lorsqu'ils se trouvent près de l'appareil qui fonctionne.

Ne pas déposer de vêtements huileux ou graisseux, de bougies ou de matériaux inflammables sur l’appareil.

Ne pas mettre la main dans l'appareil lorsque le tambour bouge.

La zone autour de l'évent doit être exempte d'accumulations de charpie, de poussière et de saleté.

Ne pas utiliser d’assouplissants ou de produits pour éliminer l’électricité statique à moins que cela ne soit recommandé par le fabricant de l’assouplissant ou du produit.

Ne pas trafiquer les commandes.

Assurez-vous que les poches sont exemptes de petits objets durs de forme irrégulière et de matériaux étrangers, c’est-à-dire des pièces de monnaie, des couteaux, des épingles, etc. Ces objets pourraient endommager votre sécheuse.

Vérifiez toujours l'intérieur de la sécheuse pour détecter la présence d'objets étrangers avant de charger la lessive. Gardez la porte fermée lorsque vous ne l’utilisez pas.

Ne séchez pas les vêtements avec de gros boucles, boutons ou autres objets métalliques lourds ou solides.

Ne pas mettre de vêtements exposés aux huiles de cuisson dans la sécheuse. L'huile de cuisson pourrait provoquer une réaction chimique entrainant l'inflammation des vêtements dans la sécheuse. Pour réduire le risque d'incendie dû à des charges contaminées, la dernière partie d'un cycle de sécheuse à tambour se déroule sans chaleur (période de refroidissement). Évitez d'arrêter un sèche-linge avant la fin du cycle de séchage, sauf si tous les articles sont rapidement retirés et étalés afin que la chaleur soit dissipée.

Ne pas faire sécher des articles qui ont été nettoyés ou lavés avec de l'essence, des solvants pour nettoyage à sec ou d'autres substances inflammables ou explosives, ou que l'on a fait trempé dans ces produits. Ces substances dégagent des vapeurs qui peuvent s'enflammer ou exploser.

Tous les tissus lavés et non lavés qui contiennent de l'huile végétale ou de l'huile de cuisson peuvent être dangereux. Le lavage de ces articles à l'eau chaude avec du détergent supplémentaire réduira, mais n'éliminera pas, le risque. Utilisez toujours le cycle Refroidissement pour ces articles afin de réduire leur température. Ne retirez jamais ces articles du sécheur lorsqu'ils sont chauds et n'interrompez pas le cycle de séchage tant que les articles n'ont pas complété le cycle de refroidissement. Ne jamais empiler ou empiler ces articles lorsqu'ils sont chauds.

En cas de fuite de gaz (gaz propane, gaz GPL, etc.), n'utilisez pas cet appareil ni aucun autre appareil. Ouvrez une fenêtre ou une porte pour ventiler immédiatement la zone.

Ne mettez pas d'animaux vivants tels que des animaux de compagnie à l'intérieur de l'appareil.

Ne mettez aucune partie de votre corps, comme vos mains ou vos pieds, ni d'objets métalliques sous l'appareil.

Faites attention à ce que vos doigts ne soient pas coincés dans la porte lors de sa fermeture. Cela peut entraîner des blessures.

Utilisez cet appareil uniquement pour son usage prévu.

Ne pas utiliser de pièces de remplacement non recommandées par le fabricant (p. ex., des pièces fabriquées de façon artisanale avec une imprimante 3D).
Utilisez uniquement des pièces de rechange certifiées par l'usine.

Vérifiez toujours l'intérieur de l'appareil pour détecter la présence d'objets étrangers avant utilisation.

Ne pas utiliser de chaleur pour le séchage des articles contenant du caoutchouc mousse ou d'autres matériaux similaires texturés caoutchouteux.

Ne pas entreposer de plastique, de papier ou de vêtements susceptibles de brûler ou de fondre sur le dessus de la sécheuse pendant son fonctionnement.

Retirez la porte avant que l’appareil ne soit retiré du service ou jeté afin d’éviter le danger que des enfants ou de petits animaux se retrouvent piégés à l’intérieur.

Entretien

Ne pas réparer ou remplacer les pièces de l'appareil ou procéder à l'entretien de celui-ci sauf si les instructions visant l'entretien et les réparations qui doivent être effectués par l'utilisateur le spécifient, si vous comprenez bien ces instructions et si vous possédez les connaissances nécessaires.

Retirez toute poussière ou matière étrangère des broches de la fiche d'alimentation.

Débranchez l’appareil avant de le nettoyer pour éviter tout risque de choc électrique.

Certaines pièces internes ne sont délibérément pas mises à la terre et peuvent présenter un risque de choc électrique uniquement lors de la maintenance. Personnel de service – Ne pas toucher les pièces suivantes pendant que l’appareil est sous tension : Moteur, carte de contrôle, filtre antiparasite, pompe de vidange, ventilateur, moteur à fréquence variable, et condensateur de compresseur.

Débranchez cet appareil de l’alimentation électrique avant de le nettoyer et d’effectuer toute maintenance par l’utilisateur. Éteindre l’appareil ne débranche pas cet appareil de l’alimentation électrique.

Pour éviter les blessures physiques et les brûlures, faites attention lors du nettoyage du condenseur et ne touchez pas ou ne nettoyez pas le condenseur avec les mains nues.

(Bien pour le sèche-linge à pompe à chaleur) Bords tranchants – Bords coupants – Afin de réduire le risque de blessures, procéder avec soin lors du nettoyage des ailettes de serpentins de condenseur ou d’évaporateur

L'intérieur de l'appareil et du conduit d'évacuation devrait être nettoyé régulièrement par un technicien qualifié.

AVERTISSEMENTS

⚠ PRUDENCE

Pour réduire le risque de blessure mineure ou modérée aux personnes, de mauvais fonctionnement ou de dommage au produit ou à la propriété lors de l'utilisation de ce produit, suivez les précautions de base, y compris les suivantes :

Installation

Installez l’appareil sur un plancher ferme et nivelé.

Entreposez et installez l’appareil là où il ne sera pas exposé à des températures inférieures au point de congélation ni aux conditions météorologiques extérieures.

Opération

Nettoyez le filtre à peluches avant ou après chaque chargement.

Ne pas utiliser d'assouplissant ou de produits antistatiques sauf si les fabricants de ces produits le recommandent.

Si le tuyau de vidange est gelé en hiver, décongelez-le avant de l'utiliser.

Avant de mettre l'appareil hors service ou de le jeter, retirez la porte du compartiment de séchage.

CONSERVEZ CES INSTRUCTIONS

DESCRIPTION DU PRODUIT

Avant

1 Boîte de condensat
2 Bouton
3 Panneau de commande
4 Porte
5 Filtre
6 Bouche d'aération
7 Couvercle de la porte de l'échangeur de chaleur

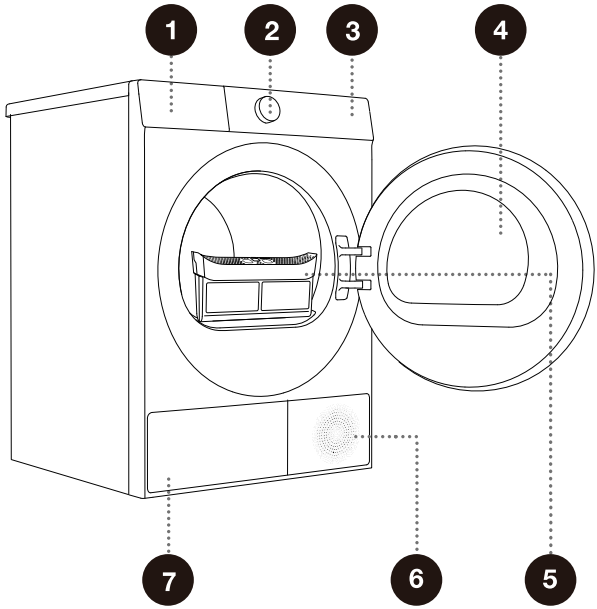

Retour

1 Cordon d'alimentation
2 Tuyau d'évacuation des condensats
3 Pieds réglables

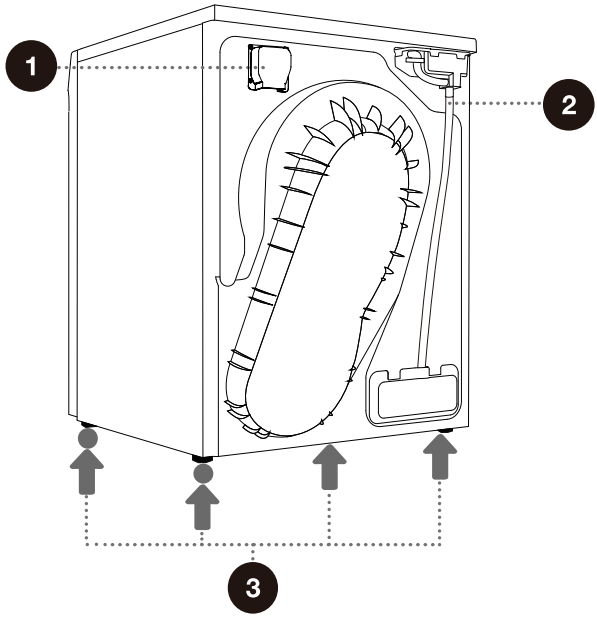

Les illustrations contenues dans ce manuel sont à des fins de démonstration uniquement. En raison des améliorations apportées au produit et de l'expansion de la série, l'apparence, la couleur et les composants fonctionnels du produit que vous recevez peuvent différer des illustrations contenues dans ce manuel. Veuillez vous référer au produit réel.

SPÉCIFICATIONS

Tension nominale	120/240V~
Fréquence nominale	60 Hz
Courant nominal	3,2 A
Type de réfrigérant	R134a
Capacité du réfrigérant	355 g
Poids net	126 lb (57 kg)

Dimensions (mm)

Indice	Dimensions
A	24 po (595 mm)
B	33 1/2 po (845 mm)
C	24 po (610 mm)
D	25 po (640 mm)
E	26 1/2 po (670 mm)
F	45 1/2 po (1150 mm)

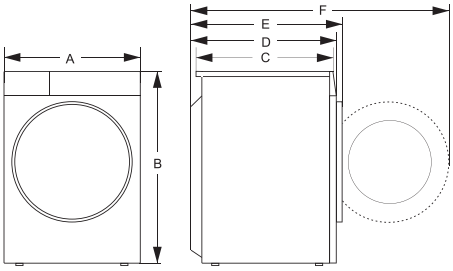

INSTALLATION ET CONNEXION

EMBALLAGE/EMBALLAGE

Installez la sécheuse selon les instructions du fabricant et les codes locaux.

Veuillez d'abord retirer entièrement le conditionnement et la mousse, en particulier la base en mousse. Lors du déballage de l'appareil, veuillez ne pas utiliser d'objets tranchants car cela pourrait l'endommager. Gardez le matériel d'emballage (sacs en plastique, autres pièces en plastique, etc.) hors de portée des enfants.

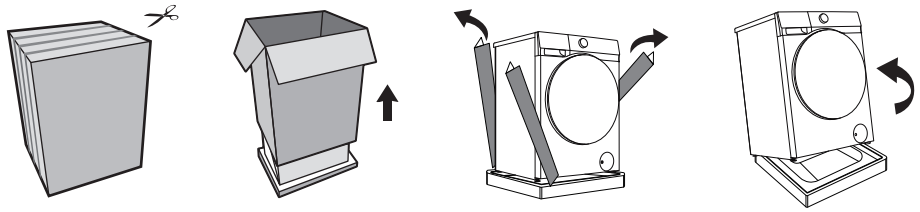

Le processus d'emballage de la machine est exactement l'inverse du déballage ci-dessus.

Veuillez vérifier que l'appareil n'est pas endommagé. S'il est endommagé, ne l'utilisez pas et contactez immédiatement le service après-vente.

L'emballage est fabriqué à partir de matériaux respectueux de l'environnement et peut être recyclé, traité ou éliminé sans nuire à l'environnement. À cette fin, les matériaux d'emballage sont étiquetés de manière appropriée.

L'icône sur le produit ou son emballage indique que ce produit ne peut pas être jeté avec les déchets ménagers. Veuillez jeter ce produit dans un point de collecte pour le recyclage des équipements électriques et électroniques.

Les accessoires fournis avec cet appareil comprennent un ou plusieurs des éléments suivants :

Manuel de l'utilisateur

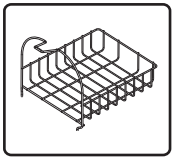

Support de séchage

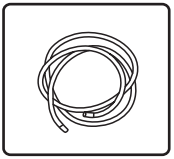

Tuyau de vidange

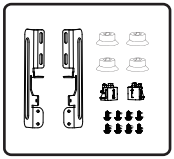

Trousse d'empilage

Différents modèles présentent des configurations variées, et les accessoires inclus dépendent de la configuration réelle du modèle.

Pour votre sécurité et une durée de vie prolongée du produit, utilisez uniquement des composants autorisés. Le fabricant n'est pas responsable du mauvais fonctionnement du produit ou des accidents causés par l'utilisation de composants ou de pièces non autorisés.

INSTALLATION

AVANT L'INSTALLATION

Veuillez lire d’abord les instructions d’installation suivantes après avoir acheté ce sèche-linge ou l’avoir transporté à un autre endroit.

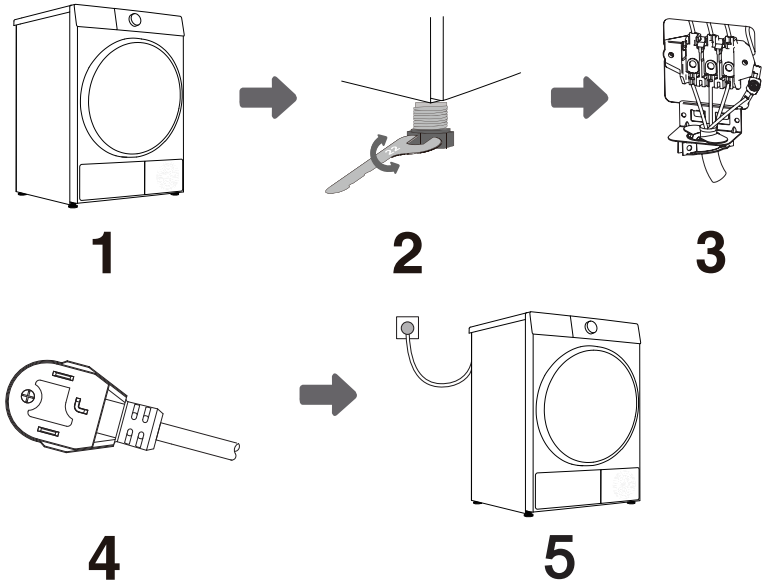

1 Sélectionnez l’emplacement d’installation.

2 Niveler l’équipement.

3 Branchez le cordon d'alimentation.

4 Branchez l’alimentation.

5 Vérifiez la condition finale d’installation.

⚠ AVERTISSEMENT

Lisez toutes les instructions d'installation complètement avant d'installer et d'utiliser l'appareil. Il est important que vous consultiez ce manuel en entier avant d'installer et d'utiliser l'appareil.
Des instructions détaillées concernant les connexions électriques et les exigences supplémentaires sont fournies aux pages suivantes.

Électricité

Utiliser une prise électrique individuelle mise à la terre située à moins de 2 pi (61 cm) de chaque côté de l'appareil.

SÉLECTIONNER L'EMPLACEMENT D'INSTALLATION

⚠ AVERTISSEMENT

Ne pas installer ni entreposer l'appareil dans un endroit où il sera exposé à l'eau et/ou aux intempéries.

Vérifiez les exigences du code qui limitent ou ne permettent pas l'installation de la sécheuse dans les garages, les maisons mobiles ou les quartiers de sommeil. Si vous avez des questions, contactez votre inspecteur en bâtiment local.

Sol

Pour éviter le bruit et les vibrations, l'appareil doit être installé et nivelé sur un plancher solidement construit avec une pente maximale de 1/3" (1 cm). Si nécessaire, ajustez les pieds de nivellement pour compenser l'inégalité du plancher.

Un plancher solide est nécessaire pour supporter le poids total de l'appareil lorsqu'il est chargé. Le poids combiné des appareils supplémentaires devrait également être pris en considération.

Les vêtements peuvent ne pas tourner correctement, et les cycles automatiques à capteur peuvent ne pas fonctionner correctement si l'appareil n'est pas de niveau.

Pour l'installation dans un garage, vous devrez placer l'appareil au moins à 18" (45,7 cm) au-dessus du sol. La hauteur standard du piédestal est de 15" (38 cm). Vous aurez besoin de 18" (45,7 cm) du plancher du garage jusqu'au bas de l'appareil.

Température ambiante

Installer l'appareil dans un endroit où la température est supérieure à 41 °F (5 °C).

Si la température autour de l'appareil est trop basse, l'appareil pourrait ne pas s'éteindre à la fin d'un cycle automatique. Cela peut entraîner des temps de séchage plus longs.

Veuillez placer l'appareil sur une surface solide et le maintenir stable. La surface plane doit être maintenue propre et sèche ; sinon, l'appareil risque de glisser. Nettoyez également le bas du pied réglable.

⚠ Ne placez pas le sèche-linge derrière une porte verrouillable ou coulissante, ni une porte avec une charnière du côté opposé à celle de la charnière de la porte du sèche-linge. Installez le sèche-linge de manière à ce que la porte puisse toujours être ouverte librement.

⚠ Ne pas placer le sèche-linge sur un tapis à longues fibres, car cela pourrait entraver la circulation de l'air.

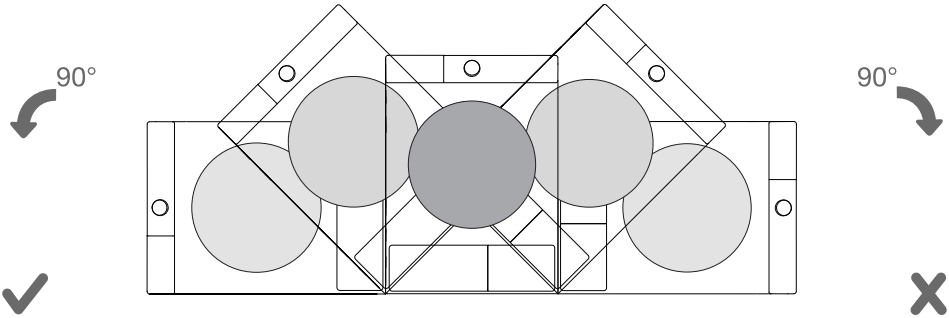

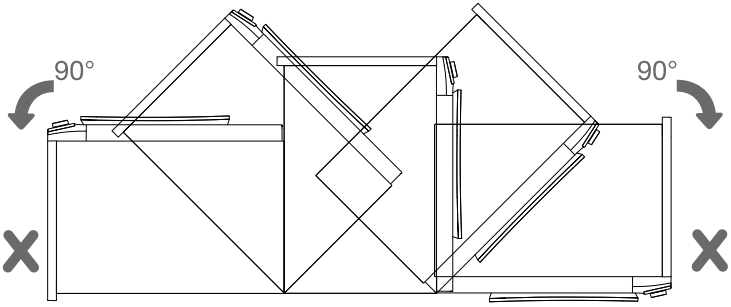

Après l'installation, attendez 24 heures sans déplacer l'appareil également avant de l'utiliser pour la première fois. Si le sèche-linge doit être couché sur l'un des côtés pendant le transport ou l'entretien, placez-le avec le côté gauche, vu de l'avant de l'appareil, vers le bas.

ESPACEMENT POUR INSTALLATION

Les dégagements suivants sont recommandés pour l'appareil.

Des dégagements supplémentaires devraient être envisagés pour faciliter l'installation et l'entretien. Des dégagements supplémentaires devraient être considérés de tous les côtés du sécheur pour réduire le transfert de bruit. En cas de non-respect du dégagement minimum requis, le sèche-linge peut surchauffer.

La pièce dans laquelle vous installerez la sécheuse doit être suffisamment ventilée, avec une température entre 41°F(5°C) et 95°F(35°C). Le fonctionnement du séchoir à une température ambiante plus basse peut entraîner une accumulation de condensat à l'intérieur du séchoir. Ne placez pas le sèche-linge dans un endroit où il y a un risque de congélation. L'eau gelée dans le réservoir de condensat et dans la pompe peut endommager le sèche-linge.

L'éclairage dans la pièce doit être suffisant pour permettre la lecture des informations inscrites sur l'unité d'affichage du panneau de commande.

Espacement d'installation pour zone encastrée ou installation en placard

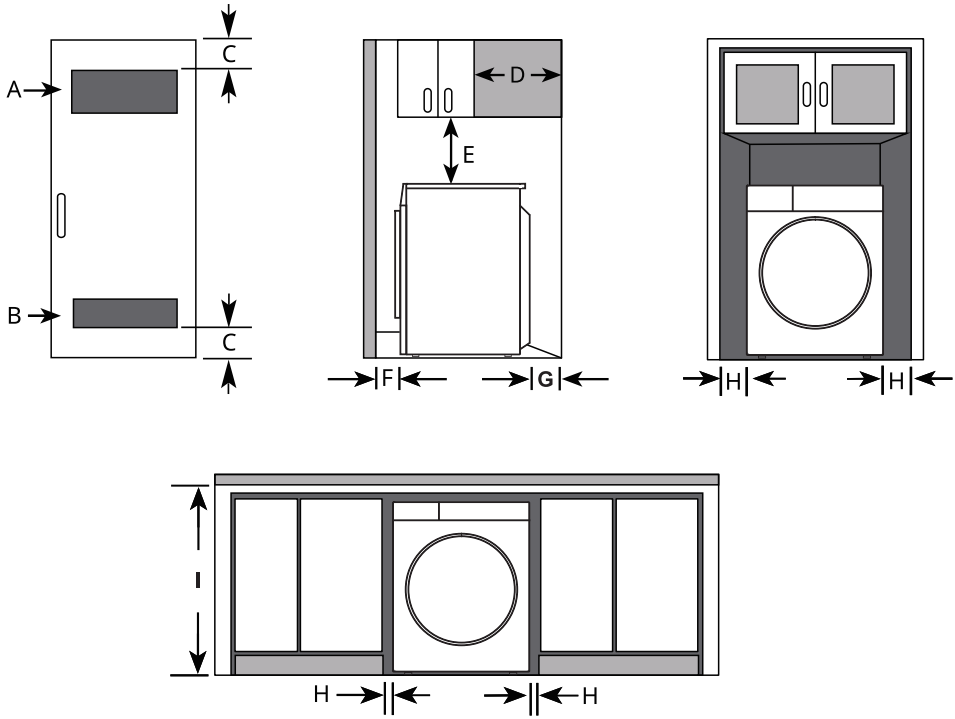

	Description	Dimension/Dégagement
A	Ouverture de ventilation supérieure	≥ 48 po² (310 cm²)
B	Ouverture de ventilation inférieure	≥ 24 po² (155 cm²)
C	Distance à l’ouverture de ventilation	≥ 3 po (76 mm)
D	Profondeur de l’armoire suspendue	≤ 14 po (356 mm)
E	Distance par rapport à l'armoire/étagère suspendue	≥ 18 po (457 mm)
F	Dégagement avant	1 po (25 mm)
G	Dégagement arrière	≥ 5 po (127 mm)
H	Dégagement latéral	≥ 1 po (25 mm)
I	Hauteur de l'ouverture de l'armoire	39 po (990 mm)

Exigences de ventilation du placard

Les placards avec portes doivent avoir à la fois une ventilation supérieure et inférieure pour prévenir l'accumulation de chaleur et d'humidité dans le placard. Une ouverture d'aération supérieure d'une superficie minimale de 48 po² (310 cm²) doit être installée à au moins 6 pieds au-dessus du sol. Une ouverture de ventilation inférieure avec un minimum de 24 po² (155 cm²) doit être installée à moins de un pied au-dessus du plancher.
Installez des grilles d’aération dans la porte ou rabaissez la porte en haut et en bas pour former des ouvertures. Les portes à persiennes avec des ouvertures de ventilation équivalentes sont également acceptables.

Il devrait y avoir au moins un peu d’espace autour du sèche-linge (ou de tout autre appareil) pour éliminer le transfert de vibration d’un appareil à un autre. S'il y a suffisamment de vibration, cela pourrait faire du bruit aux appareils ou provoquer un contact, causant des dommages à la peinture et augmentant davantage le bruit.

Aucun autre appareil de combustion ne peut être installé dans le même placard qu'une sécheuse.

Espacement d'installation pour espace encastré ou placard, avec laveuse et sécheuse empilées

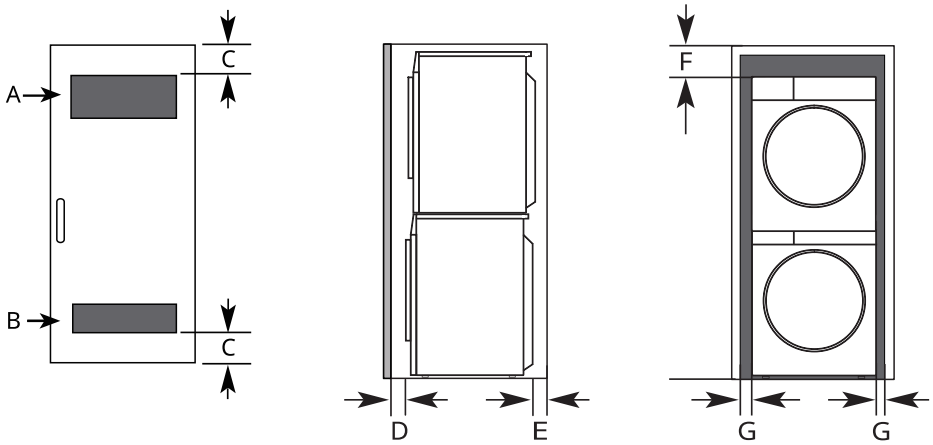

	Description	Dimension/Dégagement
A	Ouverture de ventilation supérieure	≥ 48 po² (310 cm²)
B	Ouverture de ventilation inférieure	≥ 24 po² (155 cm²)
C	Distance à l'ouverture de ventilation	≥ 3 po (76 mm)
D	Dégagement avant	≥ 1 po (25 mm)
E	Dégagement arrière	≥ 5 1/2 po (140 mm)
F	Espace libre supérieur jusqu'au plafond	≥ 6 po (152 mm)
G	Dégagement latéral	≥ 1 po (25 mm)

Espacement d’installation pour l’armoire

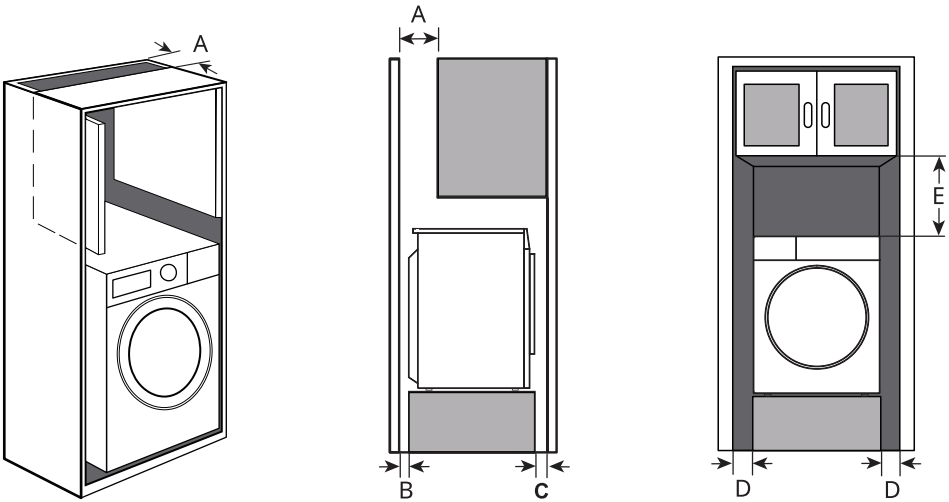

Pour l'installation d'armoire avec une porte, des ouvertures de ventilation minimales au sommet de l'armoire sont requises.

	Description	Dimension/Dégagement
A	Ouverture de ventilation supérieure	≥7 po (178 mm)
B	Dégagement arrière	≥5 po (127 mm)
C	Dégagement avant	≥1 po (25 mm)
D	Dégagement latéral	≥1 po (25 mm)
E	Dégagement jusqu'au dessus de l'armoire	≥9 po (229 mm)

NIVEAU DE L'ÉQUIPEMENT

Utilisez un niveau et une clé de 22 mm pour le réglage.

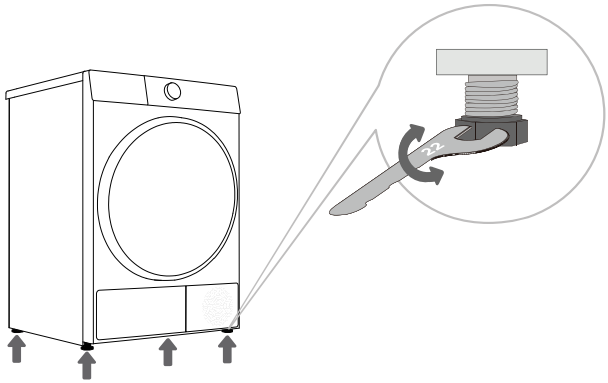

1 Mettez l'appareil à niveau en tournant les quatre pieds réglables. Les pieds réglables permettent un réglage en hauteur de 1/3" (1 cm).

2 Après avoir réglé la hauteur, serrez le contre-écrou dans le sens antihoraire avec la clé (comme indiqué sur la figure).

⚠ AVERTISSEMENT

Portez des gants à manches longues et des lunettes de sécurité.

L'appareil est lourd. Deux personnes ou plus sont requises lors de l'installation de l'appareil.

- Les quatre pieds de nivellement doivent reposer solidement sur le sol. Appuyez doucement sur les coins supérieurs de l'appareil pour vous assurer que l'appareil ne bascule pas d'un coin à l'autre.

- Ajustez les pieds de nivellement seulement autant que nécessaire pour niveler l'appareil. Prolonger les pieds de nivellement plus que nécessaire peut causer des vibrations de l'appareil.

- Pour assurer que l'appareil offre une performance de séchage optimale, il doit être de niveau. Pour minimiser les vibrations, le bruit et les mouvements indésirables, le plancher doit être une surface parfaitement plane et solide.

- Assurez-vous que les quatre pieds de nivellement sont en contact ferme avec le sol.

- Si vous installez l'appareil sur le socle optionnel, vous devez utiliser les pieds de nivellement du socle pour niveler l'appareil. Les pieds de réglage de l'appareil doivent être complètement rétractés.

- Une mauvaise mise à niveau du sèche-linge à l'aide des pieds réglables peut provoquer des vibrations, un glissement de l'appareil à travers la pièce et un fonctionnement bruyant. Une mise à niveau incorrecte du sèche-linge annulera la garantie.

- Parfois, un bruit inhabituel ou plus fort peut apparaître pendant le fonctionnement de l'appareil ; il s'agit le plus souvent du résultat d'une installation incorrecte.

CHANGER LE SENS D’OUVERTURE DE LA PORTE

Pour une utilisation plus facile, vous pouvez modifier la direction d'ouverture de la porte. Les étapes sont les suivantes (avec pour exemple le passage de l'ouverture de la porte du côté gauche au côté droit).

⚠ AVERTISSEMENT

Débranchez l'appareil ou coupez l'alimentation du disjoncteur principal avant de commencer l'inversion de la porte.

Inversez toujours la porte AVANT d'empiler l'appareil sur le dessus de la machine à laver. N'inversez pas la porte lorsque l'appareil est empilé sur une machine à laver.

Avant de retirer les vis de charnière, demandez à un assistant de supporter le poids de la porte.
La porte pourrait tomber sur le sol en raison du poids de celle-ci.

Pour des raisons de sécurité, deux personnes ou plus doivent travailler ensemble pour inverser la porte.

L'apparence des vis varie et les celles-ci doivent être insérées différemment en fonction de la position. Assurez-vous d’avoir sélectionné la bonne vis avant de la serrer.

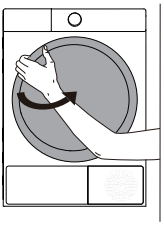

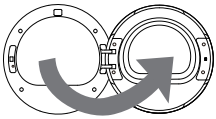

1 Ouvrez la porte complètement.

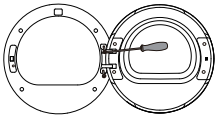

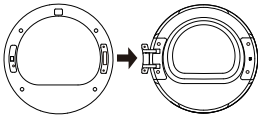

2 Dévissez les deux vis de fixation de la charnière de porte avec un tournevis cruciforme (ou une clé à douille de 8 mm) pour retirer l’ensemble de la porte.

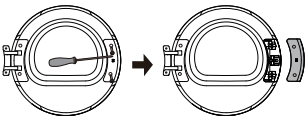

3 Dévissez les deux vis de la plaque de couverture du crochet de porte avec un tournevis cruciforme, puis retirez la plaque complète du crochet de porte (y compris le crochet).

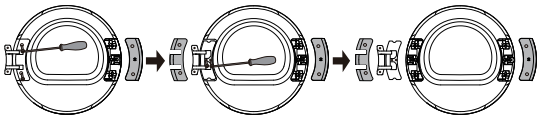

4 Dévissez les deux vis de la plaque de couverture de la charnière, tirez-la horizontalement avec un peu de force, puis retirez les deux vis (vis à tête de poêle en acier inoxydable) sur la plaque de renforcement en fer. Et appuyez sur le corps de la porte d'une main, saisissez la charnière de l'autre main, soulevez-la petit à petit et retirez lentement celle-ci de la goupille de positionnement. Si nécessaire, utilisez un tournevis à tête plate pour le forcer.

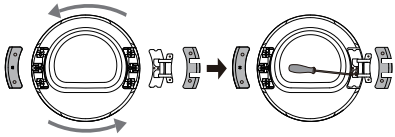

5 Faites pivoter l'ensemble de la charnière de 180° de l'autre côté, installez l'ensemble de la charnière sur la tige et appuyez fermement, puis serrez les deux vis au centre.

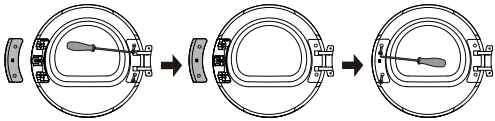

6 Faites tourner la plaque de couverture de la charnière et la plaque de couverture du crochet de porte de 180° respectivement et installez-les aux positions correspondantes de l’autre côté du cadre intérieur, puis serrez les vis.

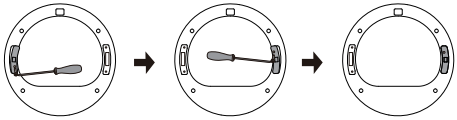

7 Retirez la vis de verrouillage de porte de l'ensemble avant, tirez vers le bas le verrou de porte à la main verticalement, retirez-le et faites-le pivoter de 180° de l'autre côté. Ensuite, installez-le dans le trou de l'assemblage avant, tirez-le vers le bas pour le fixer et serrez les vis. Maintenant, l'inversion de la serrure de la porte est terminée.

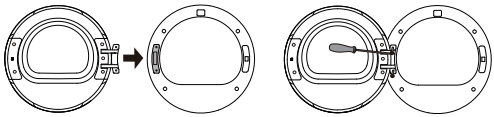

8 Enfin, installez la charnière de la porte sur l'assemblage avant, serrez les deux vis, puis fermez la porte. À présent, l'inversion de la porte (de l'ouverture gauche à la droite) est terminée.

INSTALLATION EN EMPILAGE

Vous pouvez utiliser les plaques de fer empilables incluses comme accessoires avec la machine pour les empiler avec une laveuse de même marque ayant une largeur de panneau latéral correspondante.

⚠ AVERTISSEMENT

Le poids de l'appareil et la hauteur d'installation rendent cette procédure d'empilage trop risquée pour une seule personne. Deux personnes ou plus sont requises lors de l'installation du kit d'empilage.

Placez la laveuse sur un plancher solide, stable et de niveau capable de supporter le poids des deux appareils et ajustez les pieds de nivellement de la laveuse.

Ne pas empiler la laveuse sur la sécheuse.

Si les appareils sont déjà installés, débranchez-les de toutes les connexions d'alimentation, d'eau et de drainage.

Les étapes d'installation sont les suivantes :

(1) Au moins deux personnes sont requises pour l'installation. Une personne doit incliner toute la sécheuse (l'angle d'inclinaison ne doit pas dépasser 15 degrés) pour exposer les deux pieds de la sécheuse d'un côté. L'autre personne doit dévisser chacun des deux pieds d'environ 1 cm, les installer respectivement dans les embouts de pied, puis les revisser sur le sèche-linge. Répétez le même processus pour les deux pieds restants afin d'installer les capuchons de pied.

(2) Déplacer la sécheuse sur la laveuse. Tout d'abord, alignez la sécheuse et la laveuse de gauche à droite. Déplacez ensuite le sèche-linge vers l'avant et l'arrière jusqu'à ce que les bords arrière des panneaux latéraux des deux appareils soient alignés. Lors du déplacement du séchoir, deux personnes doivent travailler ensemble pour s'assurer que les capuchons des pieds du séchoir sont complètement séparés de la laveuse. Ne placez pas la laveuse au-dessus de la sécheuse ni ne laissez la sécheuse dépasser du bord de la laveuse.

(3) Retirez les vis qui relient le panneau arrière et un côté du panneau latéral au bas du sécheuse.

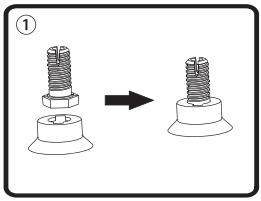

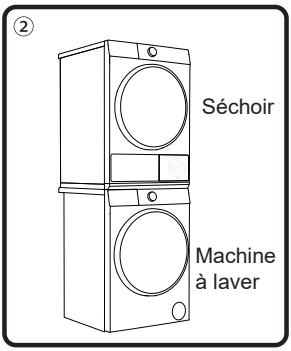

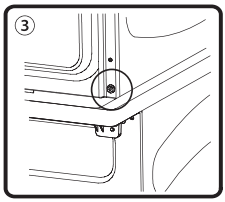

(4) Alignez les trous de vis des plaques de fer empilées avec les trous de vis du couvercle arrière (les trous de vis des plaques de fer empilées sont des trous allongés ; assurez-vous que les centres sont alignés). Assurez-vous que les déflecteurs des plaques de fer empilables tombent et contactent entièrement le couvercle supérieur du lave-linge.

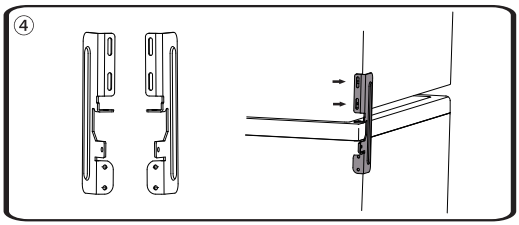

(5) Utilisez les vis retirées et les mêmes vis provenant du paquet d'accessoires pour sécuriser le côté avant d'un côté de la plaque de fer empilable.

(6) Fixez les adaptateurs en plastique du paquet d'accessoires dans les rainures à l'arrière du couvercle de la laveuse. Veuillez noter que les adaptateurs en plastique sont marqués avec « L » et « R » indiquant gauche et droite. Les directions gauche et droite se réfèrent à la gauche et à la droite lorsque vous êtes debout devant la machine et que vous lui faites face.

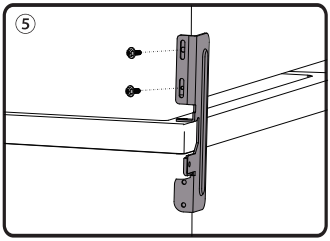

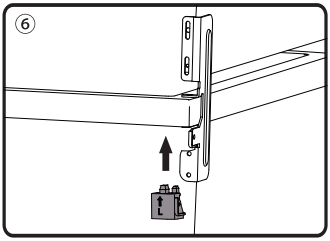

(7) Utilisez les vis pointues dans les accessoires pour fixer la plaque de fer empilable aux adaptateurs, puis fixez l'autre côté de la plaque de fer empilable de la même manière.

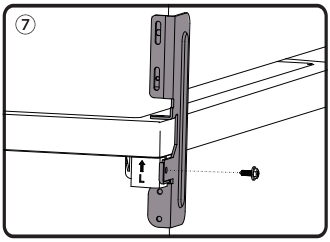

(8) Si vous voulez fixer la sécheuse et la laveuse plus solidement, vous pouvez choisir de fixer les 4 vis restantes dans les accessoires dans les trous de vis sous les plaques de fer de superposition gauche et droite. Il est recommandé d'utiliser un tournevis électrique pour serrer ces vis.

BRANCHER LE TUYAU DE DRAIN

Si l'appareil n'est pas connecté à un tuyau de vidange, l'eau extraite des vêtements par le condenseur s'accumulera dans la boîte à condensat, qui doit être vidangée après chaque programme. Si l'emplacement d'installation de l'appareil est proche de la sortie de vidange, ou si le sèche-linge est empilé sur le dessus de la machine à laver, vous pouvez installer le tuyau de vidange inclus dans l'emballage pour vidanger l'eau directement à la sortie de vidange.

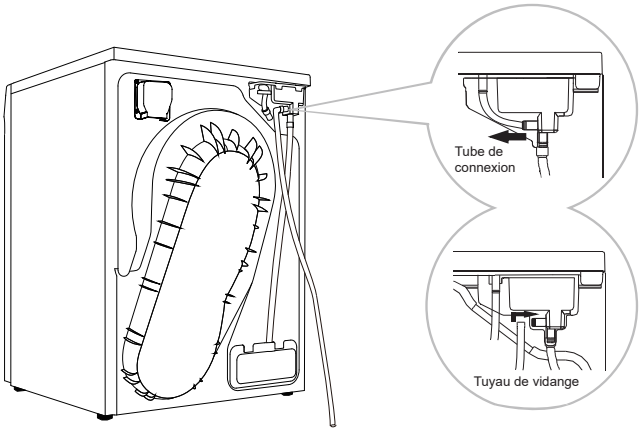

1 Débranchez le tuyau de raccordement à l'arrière de la boîte à condensats de l'appareil et suspendez-le à l'arrière de l'appareil.

2 Installez le tuyau de vidange dans le kit d'accessoires à cet emplacement (comme indiqué sur la figure). Veuillez confirmer que le connecteur d'installation est bien fixé, puis insérez l'autre extrémité du tuyau de vidange dans la sortie de vidange.

Si vous décidez de placer le tuyau de vidange du condensat dans la sortie de vidange, assurez-vous que celui-ci est correctement installé. Une fois le tuyau de vidange installé, l'eau de condensation peut être évacuée directement, sans qu'il soit nécessaire de vider la boîte à condensat après chaque utilisation.

Veuillez utiliser le tuyau de vidange fourni avec cet appareil.

Ne tordez pas et ne comprimez pas le tuyau de vidange; sinon, cela affectera la vidange normale. La hauteur du tuyau de vidange ne doit pas dépasser 43" (110 cm); sinon, l'eau ne peut pas être vidangée.

Ne placez pas la sortie de vidange dans de l'eau stagnante ; sinon, cela peut provoquer un siphonage.

BRANCHEZ LE CORDON D'ALIMENTATION

⚠ AVERTISSEMENT

Pour prévenir tout risque inutile d'incendie, de choc électrique ou de blessure personnelle, tout câblage et mise à la terre doivent être réalisés conformément aux codes locaux, ou en l'absence de codes locaux, conformément au Code électrique national, ANSI/NFPA No. 70 - Dernière révision (pour les États-Unis) ou au Code électrique canadien CSA C22.1 – Dernières révisions ainsi qu'aux codes et règlements locaux. Il est de votre responsabilité de fournir un service électrique adéquat pour votre sécheuse.

Exigences électriques

Si un cordon d'alimentation n'est pas utilisé et que le sèche-linge électrique doit être câblé de façon permanente, le sèche-linge doit être connecté à un système de câblage métallique mis à la terre de façon permanente, ou un conducteur de mise à la terre de l'équipement doit être installé avec les conducteurs du circuit et connecté à la borne ou au fil de mise à la terre de l'équipement sur le sèche-linge.

Avant de faire fonctionner ou de tester, suivez toutes les instructions de mise à la terre dans la section « **Instructions de mise à la terre** ». Un circuit dérivé individuel (ou séparé) desservant uniquement votre sécheuse est recommandé.

Modèles électriques – uniquement aux É.-U.

Les sécheuses américaines nécessitent un service électrique approuvé de 120/240 volts, 60 Hz CA. Un fusible ou disjoncteur de 30 ampères doit être installé sur les deux conducteurs de la ligne. Si un cordon d'alimentation est utilisé, le cordon doit être branché dans une prise de 30 ampères.

Le cordon d'alimentation n'est pas fourni avec les sèche-linge modèle électrique des États-Unis.

Risque de choc électrique

⚠ AVERTISSEMENT

Lorsque les codes locaux le permettent, vous pouvez connecter l'alimentation électrique de la sécheuse avec un nouveau kit de cordon d'alimentation, marqué pour une utilisation avec une sécheuse, qui est homologué U.L. et évalué à un minimum de 120/240 volts, 30 ampères avec trois conducteurs en cuivre No 10 terminés par des bornes à boucle fermée, des cosses plates ouvertes avec extrémités relevées, ou avec des fils étamés.

Ne pas réutiliser le cordon d'alimentation d'une vieille sécheuse. Le câblage électrique du cordon d'alimentation doit être maintenu au niveau de l'armoire du séchoir par un presse-étoupe approprié homologué UL.

Il faut utiliser uniquement un cordon à 4 conducteurs lorsque l'appareil est installé dans un endroit où la mise à la terre par le conducteur neutre est interdite. La mise à la terre par le conducteur neutre est interdite pour (1) les nouvelles installations de circuits dérivés, (2) les maisons mobiles, (3) les véhicules récréatifs, et (4) les zones où les codes locaux interdisent la mise à la terre par le conducteur neutre.

Modèles électriques – Canada seulement

Un service électrique CA de 120/240 volts, 60 Hz approuvé, protégé par un fusible ou un disjoncteur de 30 ampères des deux côtés de la ligne est requis.

Tous les modèles canadiens sont expédiés avec le cordon d'alimentation attaché (4 fils). Le cordon d'alimentation doit être branché dans une prise de 30 ampères.

NE PAS modifier la fiche fournie avec cet appareil. S'il ne convient pas à la prise, faites installer une prise appropriée par un électricien qualifié.

Pour un système à 3 fils
(Hors Canada)

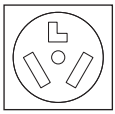

prise à 3 fils
(NEMA type 10-30R)

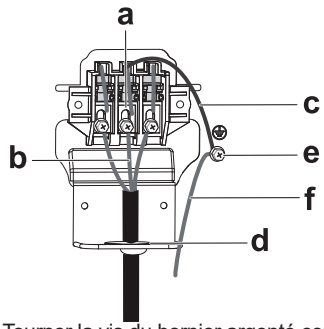

a Tourner la vis du bornier argenté central

b Fil neutre (blanc ou fil central)

c Fil de mise à la terre neutre (blanc ou vert/ jaune)

d 3/4" (1,9 cm) presse-étoupe UL homologué et support, taille d'ouverture de connexion 1,1 po (2,8 cm)

e Connecteur de terre externe

f Fil de terre externe (si requis par les codes locaux)

1 Desserrez ou retirez les vis du bloc de bornes central.

2 Reliez le fil neutre (blanc ou fil central) du câble d'alimentation à la vis de borne centrale, de couleur verte, du bloc de bornes. Serrez les vis.

3 Connectez les autres fils aux vis des bornes extérieures. Serrez les vis.

4 Connectez la terre externe (si exigé par les codes locaux) à la vis de terre verte.

5 Serrez les vis de la fixation de la tension.

6 Insérez le couvercle du bloc de bornes dans le panneau arrière du sécheur. Ensuite, sécurisez le couvercle avec une vis de maintien.

⚠ PRUDENCE

Utilisez un cordon d’alimentation homologué UL de 30 ampères, 120/240 volts, à 3 fils, avec un conducteur en cuivre d’au moins calibre 10 AWG et des bornes en boucle fermée ou à fourche à embouts relevés.

Le type de terminaisons (fils étamés, bornes en boucle fermée, cosses à fourche à extrémité ouverte avec extrémités relevées, ou similaires) que le kit de cordon doit utiliser;

Pour passer du système 4 fils au système 3 fils, connectez la bande de terre à la borne de support pour mettre la carcasse du séchoir à la terre via le conducteur neutre.

Les terminaux à anneau sont recommandés. Si vous utilisez des cosses à sangle, assurez-vous qu’elles sont bien serrées.

Branchez le cordon d’alimentation et vérifiez la tension L1/L2/N. Si la tension est basse, il se peut qu'il ne chauffe pas correctement.

Pour un système à 4 fils

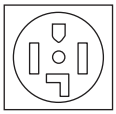

prise à 4 fils
(NEMA type 14-30R)

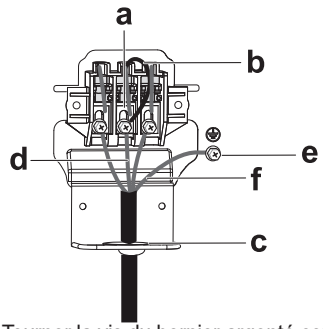

a Tourner la vis du bornier argenté central

b Fil de mise à la terre neutre (blanc ou vert/ jaune)

c 3/4" (1,9 cm) presse-étoupe UL homologué et support, taille d'ouverture de connexion 1,1 po (2,8 cm)

d Fil neutre (blanc ou fil central)

e Connecteur de terre externe

f Fil de cuivre vert ou nu du cordon d'alimentation

1 Retirez la vis du connecteur de terre externe et connectez le fil de terre (vert ou non gainé) du câble d'alimentation à la vis.

2 Desserrer ou enlever les vis du bloc de bornes central.

3 Branchez le fil neutre (fil blanc ou central) et le fil de terre (blanc) à la vis de borne centrale de couleur verte du bornier. Serrez la vis.

4 Connectez les autres fils aux vis du bloc de bornes extérieur. Serrez les vis.

5 Serrez les vis de la fixation de la tension.

6 Insérez l’onglet du couvercle du bloc terminal dans le panneau arrière du séchoir. Ensuite, fixez le couvercle avec une vis de maintien.

⚠ PRUDENCE

Utilisez un cordon d’alimentation certifié UL de 30 ampères, 120/240 volts, à 4 fils, avec un conducteur en cuivre d’au moins calibre 10 AWG et des bornes en boucle fermée ou en fourche avec extrémités relevées.

Le type de terminaisons (fils étamés, bornes en boucle fermée, cosses à fourche à extrémité ouverte avec extrémités relevées, ou similaires) que le kit de cordon doit utiliser;

Pour connecter le fil de terre à la position neutre sans contact électrique direct (mise à la terre du coffret), contactez un technicien. Ce n’est pas réparable par l’utilisateur.

Les terminaux à anneau sont recommandés. Si vous utilisez des cosses à sangle, assurez-vous qu’elles sont bien serrées.

Branchez le cordon d’alimentation et vérifiez la tension L1/L2/N. Si la tension est basse, il se peut qu'il ne chauffe pas correctement.

⚠ AVERTISSEMENT

Tous les modèles américains sont conçus pour une connexion de système à 3 fils. Le cadre du sécheuse est mis à la terre sur le conducteur neutre au bloc de bornes. Une connexion à 4 fils est requise pour les constructions neuves ou rénovées, les maisons mobiles, ou si les codes locaux ne permettent pas la mise à la terre par le neutre. Si vous utilisez le système à 4 fils, vous ne pouvez pas mettre la carcasse du sécheuse à la terre sur le conducteur neutre au bloc de jonction.

Retirez la plaque de couverture du bloc de bornes.

Insérez le cordon d’alimentation avec un dispositif de soulagement de contrainte homologué UL à travers le trou prévu dans l’armoire près du bloc de raccordement.

Un dispositif de protection contre la traction doit être utilisé.

Ne desserrez pas les écrous déjà installés sur le bloc de bornes. Assurez-vous qu'ils sont serrés.

Utilisez une douille à puits de 3/8" (1 cm) de profondeur.

Depuis le 1er janvier 1996, le Code national de l’électricité exige que le nouveau câblage (et non l’existant)

utiliser une connexion à 4 fils pour ce sèche-linge.

BRANCHEZ L’ALIMENTATION

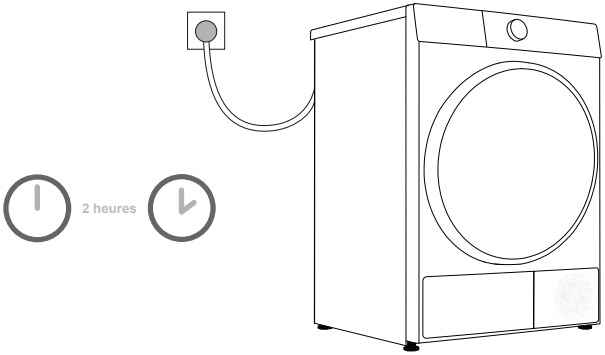

Après l'installation, l'appareil doit rester sur une surface stable pendant au moins 2 heures avant de se connecter à l'alimentation électrique.

Cet appareil est connecté à une prise de courant mise à la terre et il ne doit pas y avoir d'obstruction entre celui-ci et la prise. La prise de courant doit avoir une protection de mise à la terre conforme. Assurez-vous que l'alimentation électrique est compatible avec les besoins en énergie de l'appareil. Pour des informations de base sur l'appareil, veuillez vous référer à la plaque signalétique.

Il est recommandé d'utiliser un dispositif de protection contre les surtensions pour protéger cet appareil contre les coups de foudre. Le dispositif de surtension doit être un dispositif certifié UL/CSA.

N'utilisez pas de rallonge pour connecter l'appareil à l'alimentation électrique.

Ne connectez pas l'appareil à une prise de courant conçue pour les appareils à faible charge.

Veuillez ne pas brancher ou débrancher l'appareil avec les mains mouillées.

La réparation et l'entretien de cet appareil doivent être effectués par des professionnels.

Seul le personnel autorisé par le fabricant peut remplacer un cordon d'alimentation endommagé.

VÉRIFIEZ LA CONDITION FINALE D’INSTALLATION

Assurez-vous que la sécheuse est branchée sur une prise électrique et qu’elle est bien mise à la terre.

Assurez-vous que le sèche-linge est de niveau et qu’il repose fermement sur le plancher.

Démarrez votre sécheuse pour confirmer qu’elle fonctionne, chauffe et s’arrête.

SÉCHOIR (DISPONIBLE SUR CERTAINS MODÈLES; LE MODÈLE SPÉCIFIQUE PRÉVAUDRA)

Avant de sécher les vêtements pour la première fois, veuillez retirer le support de séchage et les autres matériaux d'emballage du tambour. Lorsque vous devez utiliser le support de séchage pour sécher des vêtements spéciaux, veuillez installer celui-ci en place selon les étapes suivantes.

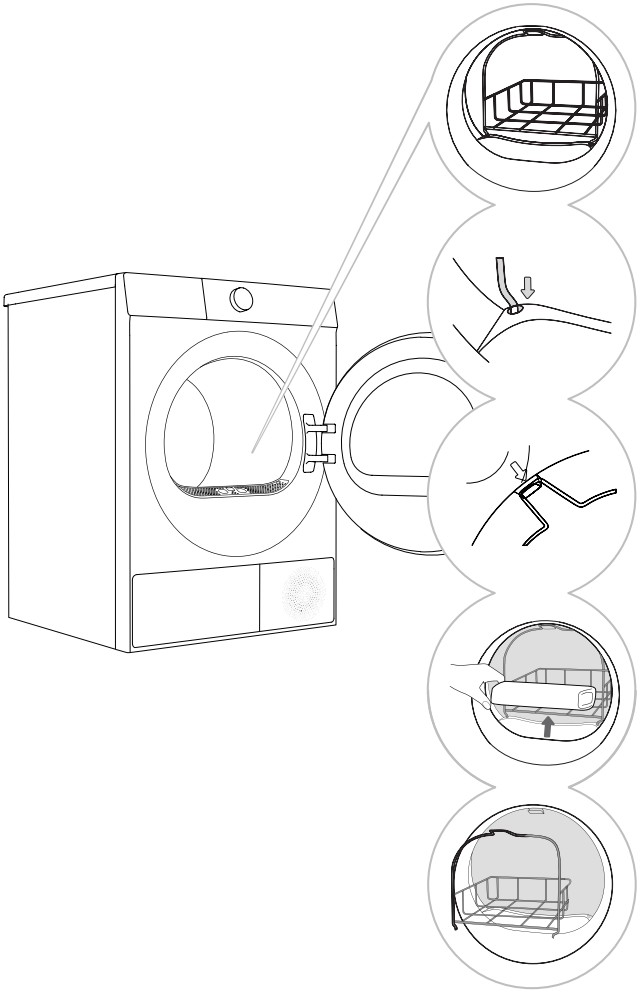

1 Ouvrez la porte et placez le cadre de séchage dans le tambour.

2 Inclinez le support de séchage à un certain angle, en insérant l'extrémité inférieure dans les deux trous du filtre et en accrochant l'extrémité supérieure dans la fente du support avant (comme montré sur la figure).

3 Le support de séchage peut être utilisé pour les articles qui ne conviennent pas à être retournés.

4 Après le séchage, retirez le support de séchage et fermez la porte.

Avant le séchage, les vêtements doivent être bien essorés pour éviter qu'ils ne dégouttent.

Le support de séchage restera immobile pendant la rotation du tambour. Par conséquent, veuillez vous assurer que les vêtements dans le support de séchage ne touchent pas le tambour ; sinon, les vêtements et le sèche-linge pourraient être endommagés.

TRANSPORTATION APRÈS L'INSTALLATION

Si vous devez transporter un appareil installé, débranchez d'abord la fiche d'alimentation, débranchez le tuyau de vidange et assurez-vous que la porte est correctement fermée.

Après chaque programme de séchage, une petite quantité de condensation peut rester dans l'appareil. Démarrez l'appareil, sélectionnez n'importe quel programme et exécutez-le pendant environ une demi-minute pour vidanger l'eau accumulée afin d'éviter d'endommager l'appareil pendant le transport. S'il n'est pas possible de transporter l'appareil verticalement, inclinez-le vers la gauche.

Emballez tous les matériaux de conditionnement (sacs en plastique, autres pièces en plastique, etc.).

⚠ L'appareil est lourd. Veuillez faire appel à au moins deux personnes pour le déplacer. Lors du transport, ne tenez pas les pièces saillantes telles que la porte, le couvercle supérieur, etc., de peur de les faire tomber ou d'être endommagées.

⚠ Après le transport, laissez l'appareil reposer pendant au moins 2 heures avant de le connecter à l'alimentation électrique. L'appareil doit être installé et connecté par des techniciens formés.

⚠ Veuillez lire attentivement les instructions avant de reconnecter l'appareil. Les dommages causés par une connexion ou une utilisation incorrecte ne sont pas couverts par la garantie.

Si l'appareil n'a pas été transporté conformément aux instructions, il doit reposer pendant au moins 24 heures avant d'être branché à l'alimentation électrique. Le non-respect de cette consigne peut entraîner une défaillance de la pompe à chaleur, et ces défaillances ne sont pas couvertes par la garantie. Veillez à ne pas endommager le système de refroidissement ; veuillez vous référer à « Installation et connexion ».

Méthode de transport et de manutention

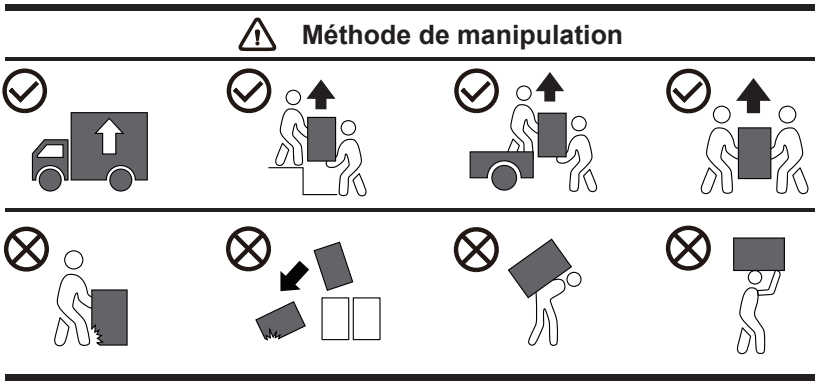

AVANT D'UTILISER L'APPAREIL POUR LA PREMIÈRE FOIS

LA PREMIÈRE UTILISATION

Avant d'utiliser ce produit pour la première fois, veuillez vous assurer que l'appareil n'est pas connecté à l'alimentation électrique. Ensuite, ouvrez la porte et nettoyez le tambour avec un chiffon doux et humide.

⚠ N'utilisez pas de solvants ou d'agents nettoyants qui pourraient endommager l'appareil (veuillez suivre les recommandations et les avertissements fournis par le fabricant de l'agent nettoyant).

Faites attention aux étiquettes de vêtements

Lavage	Lavage des mains	Lavage à la machine	Pressage permanent/ Infroissable/ Contrôle des plis	Doux/Délicats	Ne pas laver	Séchage par goutte-à-goutte
Nettoyage à sec	Il peut être nettoyé à sec. Aucune restriction sur le détergent. (A)		Nettoyage à sec avec des solvants pétroliers R11 et R113. (P)	Nettoyage à sec avec kérosène, alcool pur et R113. (F)		Ne pas nettoyer à sec
Eau de Javel	Javel Permise (Au Besoin)		Seulement de l'eau de Javel sans chlore (au besoin)	Eau de Javel à l'eau froide (c1)		Ne pas utiliser d'agent de blanchiment
Repassage	Chaleur élevée		Feu moyen	Faible chaleur		Ne pas repasser
Séchage	Séchez à plat (placé sur une surface plane)		Séchage par goutte-à-goutte Séchage à l'air libre	Chaleur élevée Faible chaleur	Feu moyen	Ne pas sécher

Préparation pour le séchage

1. Classez les vêtements en fonction de leur type et de leur épaisseur, et se référer aux exigences contenues sur les étiquettes des vêtements.
2. Videz les poches des vêtements ; retirez tous les articles métalliques qui pourraient endommager les vêtements et l'appareil ; boutonnez et retournez les vêtements avec des boutons ou des broderies à l'intérieur ; fermez les fermetures éclair de vos vêtements ; si les vêtements ont des cordons de serrage, veuillez les attacher.
3. Placez les vêtements sensibles et les petits vêtements légers dans un sac à linge en maille spécial et séchez-les avec d'autres vêtements.
4. Pour les vêtements avec des bouloches ou des tissus à longs poils, veuillez les retourner avant de les sécher.
5. Pour éviter tout dommage, veuillez ne pas mettre les types de vêtements suivants dans le sèche-linge :
   - Vêtements en cuir et autres produits en cuir.
   - Vêtements ayant subi un traitement d'épilation à la cire ou nécessitant des soins particuliers.
   - Vêtements avec une grande quantité de laine, de plastique ou de décoration en métal.
   - Vêtements à paillettes.
   - Vêtements avec accessoires métalliques sujets à la rouille.

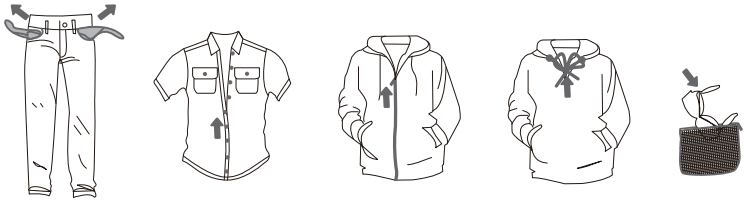

6. Attention particulière :

Articles en laine

Suivez toujours les instructions d'entretien des tissus avant de sécher des articles en laine dans un séchoir. Après le cycle, les articles peuvent encore être humides. Ne répétez pas le cycle. Remettez les articles à leur forme originale si nécessaire et étendez-les à plat pour terminer le séchage.

Matériaux bouclés et bouclés

Certains matériaux tissés et tricotés en boucle peuvent rétrécir, selon la qualité.

Presse permanente et synthétiques

Ne surchargez pas votre sécheuse. Sortez les articles à repassage permanent dès que le sèche-linge s'arrête pour réduire les plis.

Vêtements pour bébés et chemises de nuit

Vérifiez toujours les instructions du fabricant.

Caoutchouc et plastiques

Pour le séchage des vêtements en caoutchouc ou contenant des matériaux plastiques tels que : Tabliers, bavettes pour bébé, housses de chaise, rideaux de douche, tapis de bain et nappes à utiliser uniquement avec le cycle Air Fluff (sans chaleur).

Fibre de verre

Ne pas sécher les articles en fibre de verre dans votre sécheuse. Des particules de verre laissées dans la sécheuse pourraient être ramassées par vos vêtements la prochaine fois que vous utilisez la sécheuse et irriter votre peau.

Mettre le linge à sécher

Ouvrez la porte de la machine, vérifiez qu'il n'y a pas de corps étranger dans le tambour et placez les vêtements dans le tambour sans serrer.
Fermez la porte de la machine et entendez un « clic », indiquant que la porte de l'appareil est bien fermée.

Ne surchargez pas le tambour ! Reportez-vous à la « TABLEAU DES PROGRAMMES » pour la charge maximale. Si le tambour est trop plein, les vêtements seront plus froissés et risquent de ne pas sécher efficacement.

Veuillez mettre complètement les vêtements dans le tambour afin d'éviter qu'ils ne se coincent dans la porte.

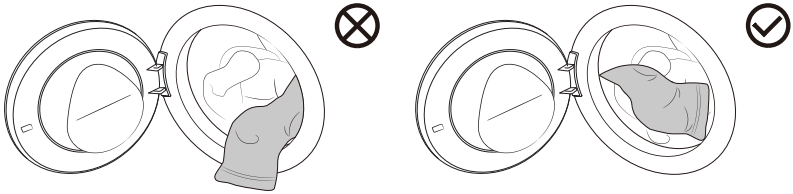

Ne mettez pas de linge dans la sécheuse qui est trempé ou qui n'a pas été correctement essoré dans le cycle d'essorage de la laveuse. Une vitesse d'essorage minimale de 800 tr/min est recommandée.

Lorsque vous séchez des articles plus volumineux (linge de lit, couettes, etc.), assurez-vous de secouer les vêtements avant de les placer dans le sèche-linge.

Les vêtements mouillés s'élargissent en séchant. Ne pas surcharger la sécheuse ; les vêtements ont besoin d’espace pour tourner et sécher correctement.

PROGRAMMES ET FONCTIONS

Panneau de commande

Veuillez vous référer à la version imprimée finale.

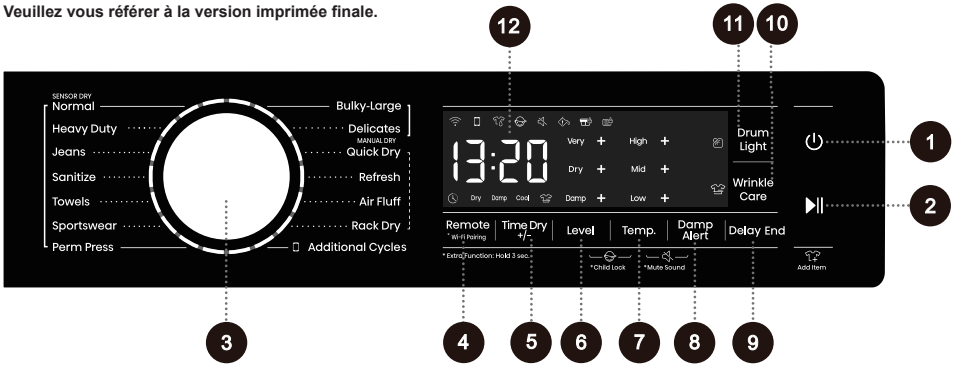

1 Alimentation

Permet d'allumer ou d'éteindre l'appareil.

2 Démarrer/Pause

Utilisé pour démarrer/mette un programme en pause.

3 Sélecteur de Cycle

Tournez le bouton pour sélectionner le programme.

4 Distant

Appuyez brièvement pour activer/désactiver la commande à distance de l'appareil.

***Appairage Wi-Fi**

Appuyez longuement pour activer/désactiver la fonction Wi-Fi de l'appareil.

5 Temps de séchage +/-

Cette fonction vous permet de régler la durée de séchage du programme.

6 Niveau

Cette fonction vous permet de sélectionner le niveau de séchage du programme.

7 Temp.

Cette fonction vous permet d'ajuster la température de séchage du programme.

8 Alarme d'humidité

Cette fonction peut vous avertir lorsque les vêtements ont atteint le niveau de séchage nécessaire au repassage.

9 Arrêt différé

Cette fonction vous permet de programmer le séchage des vêtements à votre convenance.

10 Soin des rides

Appuyez sur ce bouton pour activer/désactiver la fonction Anti-froissement.

11 Lumière Tambour

Appuyez sur ce bouton pour allumer/éteindre la lumière du tambour.

12 Affichage

Utilisé pour afficher le temps restant du programme, le temps de réservation, le code d'erreur et d'autres informations connexes.

6+7 *Verrouillage enfants

Appuyez et maintenez ces deux boutons simultanément pour activer/désactiver la fonction de verrouillage enfant.

7+8 *Son muet

Appuyez simultanément et maintenez ces deux boutons pour activer/désactiver la fonction muet.

*** Fonction additionnelle : Maintenez 3 secondes.**

Pour une fonction supplémentaire : Appuyez et maintenez enfoncé pendant 3 secondes.

TABLEAU DES PROGRAMMES

Mettez l'appareil sous tension, et tournez le bouton principal pour sélectionner le programme approprié. Le programme spécifique dépend du type de vêtements et du degré de sécheresse requis. Pendant le fonctionnement, le bouton principal ne tournera pas automatiquement.

Programme	Description du programme	Charge maximale	Type de séchage	
			Arrêtez-vous lorsque les vêtements sont secs	Séchage minuté
Normal	Ce programme est adapté au séchage des vêtements quotidiens ordinaires.	22 lb (10 kg)	✓	
Utilisation intensive	Ce programme est adapté au séchage des vêtements lourds.	10 lb (4,5 kg)	✓	
Jean	Ce programme est adapté au séchage des vêtements en denim.	10 lb (4,5 kg)	✓	
Désinfecter	Ce programme convient au séchage à haute température et à la désinfection des vêtements.	10 lb (4,5 kg)	✓	
Serviettes	Ce programme est adapté au séchage des vêtements non sensibles (polaire, chiffons de cuisine, etc.).	10 lb (4,5 kg)	✓	
Textiles sport	Ce programme est adapté au séchage des vêtements d'extérieur et des vêtements de sport faits de fibres synthétiques.	5 lb (2,3 kg)	✓	
Presse permanente	Lors du séchage des vêtements « sans plis », utilisez ce cycle pour minimiser les plis.	10 lb (4,5 kg)	✓	
Encombrant/ Grand	Ce programme est conçu avec une grande fonction anti-enchevêtrement pour les vêtements de grande taille et convient au séchage des articles de grande taille.	5 lb (2,3 kg)	✓	
Délicats	Ce programme convient pour le séchage de vêtements en fibres synthétiques très délicates. Les vêtements peuvent être légèrement humides à la fin du programme. Il est recommandé de mettre les vêtements dans un sac en maille spécial pour le séchage.	3 lb (1,4 kg)	✓	
Séchage rapide	Ce programme est adapté au séchage rapide des vêtements légers et de petite taille (moins de 3 pièces).	3 lb (1,4 kg)		✓
Rafraîchissement	Ce programme est adapté au séchage des vêtements humides et au rafraîchissement de vos vêtements.	3 lb (1,4 kg)		✓
Air Fluff	Ce programme prend soin des vêtements secs et les rafraîchit. Lorsque vous utilisez ce programme, la fonction de chauffage est désactivée.	3 lb (1,4 kg)		✓
Séchage avec panier	Ce programme convient pour sécher des vêtements spéciaux tels que des jouets en peluche et des chapeaux placés sur le séchoir.	3 lb (1,4 kg)		✓

Programme	Description du programme	Charge maxi-male	Type de séchage	
			Arrêtez-vous lorsque les vêtements sont secs	Séchage minuté
Cycles supplémentaires				
Mon préféré	Cette option vous permet d' enregistrer vos programmes et paramètres favoris sur l'application.	/		
Lavage à la main/Laine	Ce programme est adapté pour le séchage de la laine et des vêtements délicats (voir l'étiquette du vêtement pour les exigences de séchage).	3 lb (1,4 kg)		✓
Soin pour bébé	Ce programme est adapté au séchage des vêtements pour bébés et tout-petits.	5 lb (2,3 kg)	✓	
Cotons	Ce programme est adapté au séchage de vêtements en coton plus épais et non sensibles.	22 lb (10 kg)	✓	
Temps de séchage	Ce programme est adapté au séchage de vêtements non sensibles. L'humidité résiduelle des vêtements ne sera pas détectée automatiquement pendant le cycle de séchage. Veuillez sélectionner un temps de séchage approprié pour éviter que les vêtements ne soient pas séchés comme prévu ou qu' ils soient trop secs et froissés.	3 lb (1,4 kg)		✓

Note pour les cycles supplémentaires :

Vous devez activer le module de télécommande de l'appareil et connecter l'APP sur le téléphone intelligent pour utiliser les cycles supplémentaires. Le cycle supplémentaire par défaut dans l'APP est « Mon préféré ». Le programme par défaut initial pour « Mon préféré » est « Serviettes ». « Mon préféré » peut être défini sur n'importe quel programme, et les paramètres ajustés ont une fonction de mémoire. Vous pouvez sélectionner les programmes « Mon préféré, Lavage à la main/Laine, Soin pour bébé, Coton, Séchage par temps » dans Cycles supplémentaires via l'application mobile.

Si vos vêtements n'ont pas atteint le niveau de séchage souhaité, veuillez utiliser une autre fonction ou sélectionner un programme de séchage plus approprié.

PARAMÈTRES ET FONCTIONS SUPPLÉMENTAIRES

La plupart des programmes ont des paramètres de base, mais ces paramètres peuvent être modifiés. Vous pouvez régler les paramètres en appuyant sur le bouton de fonction correspondant (avant d'appuyer sur le bouton Démarrer/Pause).

Certain paramètres ne peuvent pas être sélectionnés dans certains programmes. Ces réglages ne s'allumeront pas, et un signal acoustique retentit lorsque le bouton correspondant est appuyé (voir « TABLE DE SÉLECTION DE FONCTION »).

Les réglages et fonctions supplémentaires ne peuvent être configurés qu'en mode veille, c'est-à-dire avant le démarrage du programme. Après le démarrage du programme, les programmes et les fonctions ne peuvent pas être ajustés.

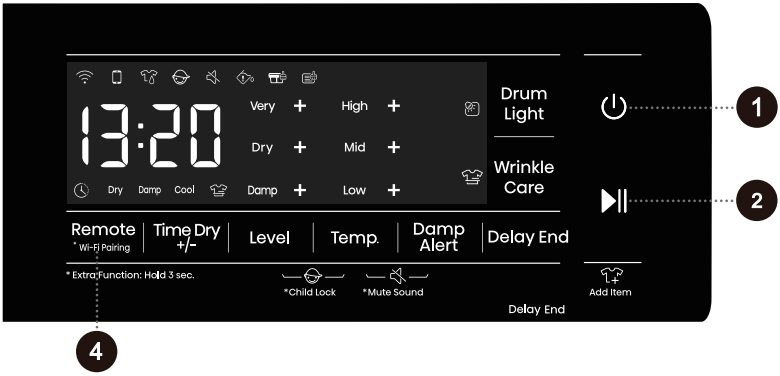

1 Alimentation ⏻

Permet de mettre l'appareil sous tension ou hors tension.

Si vous devez arrêter le programme pendant le fonctionnement, appuyez sur le bouton « Alimentation » et maintenez-le enfoncé pour l'arrêter.

2 Démarrer/Pause ▶||

Utilisé pour démarrer/mette un programme en pause.

L'appareil ne peut pas être démarré si la porte n'est pas fermée.

4 Distant

Cette fonction peut activer le module de commande à distance de l'appareil.

Appuyez brièvement sur ce bouton, l'icône « » s'allume, et le module de télécommande de l'appareil est activé. La même opération peut être utilisée pour désactiver le module de commande à distance.
Avant d'activer la fonction « Commande à distance », vérifiez que la fonction Wi-Fi est activée et connectée normalement.

Lorsque la fonction Wi-Fi est activée et connectée normalement, et que l'icône « » à l'écran n'est pas allumée, vous pouvez afficher l'état ou régler les paramètres du programme et les éléments de fonction (en fonction des différentes autorisations du modèle) via votre téléphone portable, mais vous ne pouvez pas démarrer le programme à distance.
Lorsque la fonction Wi-Fi est activée et connectée normalement, et que l'icône « » à l'écran est allumée, vous pouvez régler les paramètres du programme et les éléments de fonction via votre téléphone mobile, et vous pouvez démarrer le programme à distance.

Une fois la télécommande activée, si la porte de l'appareil est ouverte à tout moment avant son démarrage, la fonction d'activation à distance sera annulée. Vous devez réactiver le Contrôle à distance pour démarrer le programme à distance.

Après avoir activé le mode Contrôle à distance, s'il n'y a aucune opération sur l'ensemble de la machine et l'App pendant un certain temps, il passera en mode Économie d'énergie, puis s'éteindra automatiquement s'il n'y a aucune opération dans les 7 jours.

Une fois la télécommande démarrée, les enfants doivent être surveillés de près pour éviter qu'ils ne rampent dans le tambour et ne causent un danger.

*Appairage Wi-Fi

La fonction de contrôle intelligent Wi-Fi est prise en charge sur cet appareil. Appuyez longuement sur ce bouton, l'icône « » clignote, et la fonction Wi-Fi est activée. La même opération peut être utilisée pour désactiver la fonction Wi-Fi.

Étapes de configuration du réseau :

1. Appuyez sur le bouton d'alimentation pour allumer l'appareil.
2. Appuyez longuement sur le bouton « ***Appairage Wi-Fi** » jusqu'à ce que l'icône « » clignote, et que l'écran affiche « bon ».
3. Ouvrez l'APP, et suivez les instructions pour connecter l'appareil au réseau.
4. Si ce n'est pas réussi, vous pouvez recommencer à partir de l'étape un.

Après que l'appareil est connecté avec succès au réseau et apparié, l'icône Wi-Fi reste solide. Le module de télécommande de l'appareil est activé, et l'appareil peut être commandé à distance via l'application mobile.

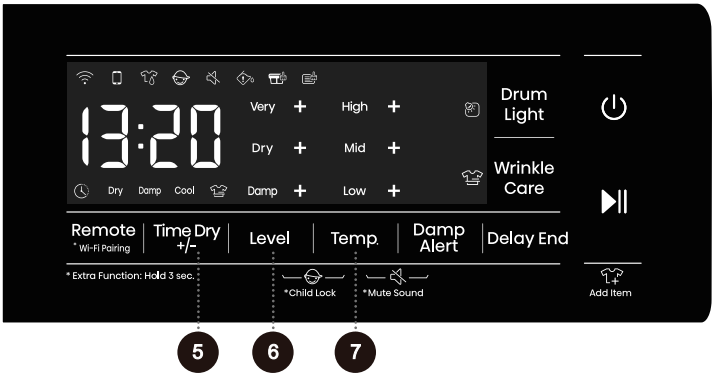

5 Temps de séchage +/-

Cette fonction augmente/diminue le temps de séchage du programme de séchage minuté.

Le temps de séchage actuel est affiché pour la première fois. Appuyez sur ce bouton pour faire défiler les engrenages de temps définis. Différents programmes peuvent avoir différentes options d'équipement.
Cette fonction est applicable uniquement aux programmes de séchage temporisés. Il ne peut pas être sélectionné pour les programmes « Arrêtez-vous lorsque les vêtements sont secs ».
Veuillez sélectionner un temps de séchage approprié. Si le temps de séchage est trop court, les vêtements ne peuvent pas être complètement séchés.

6 Niveau

Cette fonction est utilisée pour sélectionner le niveau de séchage du programme.
Le niveau de sécheresse actuel est affiché. Appuyez sur ce bouton pour passer en revue les vitesses de consigne. Les niveaux de sécheresse sont les suivants :
Humide/Humide+/Sec/Sec+/Très/Très+. Chaque programme peut définir différents niveaux de sécheresse.

« Humide »: Pour laisser les articles partiellement humides.
« Humide+ » peut obtenir un meilleur effet de séchage que « Humide », et l'effet de séchage se situe entre « Humide » et « Sec ».
« Sec » : Utiliser pour un niveau de sécheresse normal adapté à la plupart des charges. Il s'agit du cycle préféré pour économiser de l'énergie.
« Sec+ » peut obtenir un meilleur effet de séchage que « Sec », et l'effet de séchage se situe entre « Sec » et « Très ».
« Très » : Utiliser pour les tissus lourds ou les articles qui doivent être très secs, comme les serviettes.
« Très+ » peut atteindre un meilleur effet de séchage que « Très ».

7 Temp.

Cette fonction est utilisée pour sélectionner la température de séchage du programme. Le programme Séchage sur étagère vous permet d'appuyer sur ce bouton pour sélectionner la température de séchage. La température de séchage pour les autres programmes est réglée par défaut et ne peut pas être modifiée.
« Faible » : Applicable aux vêtements étiquetés comme convenant au séchage à basse température, tels que « Laine ».
« Faible+ » : Peut atteindre une température de séchage plus élevée que « Faible », avec une température de séchage entre « Faible » et « Moyen ».
« Moyen » : Applicable aux vêtements étiquetés comme adaptés au séchage à température moyenne, tels que « Normal » et « Presse permanente ».
« Moyen+ » : Peut atteindre une température de séchage plus élevée que « Moyenne », avec une température de séchage comprise entre « Moyen » et « Élevée ».
« Élevé » : Applicable aux vêtements indiqués comme appropriés pour le séchage à haute température, tels que « Encombrant/Grand », « Cotons », « Soin pour bébé », « Serviettes », « Jean », « Séchage rapide » et « Séchage avec panier ».
« Élevée + » : Peut atteindre une température de séchage plus élevée que « Élevée ».
« Pas de chaleur » : Cette option ne peut être utilisée qu'avec Air Fluff, dans lequel les articles sont séchés sans chaleur.

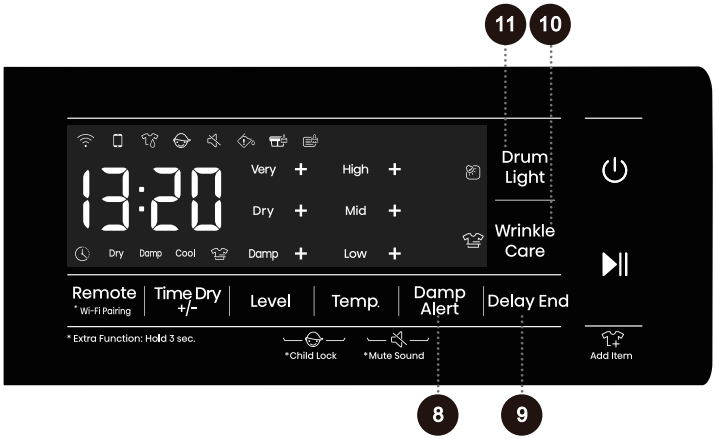

8 Alerte d'humidité

Cette fonction est utilisée pour le rappel d'alarme du niveau d'humidité durant le cycle de séchage du programme.

Appuyez sur ce bouton pour sélectionner cette fonction. Lorsque les vêtements atteignent le niveau « Humide », l'indicateur « Alerte d'humidité » clignotera, et l'appareil émettra un son d'alerte. Retirez les articles que vous souhaitez suspendre, et le sèche-linge continuera à sécher.

Cette fonction ne peut pas être utilisée lorsque « Humide » ou « Humide+ » est sélectionné pour la fonction « Niveau ». Enlever les vêtements et les suspendre lorsqu'ils sont humides peut réduire le besoin de les repasser.

9 Arrêt différé

Cette fonction vous permet de programmer le séchage des vêtements à votre convenance. Après avoir sélectionné le programme et la fonction, faites une réservation.
Appuyez en continu sur ce bouton pour augmenter ou diminuer le temps de réservation. Chaque pression modifie l'heure de 1H. Le temps maximal sélectionnable est de 24H.

Le temps de réservation est l'heure de fin du programme, y compris toute la durée d'exécution du programme, donc le temps de réservation doit être supérieur à la durée d'exécution du programme.

Lorsque le processus de réservation est en cours, l'icône « » sur l'écran s'allumera ou clignotera.
Lorsque le processus de réservation se termine, l'icône s'éteint.

Si la fonction de réservation a été sélectionnée avant le début du programme, elle peut être annulée en sélectionnant un autre programme ou bouton de fonction.
Après le démarrage du programme, si vous devez annuler la fonction de réservation, vous devez arrêter puis redémarrer.

10 Soin des rides

Cette fonction ajoute un mode Anti-froissement, dans lequel le tambour intérieur tourne de manière intermittente après la fin du programme pour empêcher la formation de plis lorsque les vêtements ne sont pas retirés pendant une longue période.

Après avoir sélectionné le programme, appuyez sur ce bouton, l'icône « » s'allume, et le mode Anti-froissage est automatiquement activé une fois le programme terminé. La même opération peut être utilisée pour désactiver cette fonction.

Pendant le fonctionnement du mode Anti-froissage, appuyer sur n'importe quel bouton ou ouvrir la porte mettra fin à cette fonction. Si aucune opération n'est effectuée, le programme se terminera automatiquement par défaut après un maximum de 12 heures.

11 Lumière Tambour

Cette fonction vous permet d'allumer/éteindre manuellement la lumière du tambour.

Lorsque la fonction Lumière du tambour est activée, l'appareil illuminera automatiquement l'icône Lumière du tambour lorsque le bouton principal est tourné ou qu'un bouton est pressé, que l'appareil soit en état de mise sous tension, en pause de programme, en fin de programme ou pendant l'exécution du programme.

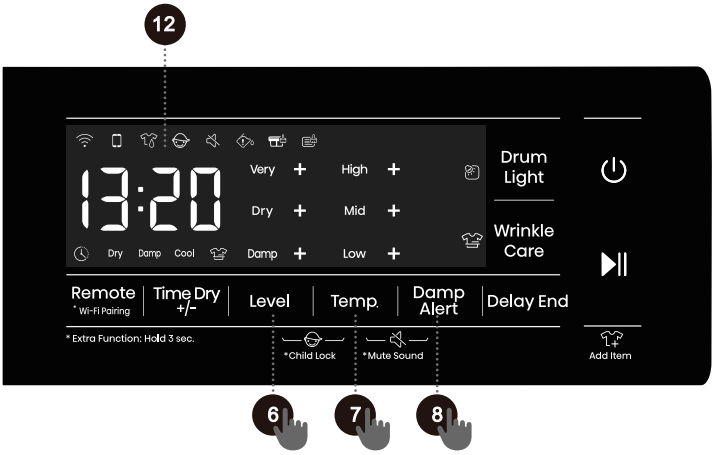

6 + 7 *Verrouillage enfants

Cet appareil est équipé d'une fonction de verrouillage enfant pour empêcher le fonctionnement accidentel par les enfants et les interférences externes sur le programme.
Appuyez longuement sur les boutons « Niveau + Temp. » en même temps, l'icône de verrouillage enfant « » s'allume, et la fonction de verrouillage enfant est activée. La même opération peut être utilisée pour retirer le verrouillage enfant.
Une fois la fonction sécurité enfants activée, tous les boutons, à l'exception du bouton Alimentation, sont verrouillés. Lorsque le programme se termine ou que l'appareil est arrêté et redémarré, le réglage de la fonction de sécurité enfants reste inchangé.

7 + 8 *Son muet

Cette fonction protège d'autres sons, à l'exception du son de l'alarme, et réduit le bruit.
Lorsque l'appareil est en veille, en pause ou en fonctionnement, maintenez enfoncé le bouton « Temp. » Lorsque vous appuyez simultanément sur les boutons « Alerte d'humidité », l'icône Muet « » s'allume, indiquant que la fonction muet est activée. La même opération peut être utilisée pour désactiver la fonction muet, et tous les sons seront réactivés.
Lorsque le programme se termine ou que l'appareil est arrêté et redémarré, le réglage de la fonction Muet reste inchangé.

12 Affichage

Utilisé pour afficher le temps restant du programme, le temps de réservation, le code d'erreur et d'autres informations connexes.

Le temps restant indiqué par le programme peut différer du temps de fonctionnement réel. En raison de facteurs tels que le type et la quantité de vêtements, la qualité de séchage et la température ambiante, l'appareil ajustera automatiquement le temps de séchage réel. Lorsque le programme se termine, « Fin » s'affiche.

Description de l'icône

	Icône pour vider la boîte à eau. Lorsque cette icône s'allume, cela indique que la boîte de condensat est pleine et doit être vidée.
	Icône pour le nettoyage des peluches et des débris. Lorsque cette icône clignote, cela indique que des peluches et débris doivent être nettoyés.
	Icône pour le nettoyage de l'évaporateur. Lorsque cette icône s'allume, cela signifie que l'appareil a fonctionné 20 fois et que l'évaporateur doit être nettoyé.

TABLE DE SÉLECTION DE FONCTION

	Programme	Temps de séchage +/-	Niveau	Temp.	Alerte d'humidité	Arrêt différé	Soin des rides	Lumière Tambour	*Verrouillage enfants	*Son muet
CAPTEUR SEC	Normal	-	•	-	•	•	•	•	•	•
	Utilisation intensive	-	•	-	•	•	•	•	•	•
	Jean	-	•	-	•	•	•	•	•	•
	Désinfecter	-	•	-	•	•	•	•	•	•
	Serviettes	-	•	-	•	•	•	•	•	•
	Textiles sport	-	•	•	•	•	•	•	•	•
	Presse permanente	-	•	•	•	•	•	•	•	•
	Encombrant/ Grand	-	•	-	•	•	•	•	•	•
	Délicats	-	•	•	•	•	•	•	•	•
	Soin pour bébé	-	•	-	•	•	•	•	•	•
	Cotons	-	•	-	•	•	•	•	•	•
SÉCHAGE MANUEL	Séchage rapide	•	-	-	-	•	•	•	•	•
	Rafraîchissement	•	-	•	-	•	•	•	•	•
	Air Fluff	•	-	-	-	•	•	•	•	•
	Séchage avec panier	•	-	•	-	•	-	•	•	•
	Lavage à la main/Laine	•	-	•	-	•	•	•	•	•
	Temps de séchage	•	-	•	-	•	•	•	•	•

• La fonction est facultative.
- La fonction n'est pas facultative.

MISE EN RÉSEAU INTELLIGENT

Accédez dans l'interface « Réglages » de votre smartphone ou tablette PC, activez les connexions Bluetooth et sans fil, et connectez-vous à un réseau sans fil.

Remarque :

Cet appareil prend en charge le Wi-Fi 2,4 GHz.
Lorsque la fonction Wi-Fi est activée, la consommation d'énergie de l'appareil augmente. Cependant, la puissance Wi-Fi est inférieure à 2 W, ainsi, elle n'a donc aucun impact sur l'efficacité énergétique de l'appareil.

Téléchargement

Dans la boutique d'applications de votre smartphone ou tablette PC (Google Play store ou Apple App store), vous pouvez trouver l'application ConnectLife, la télécharger et l'installer.

Remarque :

Pour améliorer les performances et l'expérience, l'application peut être mise à jour sans préavis.

Se connecter

Vous devez d'abord vous connecter à ConnectLife avec votre compte. Si vous n'avez pas de compte ConnectLife, vous devez en créer un nouveau. Veuillez vous référer aux instructions d'utilisation de l'application pour plus de détails.

Remarque :

Si vous avez déjà un compte Google, vous pouvez utiliser votre compte Google pour vous connecter directement.

Liaison de l'appareil

1. Ouvrez ConnectLife sur votre smartphone ou votre tablette PC.
2. Liez votre appareil sur ConnectLife comme suit :
   A. Cliquez sur le « + » dans l'interface « Accueil », puis sélectionnez « Ajouter un appareil » ou « Scanner ».
   B. Sélectionnez « Séche-linge » ou cliquez sur « Scanner le code QR/BAR » ou « Saisie manuelle » ci-dessous.
   C. Scannez le « code QR/BAR » sur l'appareil ou entrez manuellement l'« AUID/SN » de l'appareil. Si vous ne le trouvez pas, cliquez sur « ? » pour afficher les instructions.
   D. Cliquez sur « CONFIGURER L'APPLICATION ».
   E. Lisez les instructions et utilisez l'appareil jusqu'à ce qu'il atteigne l'état « Réseau » ou « Liaison », puis cliquez sur « SUIVANT ».
   F. À ce stade, L'APP commence à rechercher des appareils. Vous pouvez sélectionner l'appareil que vous souhaitez connecter au réseau dans la liste de recherche ; si aucun appareil n'est trouvé, veuillez vérifier si votre Bluetooth est activé. Veuillez toujours activer le Bluetooth, puis cliquez sur « SUIVANT ».
   G. Sélectionnez votre réseau Wi-Fi domestique, entrez le mot de passe, puis cliquez sur « CONNECTER ». L'appareil démarre la mise en réseau et la liaison.
   H. Une fois la liaison réussie, vous pouvez régler le nom et la pièce de l'appareil.
   I. Vous pouvez désormais contrôler l'appareil à distance à l'aide de l'APPLICATION.

Remarque :

Comment réinitialiser le Wi-Fi et dissocier tous les appareils ?
1. Allumez l'appareil et assurez-vous que l'icône « ⌔ » s'allume ou clignote.
2. Appuyez longuement simultanément sur les boutons « Alerte d'humidité + Arrêt différé » jusqu'à ce que l'écran affiche « C-b ».
3. Éteignez et redémarrez l'appareil pour effectuer le nouvel appairage.
4. Après la déliaison, vous devez redémarrer l'appareil ; sinon, la prochaine tentative de liaison échouera. La déliaison supprimera les informations utilisateur précédemment stockées dans l'appareil.
5. Comment quitter le mode appairage réseau ?

Si vous souhaitez annuler la connexion réseau lorsque « bon » s'affiche à l'écran, aucune opération n'est nécessaire, et cela se fermera automatiquement après le délai d'attente.

Certains modèles ne prennent pas en charge la désassociation directement sur l'appareil; la désassociation peut être effectuée via l'APP.

DÉMARRER LE PROGRAMME

Sélectionnez le programme et les fonctions supplémentaires, puis appuyez sur le bouton **Démarrer**/ Pause pour lancer le programme.

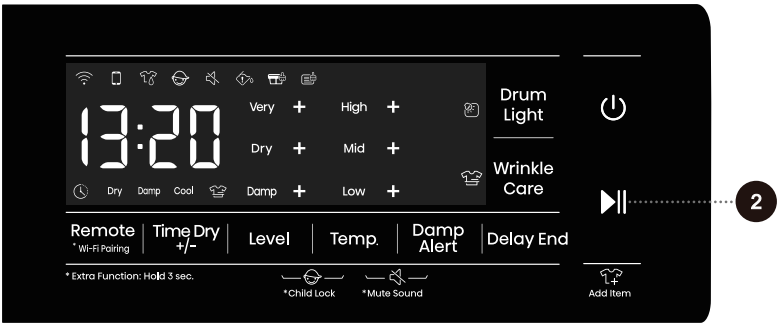

FIN DU PROGRAMME

Lorsque le programme se termine, l'appareil émet un signal acoustique et « Fin » apparaît à l'écran. Appuyez sur le bouton Marche pour éteindre l'appareil.
En mode veille, à la fin du programme, si aucune opération n'est effectuée pendant un certain temps, l'appareil s'éteindra automatiquement.

Une fois le programme terminé, éteignez l'appareil, ouvrez la porte et retirez les vêtements du tambour.

La dernière partie du cycle de séchage n’utilise pas de chaleur. Cette période de refroidissement aide à prévenir les dommages aux vêtements.

Une température ambiante élevée et une petite pièce peuvent toutes deux augmenter le temps de séchage ainsi que la consommation d’énergie.

ENTRETIEN ET NETTOYAGE

Un entretien régulier peut prolonger la durée de vie de l'appareil. Avant l'entretien, assurez-vous de débrancher l'alimentation électrique.

Les enfants ne sont pas autorisés à nettoyer ou à effectuer des travaux d'entretien sur cet appareil sans surveillance.

Le sèche-linge est équipé d'un système de filtration composé de plusieurs filtres qui empêchent les impuretés de pénétrer dans le système d'échangeur de chaleur.

L'appareil ne doit pas être utilisé si le filtre n'est pas installé ou si le filtre est endommagé, car une accumulation excessive de fibres de tissu peut provoquer un dysfonctionnement ou une panne de l'appareil.

N'utilisez jamais de produits chimiques agressifs, de nettoyants abrasifs ou de solvants pour nettoyer l'appareil. Ils endommageront la finition.

Nettoyer le filtre

Veuillez nettoyer le filtre après chaque programme.

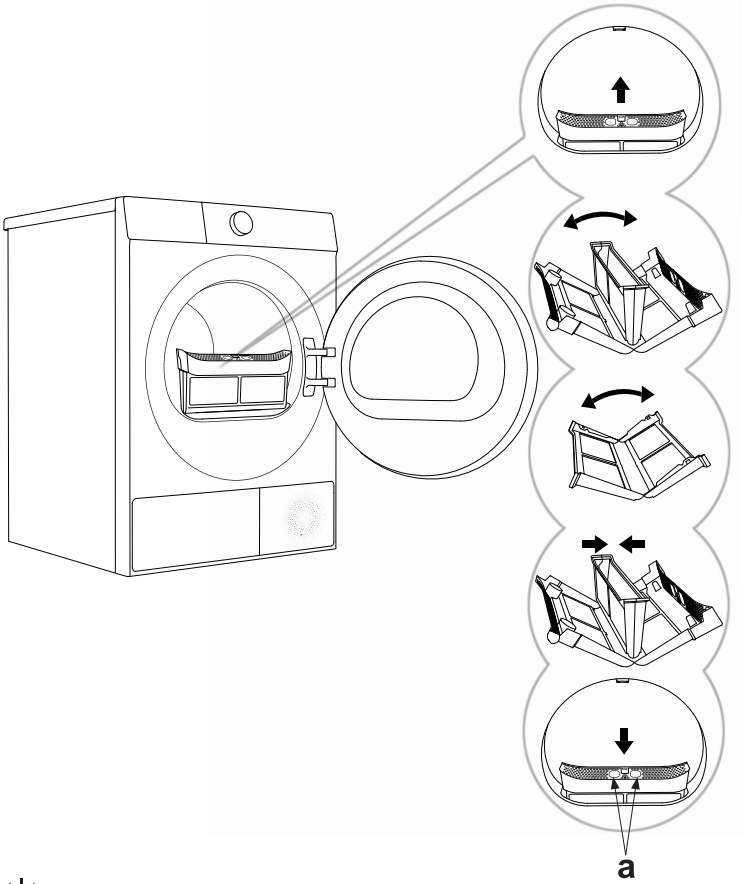

1 Retirez le filtre.

2 Ouvrez le filtre.

3 Grattez doucement les peluches, fibres et fils sur les deux filtres. Lorsqu'il est difficile de nettoyer les peluches sur le filtre à la main, vous pouvez le rincer à l'eau tiède et le laisser sécher.

4 Remontez le filtre et nettoyez les peluches sur le joint de la porte si nécessaire.

5 Réinstallez le filtre. Installez-le avec le trou « a » face à notre direction.

Ne pas faire fonctionner le sèche-linge sans le filtre à peluches installé.

Veillez à ne pas vous coincer les doigts dans le couvercle du filtre.

Veuillez vous référer aux instructions pour nettoyer correctement le filtre. Le non-respect de cette consigne pourrait entraîner une accumulation de peluches, ce qui pourrait nuire à la performance de séchage de l'appareil. Un nettoyage approprié et en temps opportun du filtre peut réduire le temps de séchage et la consommation d'énergie de l'appareil, et prévenir les dysfonctionnements inutiles.

NETTOYER LE FILTRE DE LA POMPE À CHALEUR

Lors du nettoyage du filtre, de l'eau peut se déverser. Il est recommandé de placer un chiffon absorbant sur le sol.

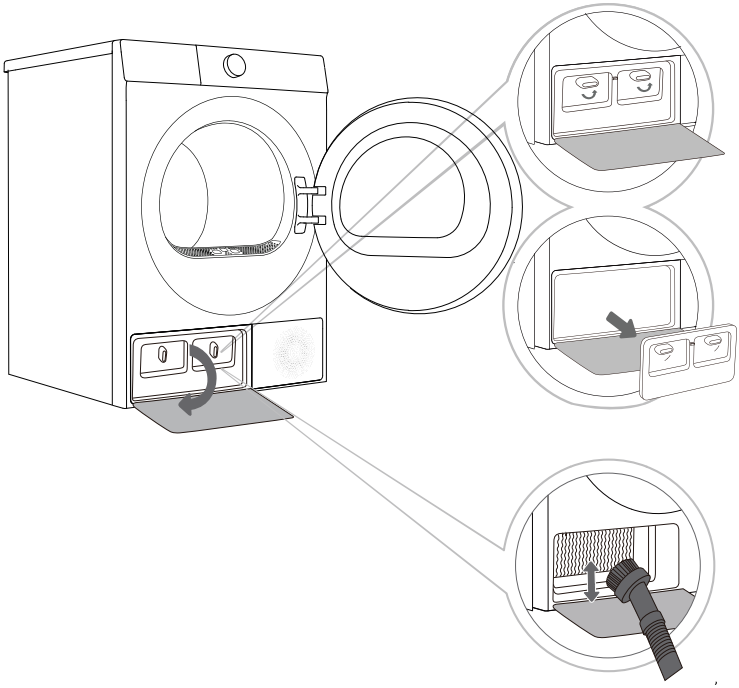

1 Appuyez sur la fixation du couvercle de la porte de l'échangeur de chaleur en bas à gauche pour ouvrir le couvercle de la porte.

2 Tournez le bouton de verrouillage du couvercle intérieur de la porte en position déverrouillée.

3 Si de la poussière se trouve sur l'échangeur de chaleur après une certaine période d'utilisation, veuillez utiliser un aspirateur, une brosse douce ou d'autres outils pour enlever la poussière. L'échangeur de chaleur peut être visible après avoir retiré le filtre de la pompe à chaleur. Brossez légèrement les pièces métalliques avec la brosse, et la brosse ne peut être déplacée que du haut vers le bas. Une force excessive peut endommager ou plier la tôle. Ne touchez pas à l'échangeur de chaleur directement avec vos mains pour éviter les blessures.

4 Installez le couvercle intérieur de la porte à sa position d'origine et verrouillez le bouton, puis fermez le couvercle de la porte de l'échangeur de chaleur.

Ne touchez pas aux parties métalliques internes de l'échangeur de chaleur à mains nues pour éviter les rayures. Portez des gants de protection appropriés lors du nettoyage de l'échangeur de chaleur.

Un mauvais nettoyage des tôles métalliques de l'échangeur de chaleur peut causer des dommages permanents à l'appareil. N'appuyez pas sur la tôle avec des objets durs (tels que le tube en plastique d'un aspirateur, etc.).

Il est recommandé de nettoyer l'échangeur de chaleur au moins une fois tous les 20 programmes de séchage.

VIDEZ LA BOÎTE DE CONDENSAT

Si la boîte de condensat est pleine, le programme de séchage s'arrêtera automatiquement. L'icône « » sur le panneau de contrôle s'allumera, veuillez suivre les étapes ci-dessous pour vider la boîte de condensat.

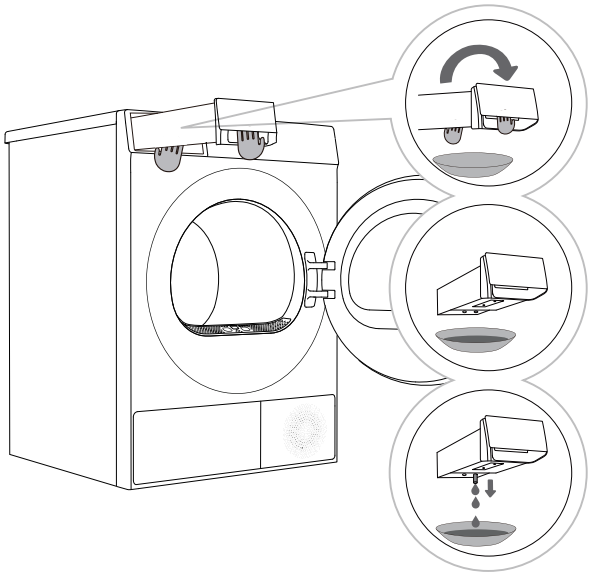

1 Sortez la boîte de condensat (en utilisant les deux mains, comme montré sur la figure).

2 Tournez la boîte de condensat à l'envers au-dessus d'un bassin, d'un évier ou de tout récipient approprié.

3 Vider la boîte de condensat.

4 Réinstallez la boîte de condensat à sa position d'origine.

Videz la boîte de condensat après chaque cycle de séchage. La boîte à eau remplie d'eau condensée est très lourde, veuillez la tenir fermement des deux mains, et faites attention de ne pas la faire tomber.

Si le tuyau de vidange est connecté, il n'est pas nécessaire de vider la boîte de condensat.

L'eau évacuée de la boîte de condensat n'est pas à boire. Après une filtration suffisante, elle peut être utilisée pour le repassage.

N'ajoutez pas de produits chimiques ou de parfums dans la boîte de condensat.

NETTOYEZ LE CAPTEUR D’HUMIDITÉ

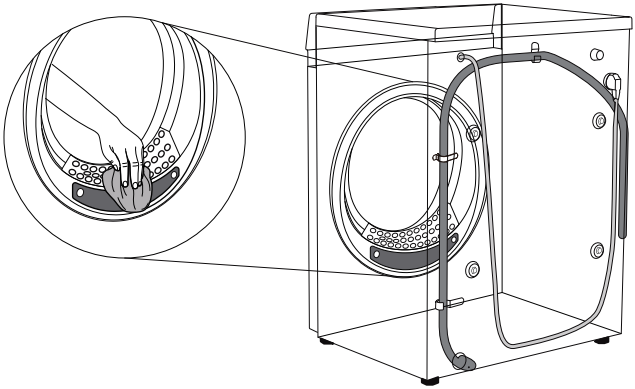

Cet appareil détecte le niveau d'humidité des vêtements pendant le fonctionnement. Il doit être nettoyé régulièrement pour enlever toute accumulation de tartre sur la surface du capteur.
Essuyez les capteurs à l'intérieur du tambour.

Ne pas essuyer le capteur d’humidité avec des matériaux abrasifs. Utilisez une éponge acrylique sèche pour nettoyer le capteur.

NETTOYEZ LE JOINT DE LA PORTE

Vérifiez régulièrement le joint de porte ; nettoyez-le avec un chiffon humide si nécessaire.

Après utilisation, ouvrez légèrement la porte pour la ventilation et le séchage.

NETTOYER LA MACHINE

Avant de nettoyer la machine, assurez-vous de débrancher l'appareil de l'alimentation électrique.

Nettoyez la machine et le panneau avec un chiffon doux et humide. Ensuite, essuyez-les avec un chiffon doux et sec.

N'utilisez pas de solvants, de nettoyants abrasifs ou de produits de nettoyage susceptibles d'endommager l'appareil (veuillez suivre les recommandations et les avertissements fournis par le fabricant du produit de nettoyage).

Essuyez la porte du tambour avec un chiffon humide, puis séchez avec un chiffon doux et sec.

N'utilisez pas trop d'eau pour nettoyer l'appareil.

DÉPANNAGE

L'appareil est équipé de diverses fonctions de sécurité automatiques, garantissant que les défauts peuvent être détectés rapidement et que des contre-mesures de sécurité efficaces peuvent être initiées. Ces défauts sont généralement mineurs et peuvent être résolus en très peu de temps.

Lorsque l'appareil ne peut pas fonctionner normalement, l'écran affichera des informations anormales. Veuillez vous référer au contenu de l'avertissement et prendre les mesures appropriées.
Si le défaut persiste après que vous l'avez affronté vous-même selon la méthode de résolution recommandée, veuillez contacter le service après-vente.
Si l'utilisateur effectue lui-même l'entretien ou engage du personnel après-vente ne provenant pas fabricant, toutes les conséquences seront assumées par celui-ci.

Phénomène de panne	Méthodes de manipulation recommandées
L'appareil ne peut pas démarrer	◇ Vérifiez la connexion d'alimentation. ◇ Vérifiez si le bouton « Démarrer/Pause » est enfoncé. ◇ Vérifiez si la porte est correctement fermée. ◇ Vérifiez si un fusible a grillé, si un disjoncteur s'est déclenché ou si une panne de courant s'est produite.
L'appareil ne peut pas démarrer, et l'écran affiche « Fin »	◇ Vérifiez si les réglages du programme sont corrects. ◇ Vérifiez s'il y a des vêtements dans le tambour.
Le temps de séchage est trop long	◇ Vérifiez si les réglages du programme sont corrects. ◇ Vérifiez s'il y a trop de vêtements emmêlés dans un tas. ◇ Vérifiez la propreté du filtre. ◇ Certains programmes ont un processus de refroidissement après séchage.
Mauvais effet de séchage	◇ Vérifiez si les vêtements ont été lavés et essorés. ◇ Vérifiez si les réglages du programme sont corrects. ◇ Vérifiez si la quantité de vêtements est trop importante. ◇ Vérifiez si les vêtements sont triés correctement et si les vêtements qui sèchent facilement sont mélangés aux vêtements qui sèchent lentement. ◇ Vérifiez s'il y a trop de vêtements lourds. ◇ Vérifiez si le filtre est propre.
Le temps restant sur l'écran s'arrête ou saute	◇ Le temps restant peut varier en fonction du type de vêtement, du poids, de l'humidité et de l'environnement ; il s'agit d'un phénomène normal.
Vêtements froissés	◇ Le temps de séchage des vêtements est trop long ; essayez de le raccourcir. ◇ Laisser les vêtements dans le sèche-linge trop longtemps après la fin du programme.
Le temps d'exécution du programme affiché sur l'appareil est différent du temps d'exécution réel du programme	◇ Pour les programmes qui s'arrêtent automatiquement lorsque les vêtements sont secs, la durée de séchage affichée est calculée en fonction de l'environnement normal, de l'humidité initiale du linge, de la masse et du type de charge. Le temps de séchage est automatiquement ajusté en fonction de tout changement de conditions. La différence entre le temps réel et le temps d'affichage est normale, ce qui garantit le meilleur effet de séchage.

Les défauts ou problèmes causés par des facteurs externes (tels que les coups de foudre, les pannes de réseau électrique, les catastrophes naturelles, etc.) ne sont pas couverts par la garantie.

Phénomène de panne	Méthodes de manipulation recommandées
L'appareil est trop bruyant	◇ Recherchez des pièces de monnaie, des boutons lâches, des ongles et d'autres objets et retirez-les immédiatement. ◇ Vérifiez le filtre à peluches. Retirez tous les éléments coincés à l'intérieur du filtre à peluches. ◇ Assurez-vous que le sèche-linge est de niveau et debout sur le sol. ◇ Le sèche-linge peut fredonner en raison de l'air qui circule dans le tambour et le ventilateur. C'est normal.
Les vêtements rétrécissent	◇ Les instructions d'entretien des vêtements ne sont pas suivies. Utilisez un réglage à chaleur faible ou nulle.
Les peluches sont laissées sur les vêtements	◇ Le filtre à peluches n'a pas été nettoyé correctement. ◇ Les vêtements n'ont pas été triés correctement. ◇ Certains tissus produisent plus de peluches et doivent être séchés séparément des tissus sur lesquels les peluches s'attachent facilement. ◇ Des mouchoirs, du papier, etc., ont été laissés dans des poches.
L'appareil a une odeur	◇ L'odeur est causée par un matériau en caoutchouc qui est fixé à l'intérieur de l'appareil. Ce type d'odeur est la propre odeur du caoutchouc et disparaît automatiquement après avoir utilisé l'appareil plusieurs fois. ◇ Lors du lavage des vêtements, utilisez la lessive conformément aux recommandations du fabricant. Si vous utilisez la lessive de manière excessive et non conforme aux recommandations, la lessive non dissoute peut s'accumuler sur les vêtements et provoquer une odeur. ◇ Vous pouvez sentir les odeurs des vêtements si ceux-ci ont été laissés dans l'appareil après le séchage ou dans la machine à laver après le lavage. Déchargez les vêtements rapidement à la fin du cycle de séchage ou de lavage. ◇ Assurez-vous que vous pouvez sentir la même odeur dans la machine à laver. Si c'est le cas, nettoyez la cuve de la machine à laver en vous référant au manuel d'utilisation de celle-ci. ◇ Veillez toujours à ce que les deux filtres à peluches soient propres. Si des résidus ont été laissés dans le filtre à peluches après le séchage, cela peut provoquer des odeurs. Et séchez également complètement le filtre à peluches après le nettoyage.
L'appareil est allumé et démarré directement après une panne de courant, mais ne fonctionne pas	◇ Lorsque le programme est suspendu, les fonctions réglées ne peuvent pas être modifiées. Si le programme ou la fonction doit être modifié pendant le fonctionnement, ou si l'alimentation est coupée pendant le fonctionnement et que celle-ci doit être rétablie, sélectionnez le programme et la fonction souhaités, puis démarrez-les finalement.

CODES D'ERREUR ET DÉPANNAGE

Lorsque l'appareil ne fonctionne pas normalement et que l'écran affiche le code suivant, il se peut qu'il ne s'agisse pas d'un défaut. Veuillez vous référer au contenu du code d'erreur et prendre les mesures correspondantes.

Certains codes d'erreur ne s'appliquent qu'à certains modèles. L'affichage de l'alarme réelle est soumis au modèle réel.

Problème/ panne	Description	Solution
F06	**Calage du moteur**	Veuillez contacter le service après-vente.
F09	**La tension est trop élevée ou trop basse**	Vérifiez si la tension d'alimentation est dans la plage applicable de la machine entière. Si ce n'est pas dans la plage, veuillez ajuster la tension d'alimentation. Si c'est dans la plage, veuillez contacter le service après-vente.
F10	**Phase du moteur**	Veuillez contacter le service après-vente.
F20	**Carte d'affichage et anomalie de communication WIFI**	Veuillez contacter le service après-vente.
F21	**Panneau d'affichage anormal et tableau d'alimentation**	Éteignez l'appareil et redémarrez-le. Appuyez de nouveau sur le bouton « Démarrer/Pause » Si l'anomalie n'est pas corrigée, veuillez contacter le service après-vente.
F22	**Affichage anormal du tableau de commande du moteur et du tableau d'alimentation**	Éteignez l'appareil et redémarrez-le. Appuyez de nouveau sur le bouton « Démarrer/Pause » Si l'anomalie n'est pas corrigée, veuillez contacter le service après-vente.
F50/F51	**Capteur anormal**	Veuillez contacter le service après-vente.

ENTRETIEN DE VOTRE APPAREIL

Avant d’appeler le personnel de maintenance

Lorsque vous contactez le centre d'entretien, veuillez d'abord indiquer le modèle de votre appareil.

Des informations telles que le numéro de modèle, le code/ID, le type de modèle et le numéro de série sont affichées sur la plaque signalétique de l'appareil.

⚠ En cas de défauts, n’utilisez que des pièces de rechange approuvées par le fabricant autorisé.

Les réparations ou toute réclamation de garantie résultant d'une connexion ou d'une utilisation incorrecte de l'appareil ne sont pas couvertes par la garantie. Dans ce cas, les frais d'entretien seront à la charge de l'utilisateur.

RECOMMANDATIONS D'UTILISATION

Le moyen le plus économique de séchage est de sécher la quantité de linge recommandée dans chaque lot (voir le TABLEAU DU PROGRAMME).

Il n'est pas recommandé de sécher le linge fait de tissus particulièrement délicats qui peuvent être déformés.

L'utilisation d'un après-shampooing dans le cycle de lavage n'est pas nécessaire car le linge est doux et lisse après séchage dans le sèche-linge. Le temps de séchage sera plus court et la consommation d'énergie sera plus faible si les vêtements sont pressés ou essorés avant le séchage. En sélectionnant le programme de séchage approprié, vous éviterez de trop sécher votre linge également les problèmes de repassage ou de rétrécissement du tissu

Un nettoyage régulier des filtres conduira à un temps de séchage optimal et à une consommation d'énergie minimale.

Lors du séchage de plus petites quantités de linge ou de vêtements individuels, le capteur peut ne pas percevoir le niveau réel d'humidité dans le linge. Dans ce cas, il est recommandé de sécher des articles plus petits ou des quantités plus importantes avec les programmes de séchage du linge ou avec le programme minuté.

⚠ AVERTISSEMENT

Lorsque l'appareil atteint la fin de sa durée de vie et doit être mis au rebut, veuillez retirer tous les cordons d'alimentation, les portes de l'appareil, et détruire les serrures de porte et les interrupteurs pour empêcher les portes de se verrouiller. Cela permet d’éviter le risque que des enfants ou de petits animaux restent coincés à l’intérieur.

Assurez-vous que ce produit est manipulé correctement et évitez les mesures de mise au rebut inappropriées des déchets pour ce produit, car cela aide à prévenir les impacts négatifs potentiels sur l'environnement et la santé humaine. Pour plus d'informations sur le recyclage des produits, veuillez contacter votre service municipal local, votre centre de mise au rebut des déchets ménagers ou le magasin où vous avez acheté le produit.

Spécifications du module LAN sans fil

Gamme de fréquences	2412-2462 MHz
Puissance de sortie (maximum)	< 30 dBm

Avis de la FCC

L’avis suivant couvre le module émetteur contenu dans ce produit.

Cet équipement a été testé et jugé conforme aux limites applicables aux appareils numériques de Classe B, conformément à la Partie 15 des règles de la FCC. Ces limites sont conçues pour offrir une protection raisonnable contre les interférences nuisibles dans une installation résidentielle. Cet équipement génère, utilise et peut émettre de l'énergie radiofréquence et, s'il n'est pas installé et utilisé conformément aux instructions, peut causer des interférences nuisibles aux communications radio. Cependant, il n’y a aucune garantie que des interférences ne se produiront pas dans une installation particulière. Si cet équipement cause des interférences nuisibles à la réception radio ou télévision, ce qui peut être déterminé en éteignant et en rallumant l’équipement, l’utilisateur est encouragé à essayer de corriger l’interférence par une ou plusieurs des mesures suivantes :

- Réorientez ou déplacez l’antenne de réception.
- Augmentez la séparation entre l’équipement et le récepteur.
- Connectez l’équipement à une prise sur un circuit différent de celui auquel le récepteur est connecté.
- Consultez le concessionnaire ou un technicien radio/TV expérimenté pour obtenir de l’aide.

Cet appareil est conforme à la partie 15 des Règles de la FCC. Le fonctionnement est soumis aux deux conditions suivantes :

(1) Cet appareil ne doit pas causer d'interférences nuisibles.

(2) Cet appareil doit accepter toute interférence reçue, y compris les interférences pouvant provoquer un fonctionnement indésirable.

Toute modification ou tout changement dans la construction de cet appareil qui n’est pas expressément approuvé par la partie responsable de la conformité pourrait annuler l’autorité de l’utilisateur à faire fonctionner l’équipement.

Déclaration d'exposition aux radiations RF de la FCC

Cet équipement est conforme aux limites d'exposition aux radiations de la FCC établies pour un environnement non contrôlé. Cet émetteur ne doit pas être coimplanté ou fonctionner en conjonction avec une autre antenne ou un autre émetteur.

Cet équipement doit être installé et utilisé avec une distance minimale de 20 cm (7,8 pouces) entre l’antenne et votre corps. Les utilisateurs doivent suivre les instructions d’utilisation spécifiques pour satisfaire à la conformité d’exposition RF.

Déclaration de droits d'auteur

© 2019 Hisense Company Ltd. Tous droits réservés.

Tout le matériel de ce manuel d'utilisation est la propriété de Hisense Company Ltd. et de ses filiales, et est protégé par les lois sur le droit d'auteur et/ou autres lois sur la propriété intellectuelle aux États-Unis, au CANADA, au MEXIQUE et à l'international. La reproduction ou la transmission des matériaux, en tout ou en partie, de quelque manière que ce soit, électronique, imprimée ou autre, sans le consentement écrit préalable de Hisense Company Ltd. constitue une violation des droits de Hisense Company Ltd. en vertu des lois susmentionnées.

Aucune partie de cette publication ne peut être stockée, reproduite, transmise ou distribuée, en tout ou en partie, de quelque manière que ce soit, électronique ou autre, que ce soit contre rémunération ou autre forme de considération, sans l'autorisation écrite préalable de Hisense Company Ltd.

Les demandes d'autorisation pour stocker, reproduire, transmettre ou distribuer des documents peuvent être adressées à l'une des adresses suivantes :

États-Unis : Hisense USA Corporation
7310 McGinnis Ferry Road
Suwanee, GA 30024

CANADA : Hisense Canada Co., Ltd
Unité 1, 2550 boulevard Meadowvale,
Mississauga, ON L5N8C2

MEXIQUE : Hisense Mexico S. de R.L. de C.V.
Blvd. Miguel de Cervantes Saavedra No 301
Torre Norte Piso 2, Col. Ampliación Granada
Miguel Hidalgo, Ville de Mexico, C.P. 11520

Hisense, ainsi que tous les autres noms de produits, logos, slogans ou marques Hisense sont des marques déposées de Hisense Company Ltd. et de ses filiales. Toutes les autres marques de commerce sont la propriété de leurs détenteurs respectifs.

© 2019. Tous droits réservés. Hisense et le logo Hisense sont des marques déposées de Hisense. Les autres noms de marques et de produits sont des marques déposées de leurs propriétaires respectifs.

Avis de non-responsabilité :
Les images tout au long de ce document sont à des fins illustratives seulement et peuvent différer du produit réel.

Hisense

life reimagined

2502113-X08064653A