FLUTE GALLERY
Multi Photo Display
Cadre photo multi-vues
Marco multi-fotos
Multi-Fotorahmen
Porta-retrato múltiplo
Espositore multifoto
umbra.com

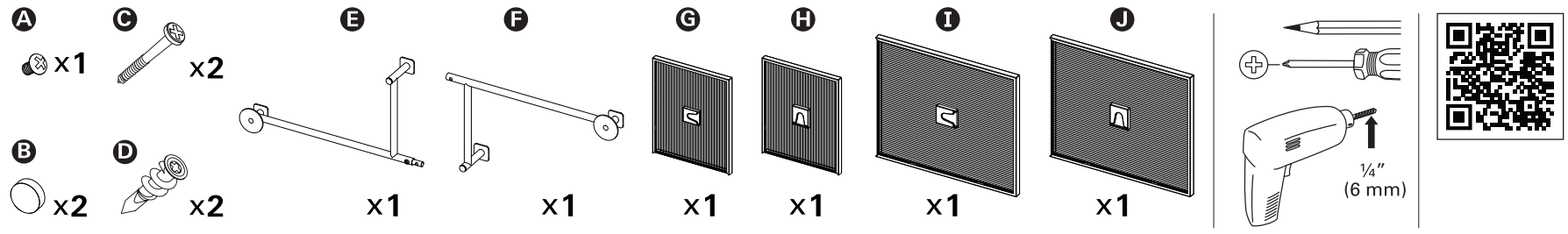

1.

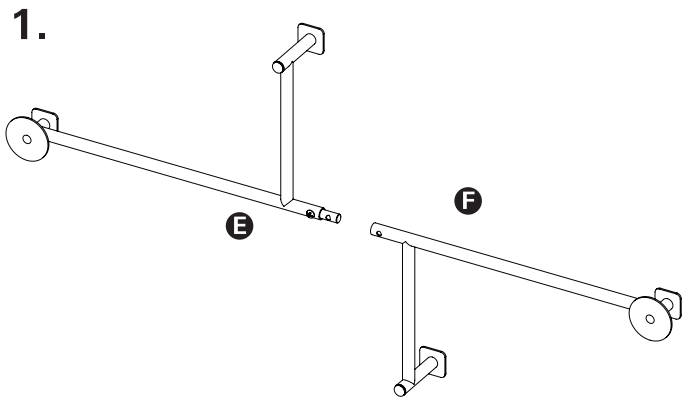

2.

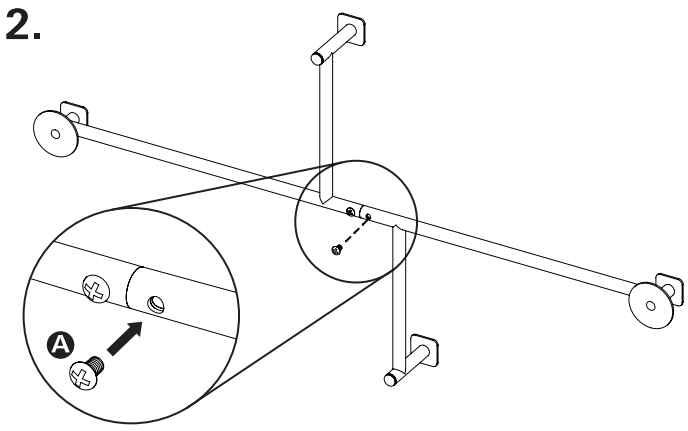

3.

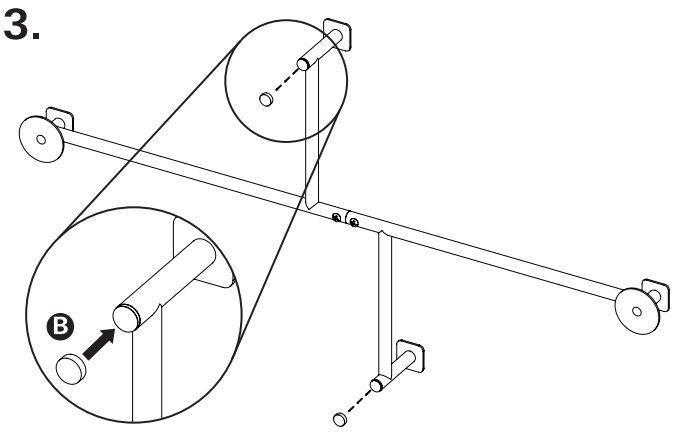

4.

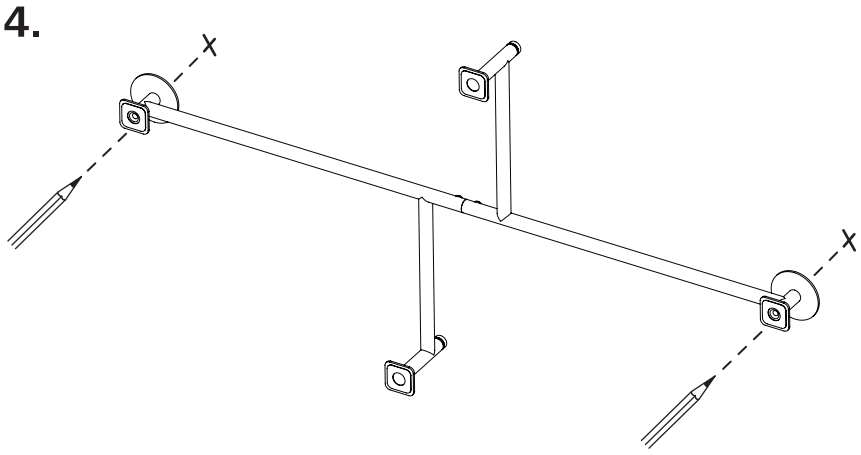

5.

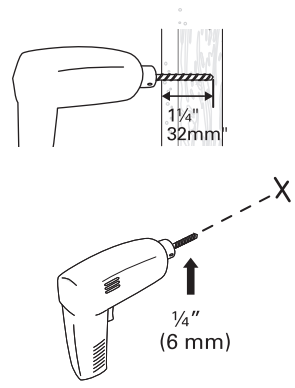

6.

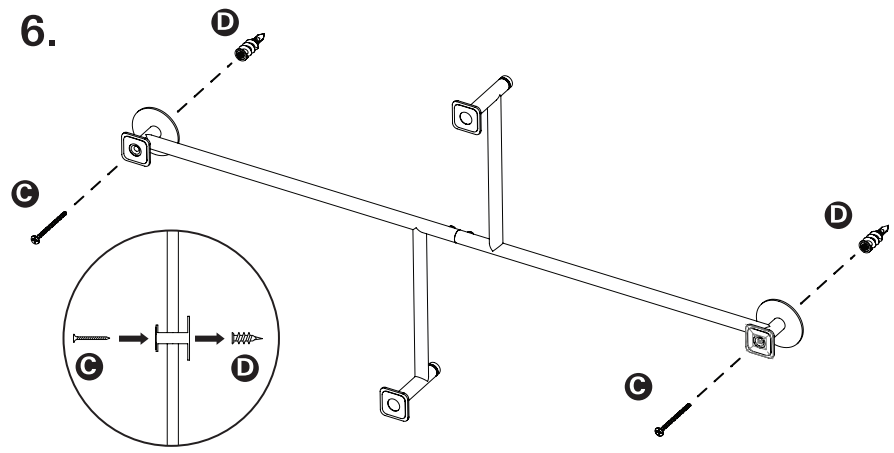

7.

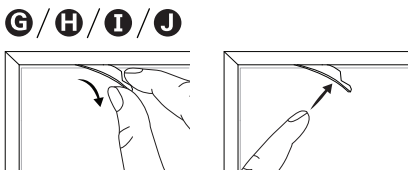

EN Pull out rubber strips to remove glass back and insert photo. Reinsert rubber strips after assembly.

FR Oter les lames de caoutchouc pour retirer le verre arrière et insérer la photo. Reposer les lames de caoutchouc après assemblage.

ES Quite las tiras de caucho para sacar la tapa posterior de vidrio e introduzca la foto. Vuelva a introducir las trias de caucho luego de armarlo.

DE Gummistreifen herausziehen um das Glas zu entfernen und Foto einzulegen. Nach der Montage Gummistreifen wieder einsetzen.

PT Retire as tiras de borracha para remover o vidro e insira a fotografia. Reinsira as tiras de borracha após a montagem.

IT Estrarre le strisce di gomma per rimuovere il retro della cornice e inserire la foto. Reinserire le strisce di gomma dopo l'assemblaggio.
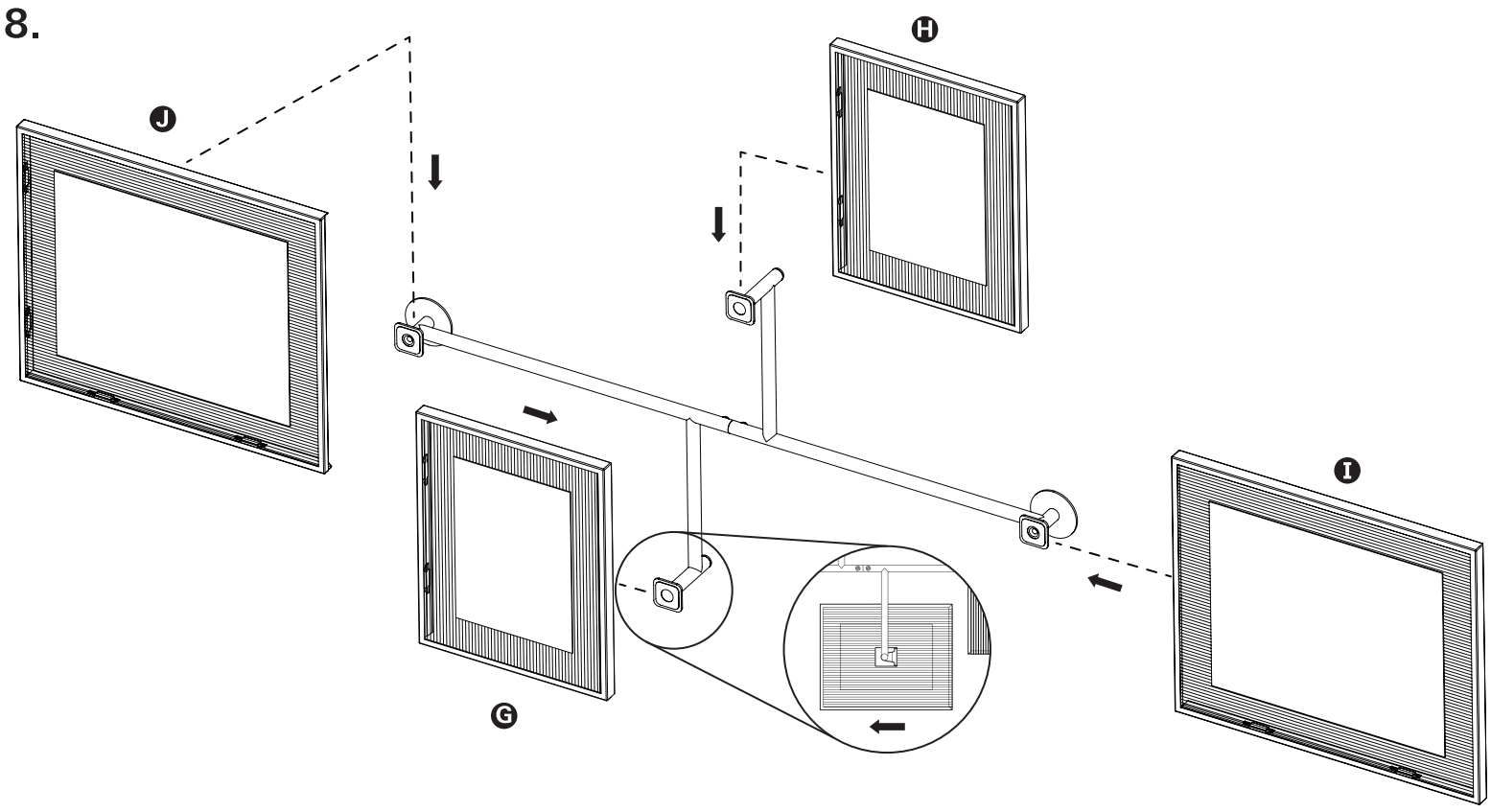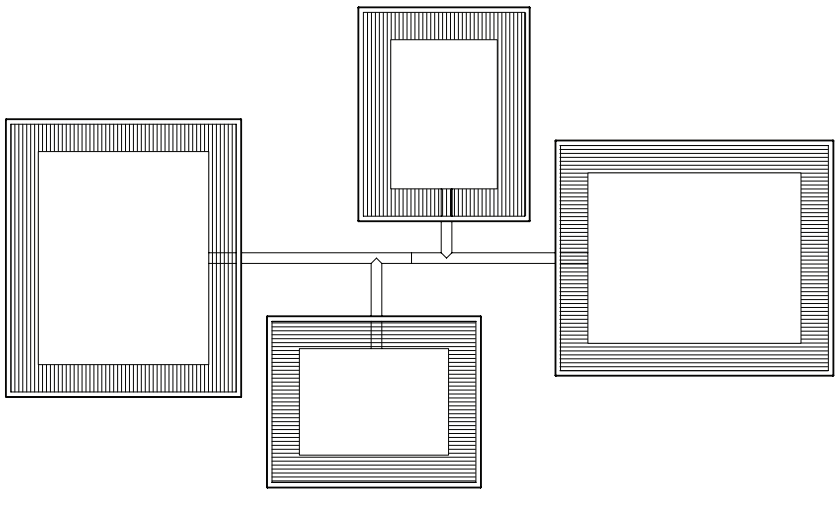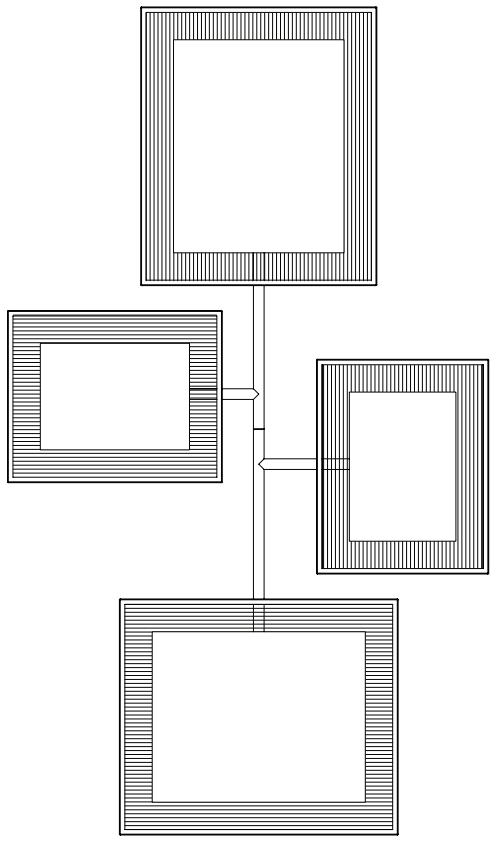
8.