TAHOE 72

183 cm / 72 in Bathroom Vanity
Vanité de salle de bain 183 cm
Tocador de baño 183 cm

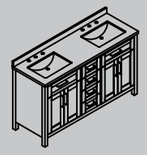

ISOMETRIC / ISOMÉTRIQUE / ISOMÉTRICO

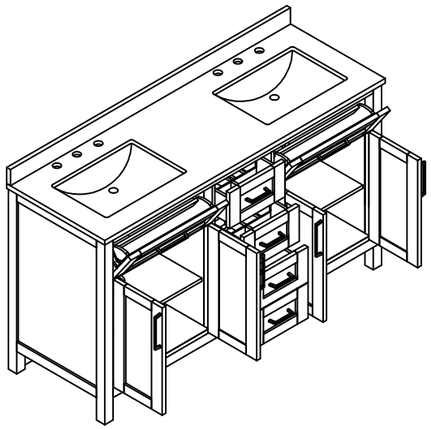

TOP / DESSUS / ARRIBA

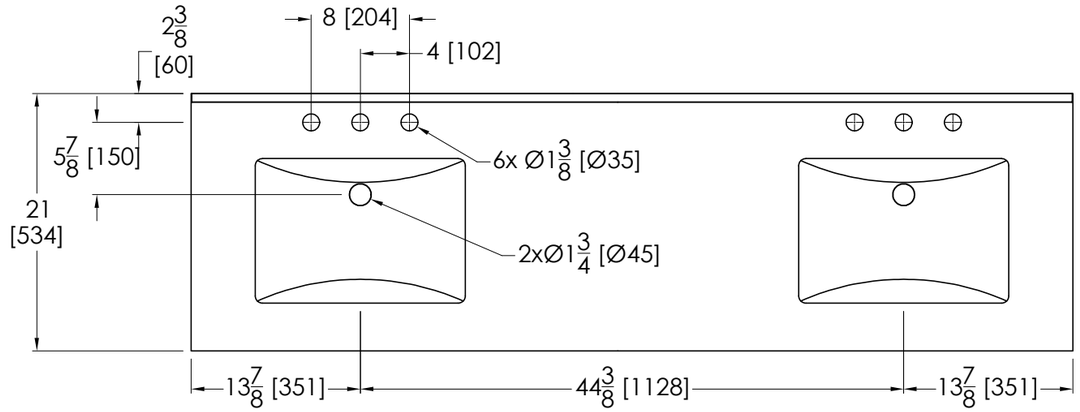

HANDLE / POIGNÉE / ASA

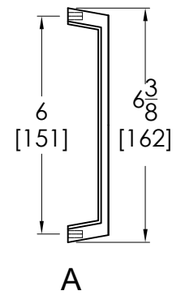

Measures: inch [millimeter]
Mesures: pouce [millimètre]
Medidas: pulgadas [milímetros]

FRONT / DEVANT / FRENTE

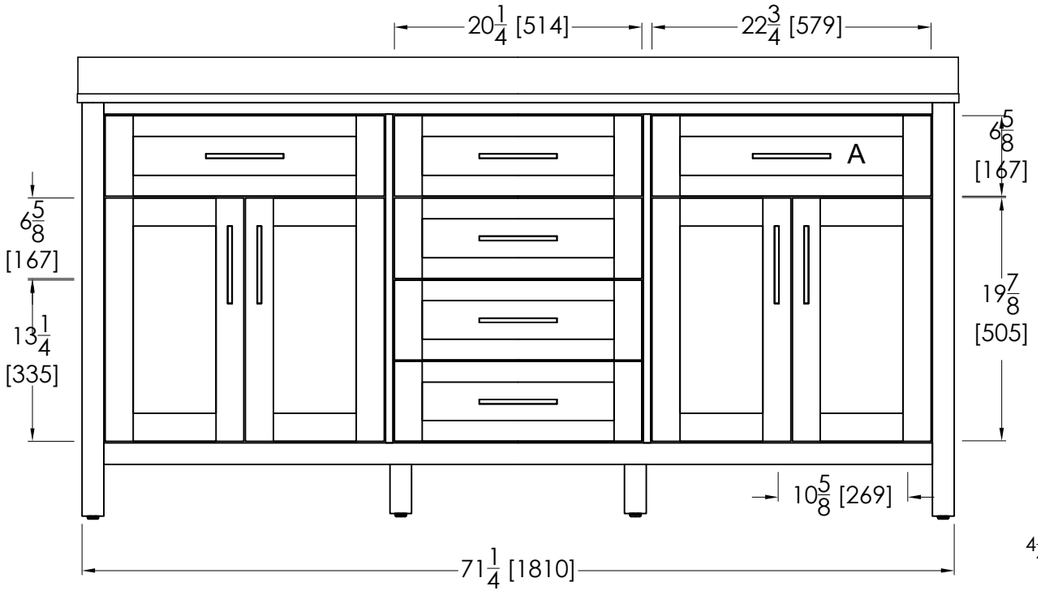

BACK / ARRIÈRE / ATRÁS

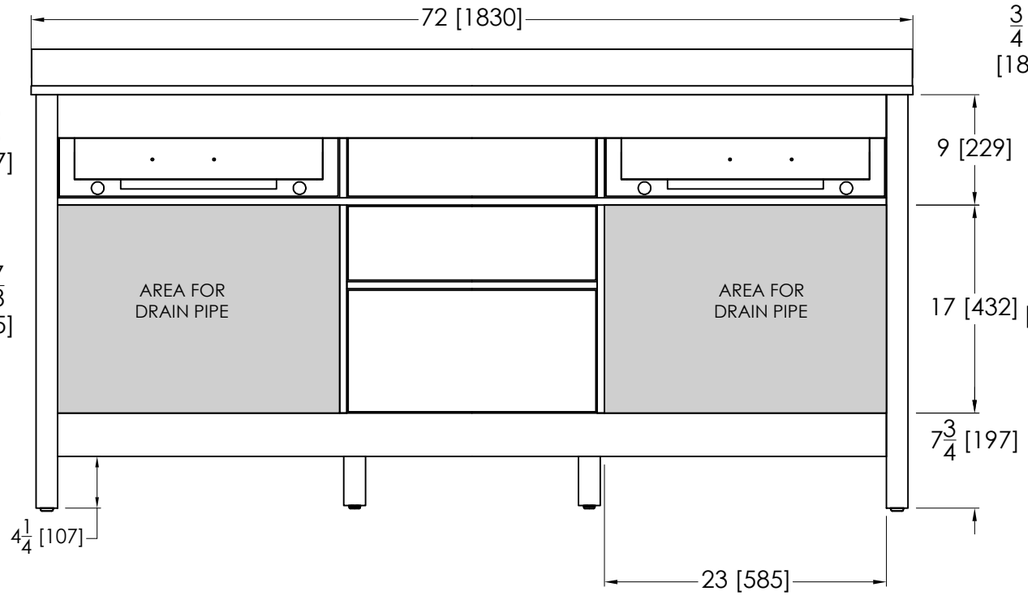

SIDE / CÔTÉ / LADO

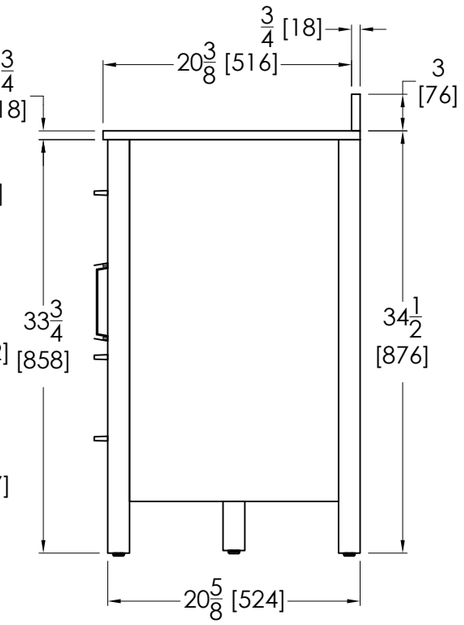

S_VAVS_VAV_2RN5R6-S_VAV_XJ4425-S_VAV_6F85Y8