Europe, Middle East
ENGLISH
FRANÇAIS
DEUTSCH
NEDERLANDS
ITALIANO
ESPAÑOL
PORTUGUÊS
РУССКИЙ
ČESTINA
TÜRKÇE
POLSKI
SVENSKA
SUOMI
SLOVENCINA
MAGYAR NYELV
עברית
العربية

North America/ Norteamérica
ENGLISH
FRANÇAIS
ESPAÑOL

Latin America/ América Latina
ENGLISH
ESPAÑOL
PORTUGUÊS

Asia Pacific
日本語
简体中文
繁體中文
한국어
ENGLISH

THRUSTMASTER®

TH3S
SHIFTER ADD-ON

THRUSTMASTER®

TH8S SHIFTER ADD-ON

PS5™ / PS4™
Xbox Series / Xbox One
PC (Windows 10/11)

User Manual

Carefully read the instructions provided in this manual **before** installing the product, **before** any use of the product and **before** any maintenance. Be sure to follow the safety instructions. Failure to follow these instructions may result in accidents and/or damage. Keep this manual so that you can refer to the instructions in the future.

TABLE OF CONTENTS

1. BOX CONTENTS 4

2. FEATURES 5

3. INFORMATION REGARDING THE USE OF YOUR PRODUCT 6

4. INSTALLATION ON A SUPPORT 11

Mounting the shifter on a table, desk or shelf 12

Adjusting the gear shifting resistance.....15

5. INSTALLATION ON PS4™/PS5™ 18

6. INSTALLATION ON XBOX ONE/XBOX SERIES 21

7. INSTALLATION ON PC 24

8. MAPPING ON PC.....28

9. FAQS AND TECHNICAL SUPPORT 29

An additional element to complement your racing equipment, the TH8S Shifter Add-On shifter has been designed for a realistic racing experience, with its H-pattern (7+1) shift plate and ergonomic “sport-style” shift knob.

This manual will help you install and use your TH8S under the best conditions. Before getting started racing, carefully read the instructions and the warnings: they will help you get the most enjoyment out of your product.

1. Box contents

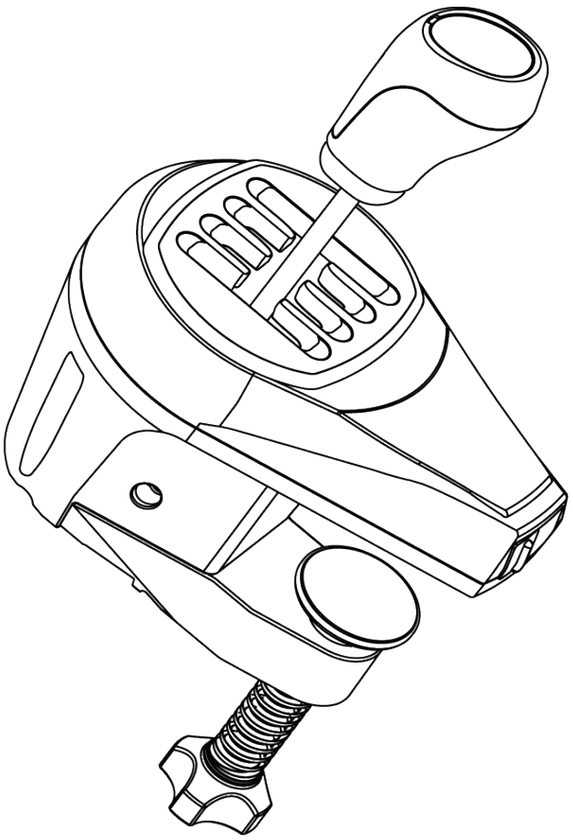

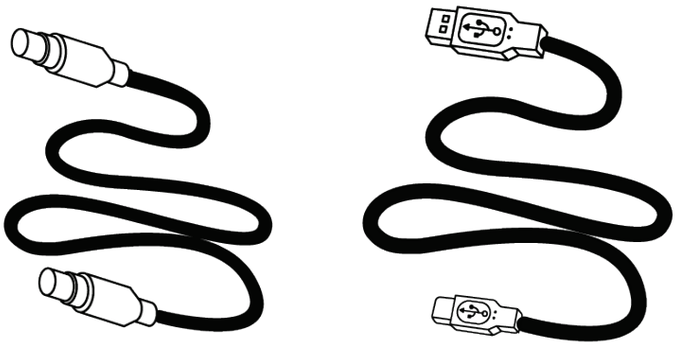

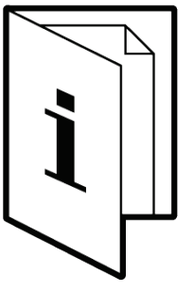

2. Features

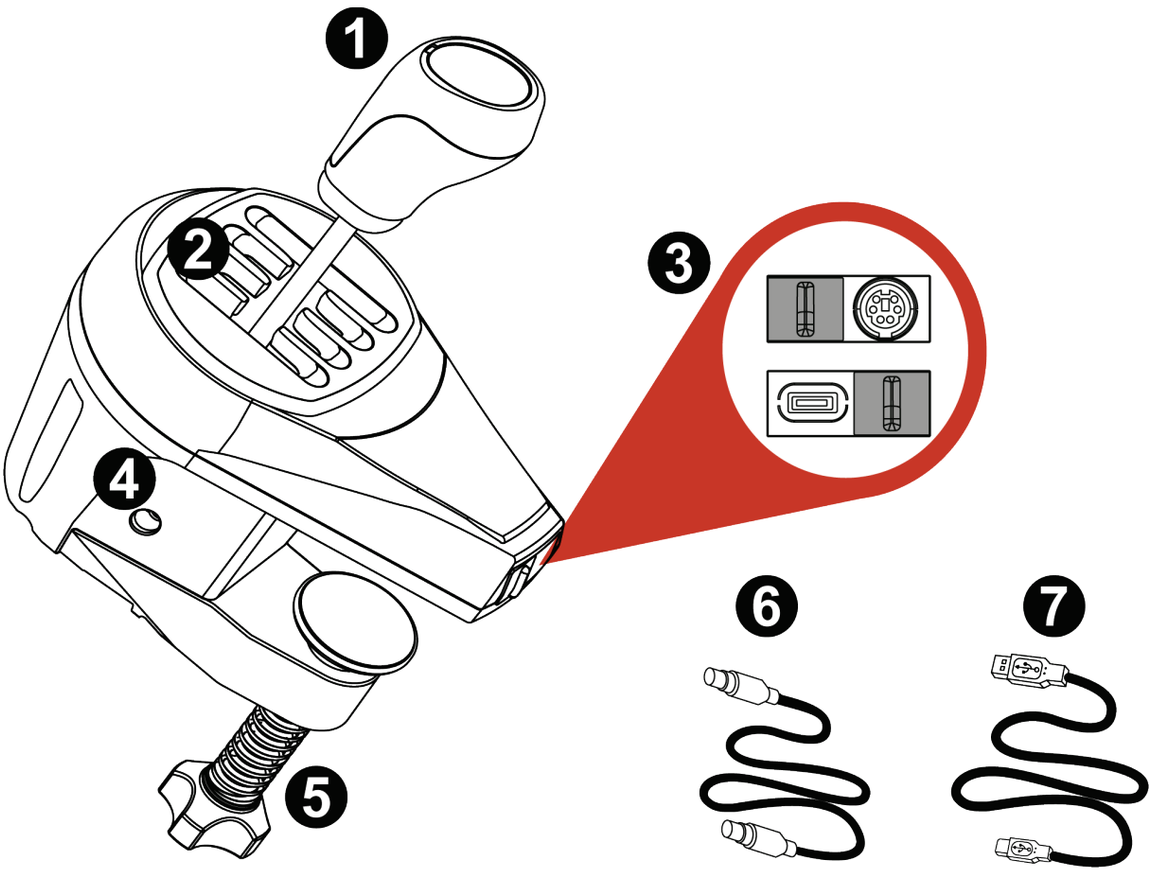

❶ **Gear stick**

❷ **H-pattern (7+1) shift plate**

❸ **Mini-DIN/USB port for use on console or on PC**

❹ **Gear shifting resistance screw**

❺ **Mounting clamp**

❻ **Mini-DIN/mini-DIN cable for use on console**

❼ **USB-C/USB-A cable for use on PC**

3. Information regarding the use of your product

Documentation

Before using this product, carefully read this documentation again, and keep it for future reference.

Electric shock

- Keep this product in a dry place, and do not expose it to dust or sunlight.
- Respect the direction of insertion for connectors.
- Use the connection ports according to your platform (console or PC).
- Do not twist or pull on the connectors and cables.
- Do not spill liquid on the product or its connectors.
- Do not short-circuit the product.
- Do not disassemble this product, do not attempt to burn the product and do not expose the product to high temperatures.
- Do not open up the device: there are no user-serviceable parts inside. Any repairs must be carried out by the manufacturer, a specified agency or a qualified technician.

Securing the gaming area

- Do not place any object in the gaming area which may disrupt the practice of the user, or which may provoke an inappropriate movement or an interruption by another person (coffee cup, telephone, keys, for example).
- Do not cover the power cables with a carpet or rug, blanket or covering or any other item, and do not place any cables where people will be walking.

Connection to a non-Thrustmaster racing wheel

Never connect TH8S directly to a racing wheel made by a brand other than Thrustmaster, even if the mini-DIN connector is compatible. By doing so, you risk damaging TH8S and/or the other brand's racing wheel.

Injuries due to repeated movements

Using a shifter may cause muscle or joint pain. To avoid any problems:

- Warm up beforehand, and avoid lengthy gaming periods.
- Take a 10 to 15-minute break after each hour of gaming.
- If you feel any fatigue or pain in your hands, wrists, arms, feet or legs, stop playing and rest for a few hours before you start playing again.
- If the symptoms or pains indicated above persist when you start playing again, stop playing and consult your doctor.
- Make sure that the shifter's base is properly mounted, in accordance with the instructions set out in this manual.

14+

Product to be handled only by people **14 years of age or older**.

Pinching risk in shift plate openings

- Keep out of the reach of children.
- When playing a game, never place your fingers (or any other parts of your body) in the openings in the shift plate.

4. Installation on a support

Before each use, verify that TH8S is still properly attached to the support, in accordance with the instructions set out in this manual.

Mounting the shifter on a table, desk or shelf

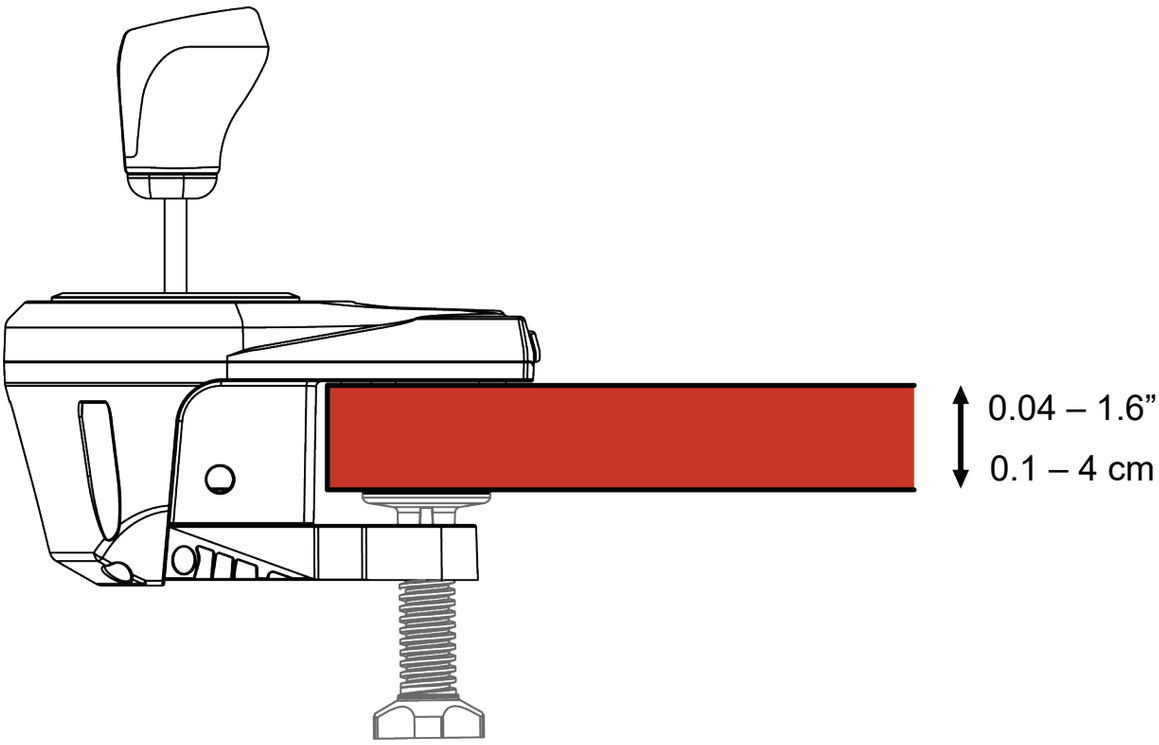

- Place the nose of the shifter on a table or other flat surface.

Mounting is optimized for supports such as tables, desks or shelves from 0.04 – 1.6” / 0.1 – 4 cm thick, via the mounting clamp ❺.

The mounting clamp ❺ is not removable.

For use in a cockpit, install the shifter on the cockpit’s shelf using the mounting clamp ❺.

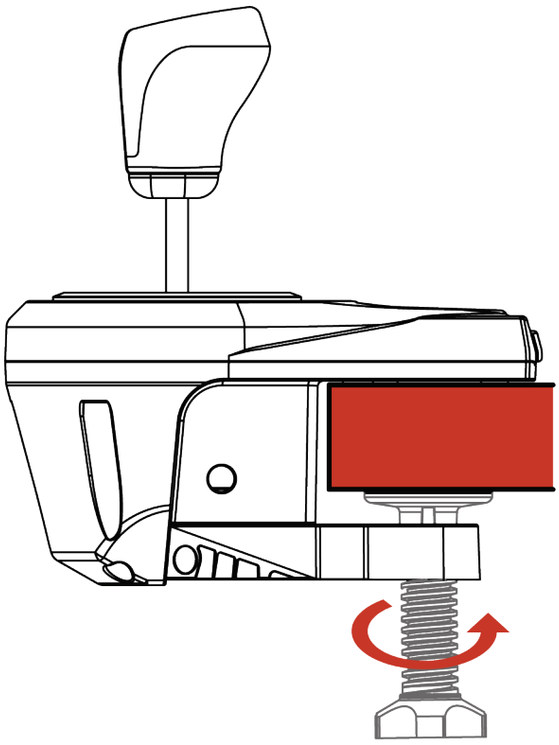

- To **tighten**: turn the wheel counterclockwise.

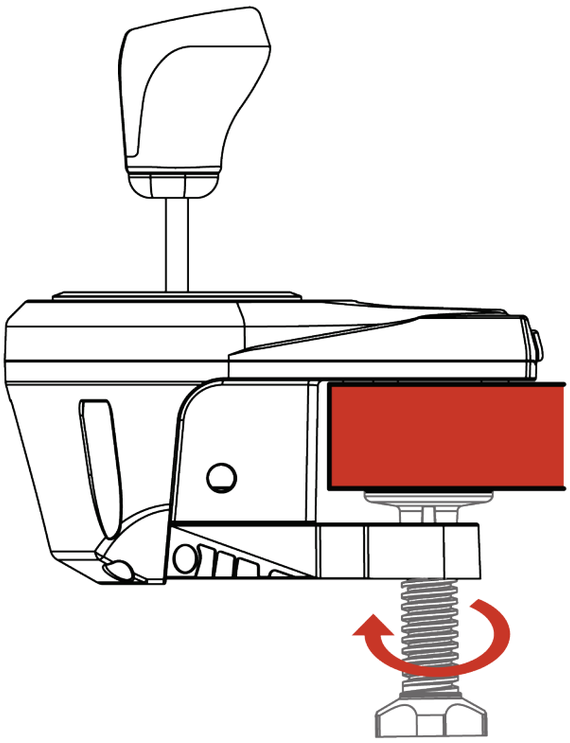

- To **untighten**: turn the wheel clockwise.

To avoid damaging the mounting clamp ❺ or the support, stop tightening (i.e. turning the wheel counterclockwise) when you feel strong resistance.

Adjusting the gear shifting resistance

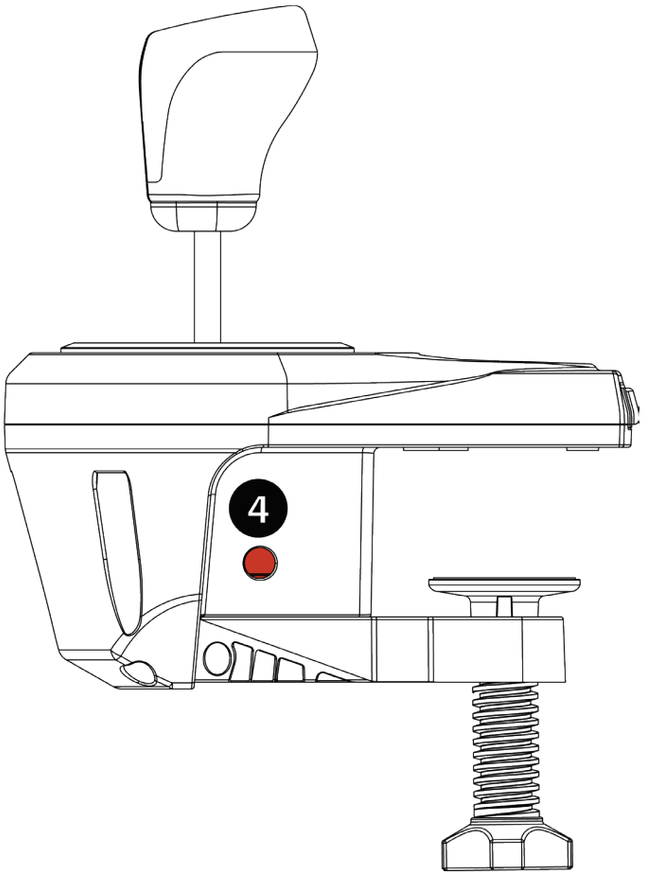

- Using a large flat-head screwdriver (not included), access the screw ❹ located in the lower right section of the shifter's housing.

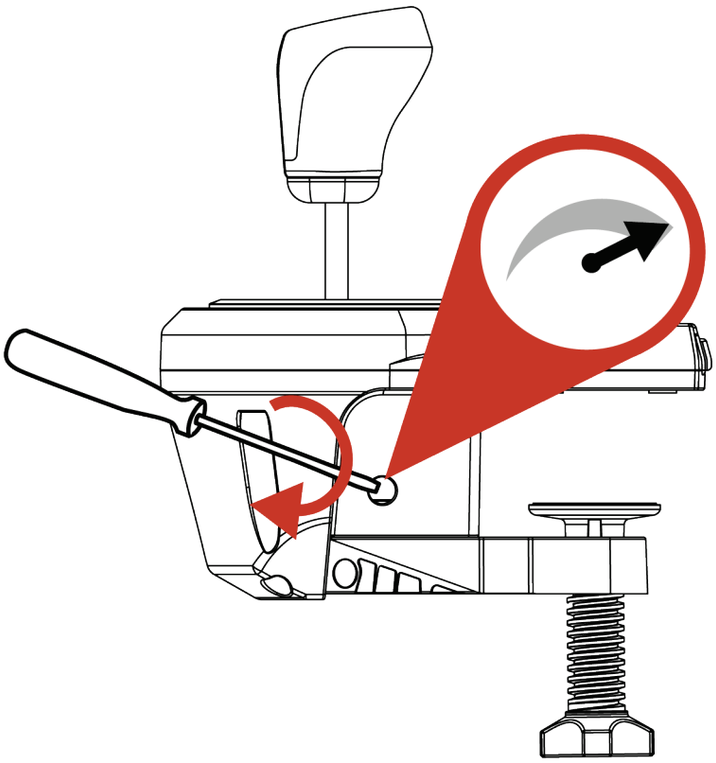

- To slightly **increase** the resistance: turn the screw clockwise.

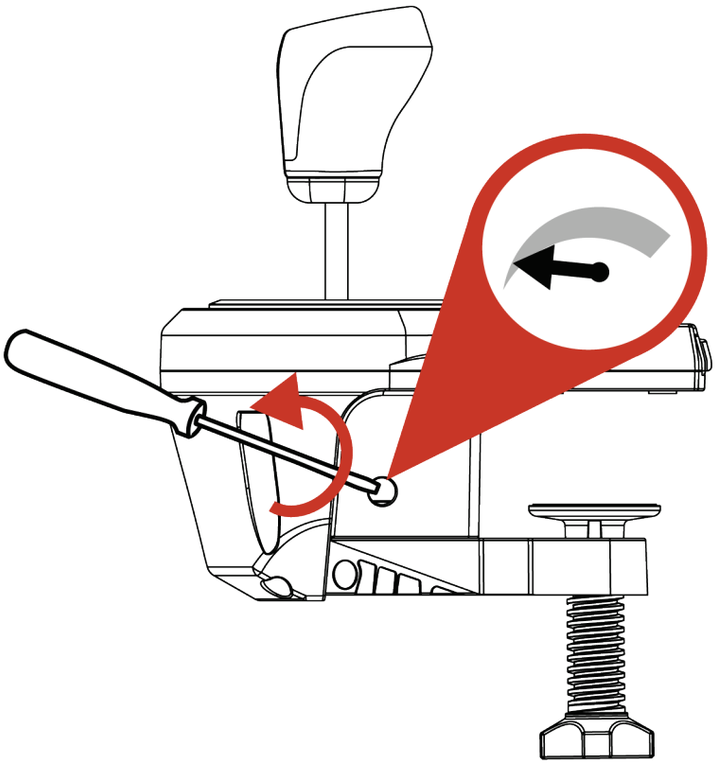

- To slightly **decrease** the resistance: turn the screw counterclockwise.

Two full turns are enough to go from one extreme to the other.

To avoid damaging the system:

- Stop tightening the screw when you feel strong resistance.
- Stop untightening the screw if the gear stick becomes loose and wobbly.

5. Installation on PS4™/PS5™

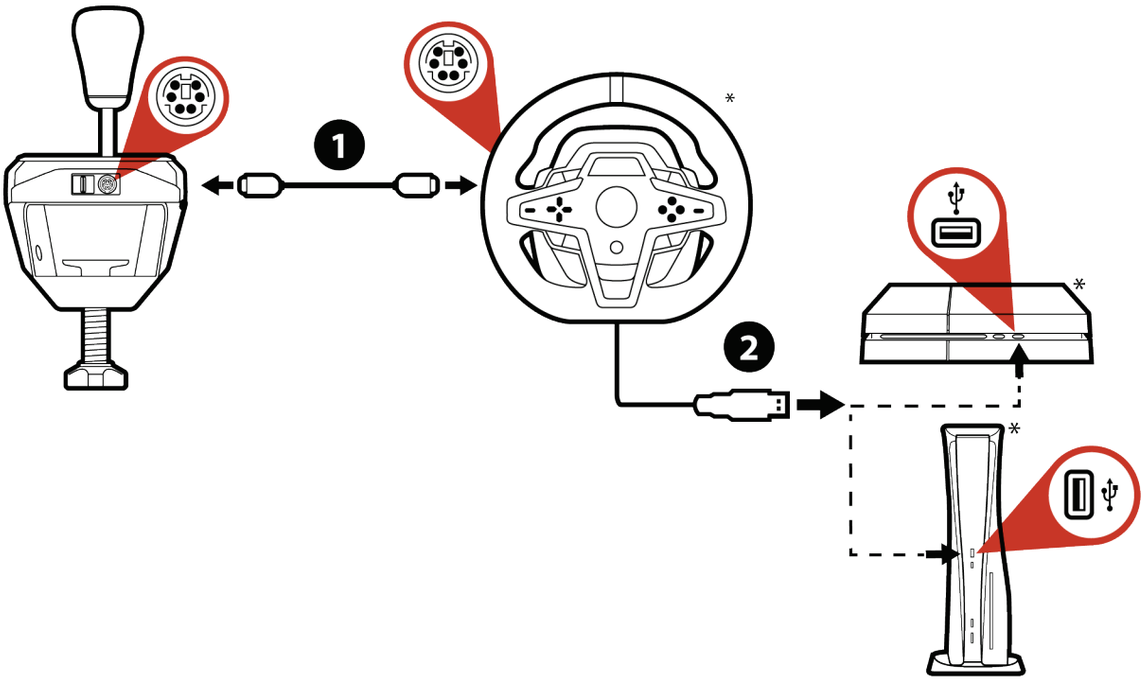

On PS4™/PS5™, TH8S connects directly to the Thrustmaster racing wheel base. Make sure that the racing wheel base features a built-in shifter connector (mini-DIN format).

**Not included*

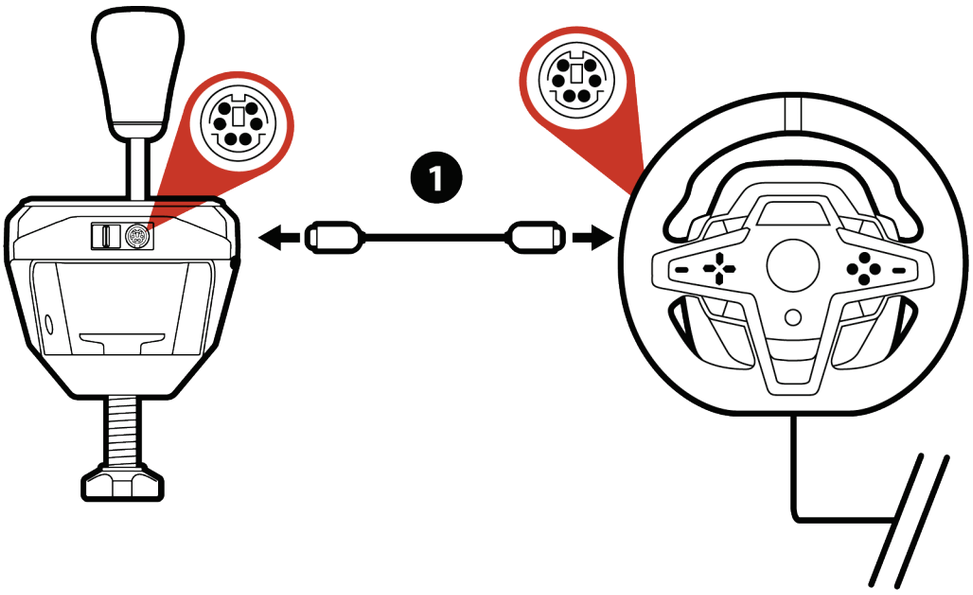

❶ Connect the included mini-DIN/mini-DIN cable to the mini-DIN port on TH8S, and to the built-in shifter connector (mini-DIN format) on the Thrustmaster racing wheel base.

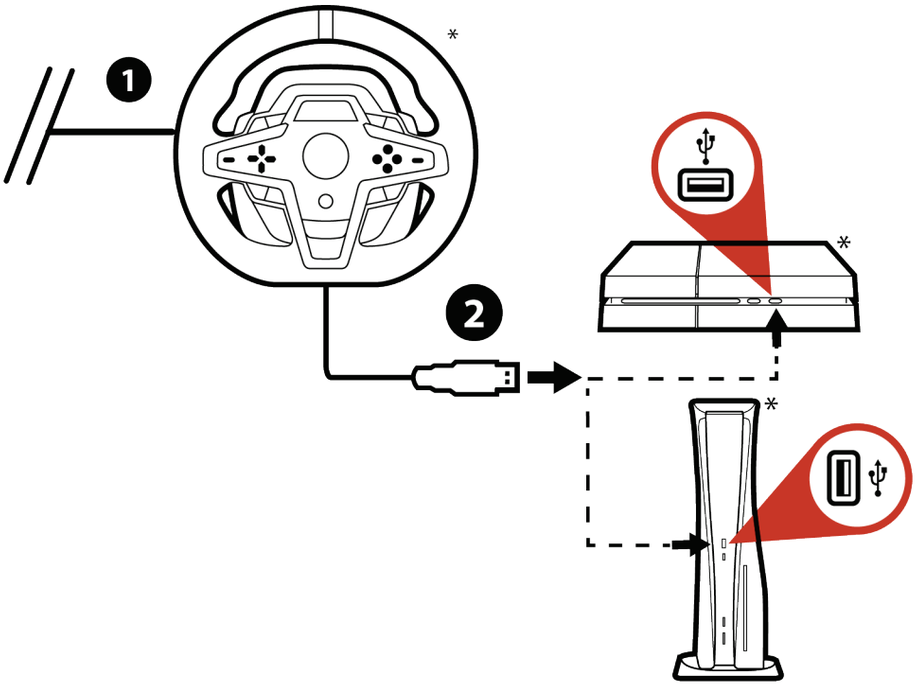

❷ Connect your racing wheel to the console.

**Not included*

The list of PS4™/PS5™ games compatible with TH8S is available at:

https://support.thrustmaster.com/product/th8s/

This list is updated regularly.

For some games, you must install the latest available updates in order for TH8S to be functional. To do so, you must be connected to the Internet.

6. Installation on Xbox One/Xbox Series

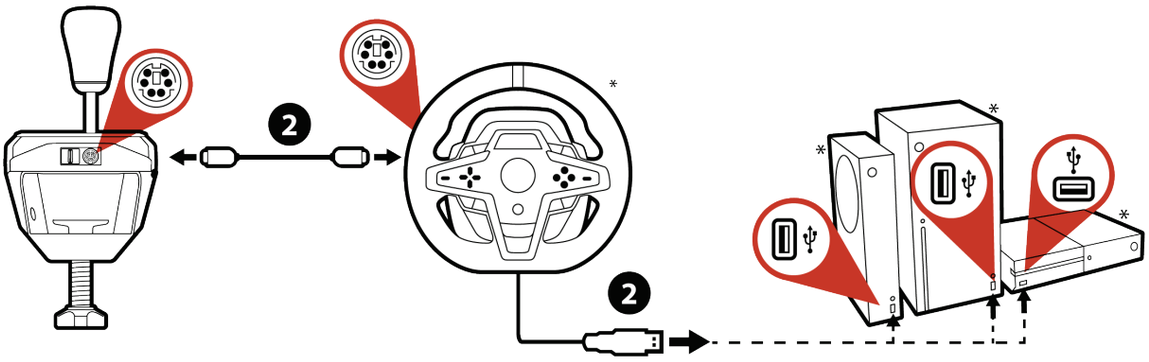

On Xbox One/Xbox Series, connect TH8S directly to the Thrustmaster racing wheel base. Make sure that the racing wheel base features a built-in shifter connector (mini-DIN format).

**Not included*

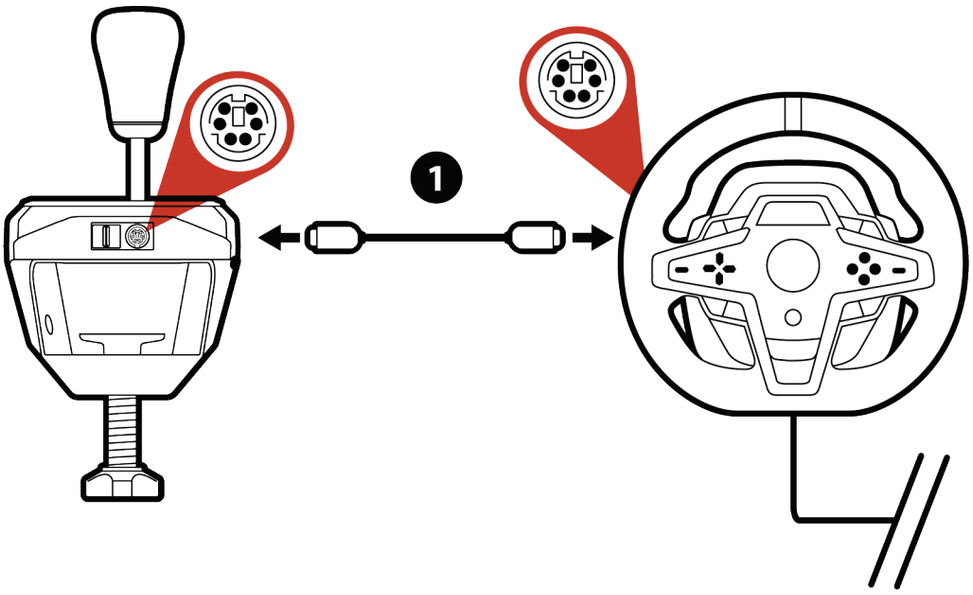

❶ Connect the included mini-DIN/mini-DIN cable to the mini-DIN port on TH8S, and to the built-in shifter connector (mini-DIN format) on the Thrustmaster racing wheel base.

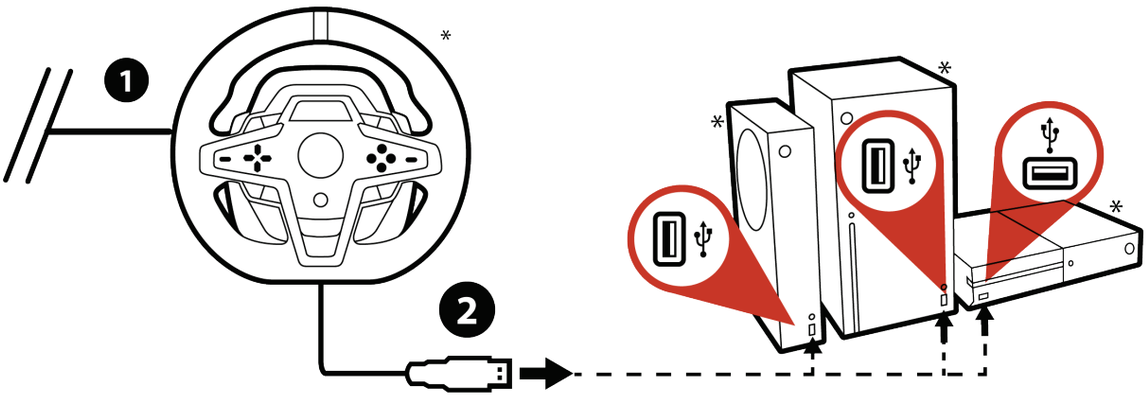

❷ Connect your racing wheel to the console.

**Not included*

The list of Xbox One/Xbox Series games compatible with TH8S is available at:

https://support.thrustmaster.com/product/th8s/

This list is updated regularly.

For some games, you must install the latest available updates in order for TH8S to be functional. To do so, you must be connected to the Internet.

7. Installation on PC

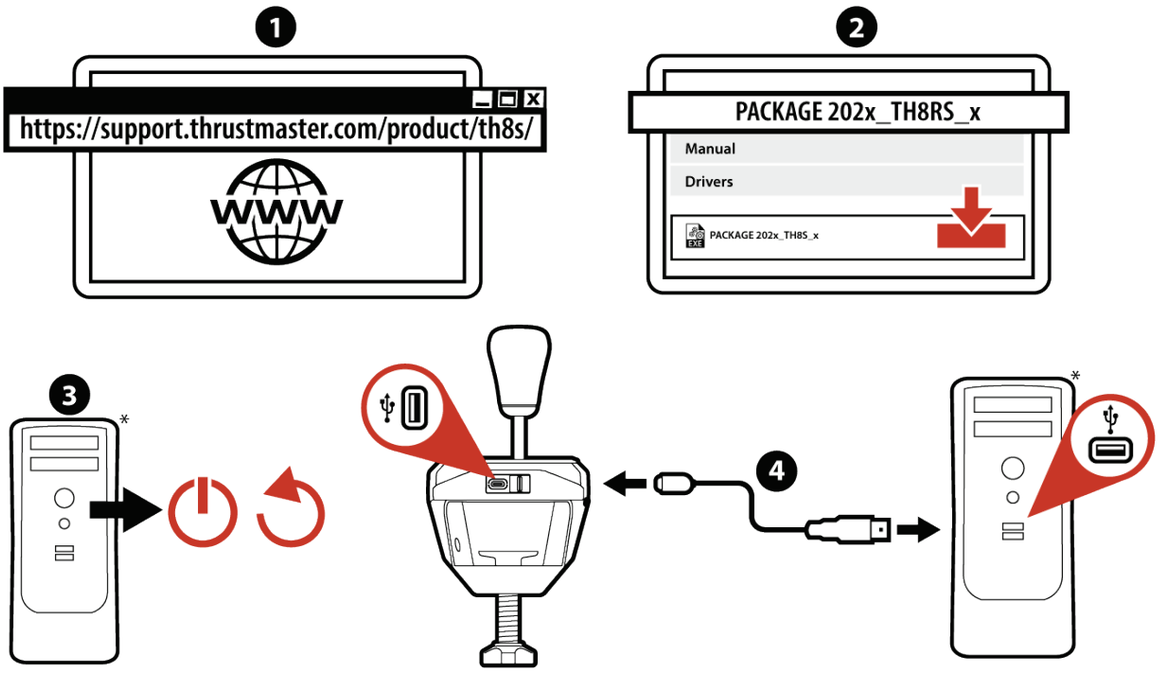

On PC, TH8S connects directly to the PC's USB port.

**Not included*

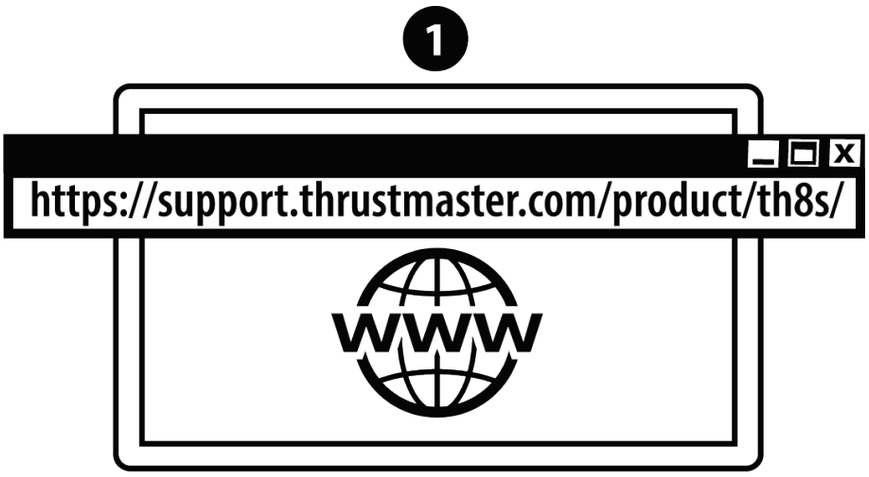

❶ Before connecting TH8S, please visit:

https://support.thrustmaster.com/product/th8s/.

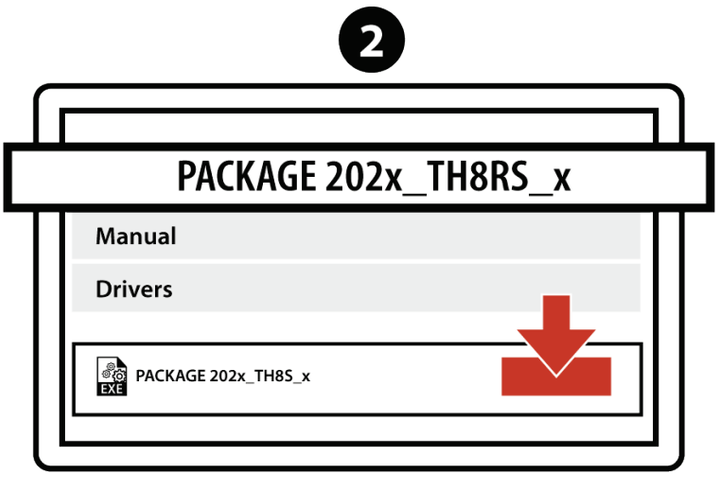

❷ Download and install the drivers for PC.

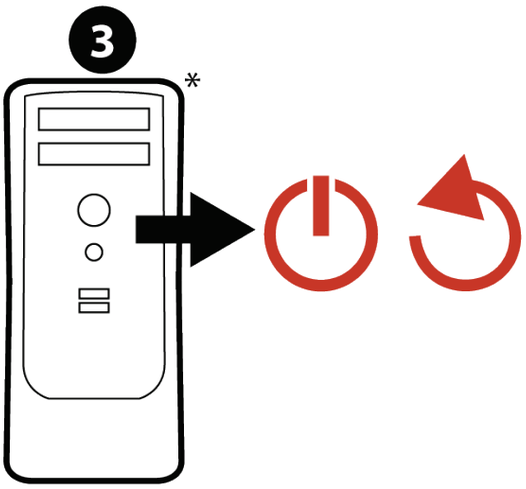

❸ Restart the PC.

**Not included*

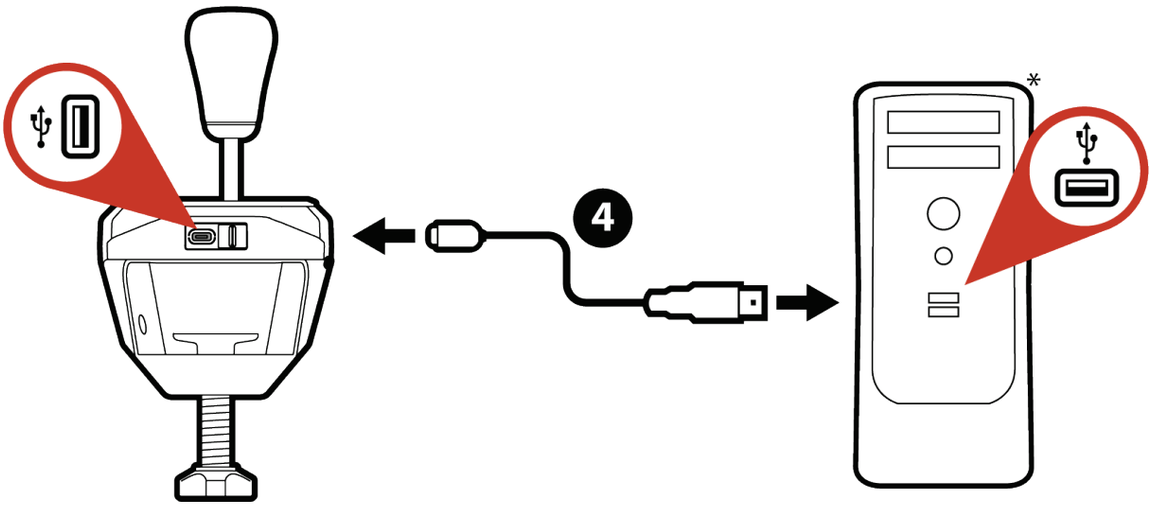

❹ Connect the USB-C connector on the included USB-C/USB-A cable to the USB-C port on your shifter, and the USB-A connector on the cable to one of the USB-A ports on your PC.

TH8S is Plug and Play on PC: your device will be automatically detected and installed.

- It will appear in the Windows® Control Panel / Game Controllers window with the name T500 RS Gear Shift.
- Click Properties to test and view its features.

**Not included*

On PC, the Thrustmaster TH8S shifter is compatible in all games supporting MULTI-USB and shifters, and with all racing wheels on the market.

It is preferable to connect the racing wheel and TH8S directly to USB 2.0 ports (and not USB 3.0 ports) on your PC, without using a hub.

For some PC games, you must install the latest available updates in order for TH8S to be functional. To do so, you must be connected to the Internet.

8. Mapping on PC

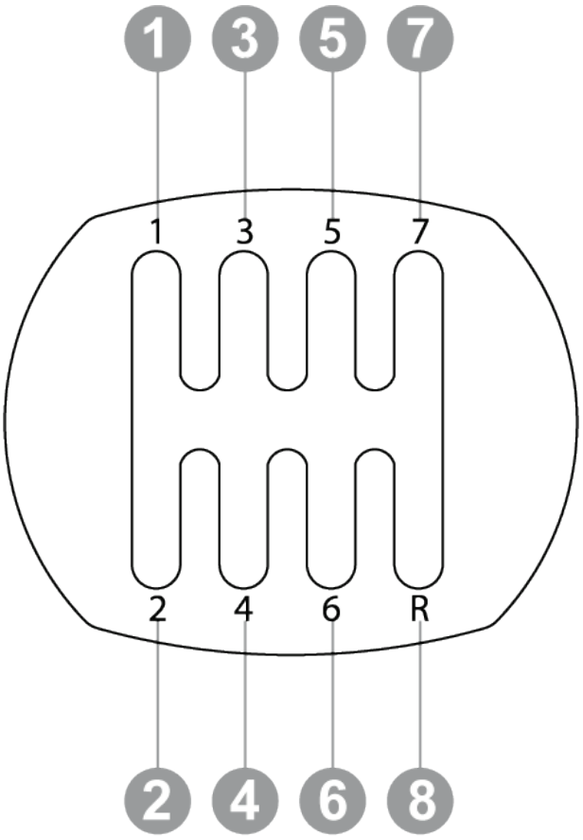

9. FAQs and technical support

My shifter isn’t working properly, or seems improperly calibrated.

- Power off your computer or your console, and disconnect your shifter. Reconnect your shifter and start your game again.
- In your game’s Options/Controller menu, select or configure the most appropriate configuration.
- For more information, please refer to your game’s user manual or online help.

Do you have questions regarding the TH8S Shifter Add-On shifter, or are you experiencing technical problems? If so, visit the Thrustmaster technical support website: **https://support.thrustmaster.com/product/th8s/**.

THRUSTMASTER®

TH8S SHIFTER ADD-ON

PS5™ / PS4™
Xbox Series / Xbox One
PC (Windows 10/11)

Manuel de l'utilisateur

Lisez attentivement les instructions fournies dans ce manuel **avant** d'installer le produit, **avant** toute utilisation et **avant** tout entretien. Conformez-vous aux consignes de sécurité. Le non-respect de ces instructions peut causer des accidents et/ou des dommages. Conservez ce manuel pour toute consultation ultérieure des instructions.

TABLE DES MATIÈRES

1. CONTENU DE LA BOITE 4

2. CARACTERISTIQUES 5

3. INFORMATIONS LIEES A L'UTILISATION .6

4. INSTALLATION SUR UN SUPPORT 11

Fixer la boîte de vitesses sur une table, un bureau ou une tablette 12

Ajuster la résistance du passage des vitesses.....15

5. INSTALLATION SUR PS4™/PS5™ 18

6. INSTALLATION SUR XBOX ONE/XBOX SERIES 21

7. INSTALLATION SUR PC 24

8. MAPPING SUR PC.....28

9. FAQ ET SUPPORT TECHNIQUE 29

Complément de votre équipement de course, la boîte de vitesses TH8S Shifter Add-On a été pensée pour une expérience de pilotage réaliste, avec sa grille type H (7 + 1) et son pommeau sport ergonomique.

Ce manuel va vous aider à installer et utiliser dans les meilleures conditions votre TH8S. Avant de vous lancer dans la course, lisez attentivement les instructions et les avertissements, ils vous aideront à tirer le maximum de plaisir de votre produit.

1. Contenu de la boîte

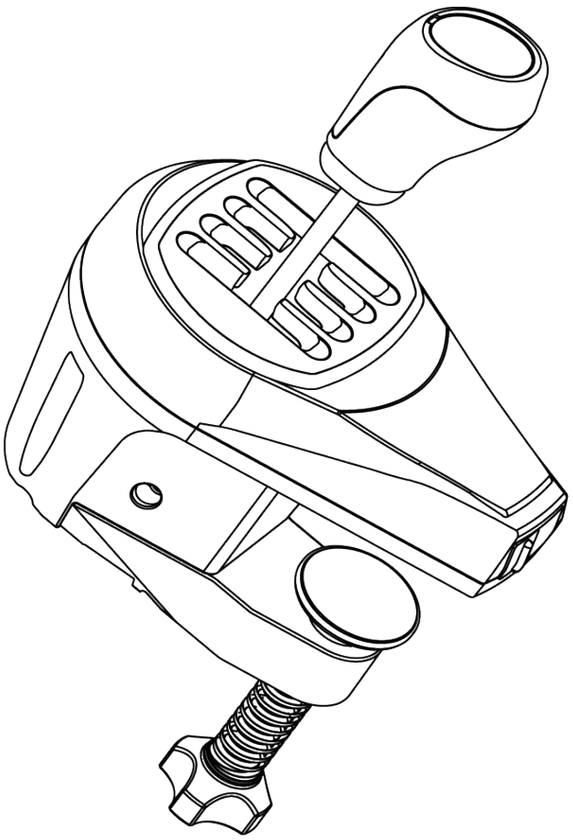

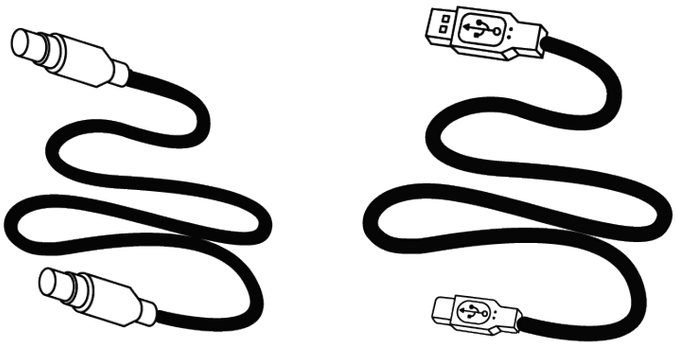

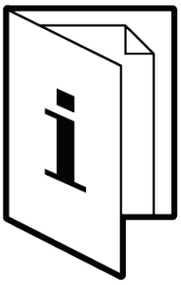

2. Caractéristiques

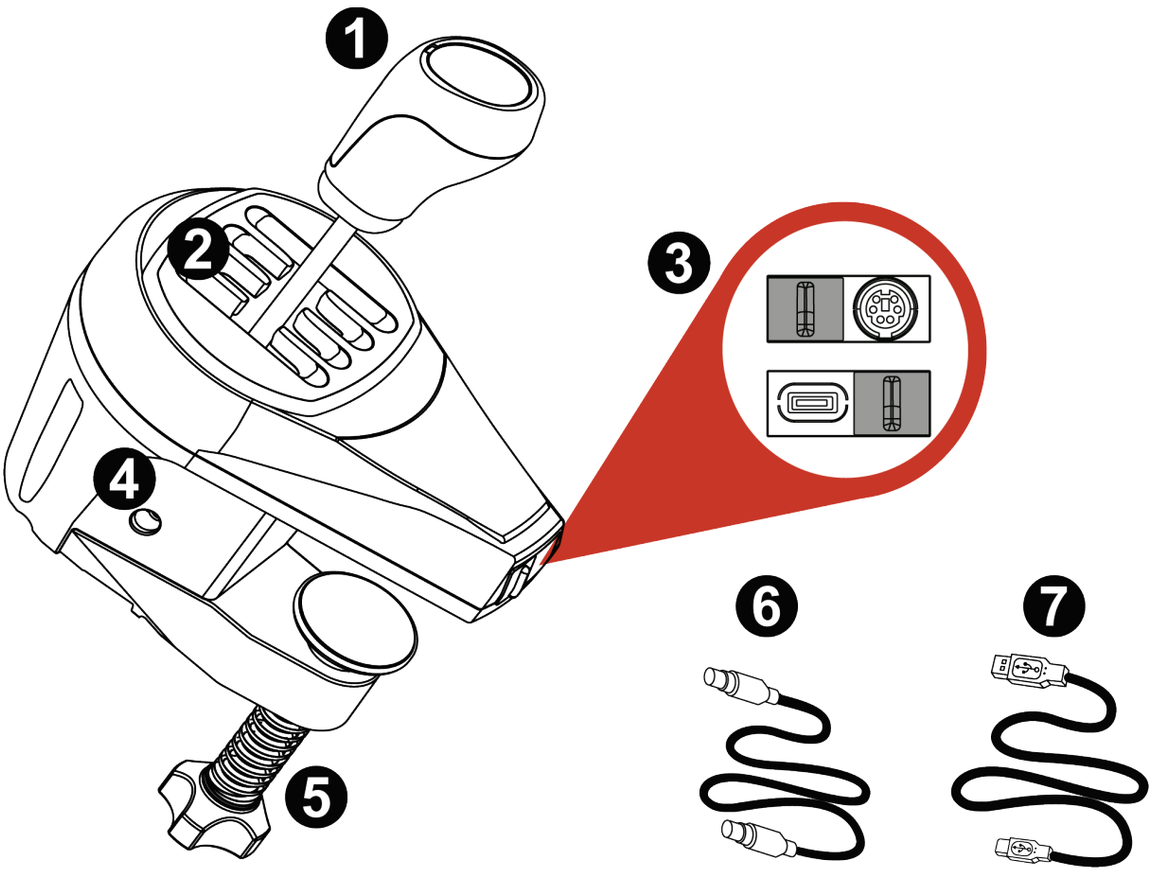

❶ **Levier de vitesse**

❷ **Grille type H (7+1)**

❸ **Port mini-DIN/USB pour utilisation sur console ou sur PC**

❹ **Vis de résistance du passage de vitesses**

❺ **Pince de fixation**

❻ **Câble mini-DIN/mini-DIN pour utilisation sur console**

❼ **Câble USB-C/USB-A pour utilisation sur PC**

3. Informations liées à l’utilisation

Documentation

Avant d’utiliser ce produit, relisez attentivement cette documentation et conservez-la pour pouvoir la consulter ultérieurement.

Choc électrique

- Conservez le produit dans un endroit sec et ne l’exposez ni à la poussière ni au soleil.
- Respectez les sens de branchement.
- Utilisez les ports de branchements en fonction de votre plateforme (console ou PC).
- Ne tordez pas et ne tirez pas sur les connecteurs et câbles.
- Ne renversez pas de liquide sur le produit et ses connecteurs.
- Ne mettez pas le produit en court-circuit.
- Ne démontez jamais le produit, ne le jetez pas au feu et ne l’exposez pas à des températures élevées.
- N’ouvrez pas l’appareil. L’appareil ne contient pas de pièces réparables par l'utilisateur. Confiez toute réparation au fabricant, à une agence spécifiée ou un technicien qualifié.

Sécurisation de la zone de jeu

- Ne posez pas d'objet pouvant perturber la pratique de l'utilisateur, provoquer un mouvement inapproprié ou une interruption par une autre personne (tasse à café, téléphone, clés, par exemple).
- Ne couvrez pas les câbles d'alimentation par un tapis, couverture ou autre et ne placez pas de câble dans un lieu de passage.

Branchement sur un volant non-Thrustmaster

Ne branchez jamais le TH8S directement sur un volant d'une marque autre que Thrustmaster, même si le connecteur mini-DIN est compatible. Vous risquez d'endommager le TH8S ou le volant de l'autre marque.

Blessures dues aux mouvements répétitifs

Utiliser une boîte de vitesses peut causer des douleurs aux muscles et aux articulations. Afin d'éviter tout problème :

- Échauffez-vous et évitez les périodes trop longues de jeu.
- Faites une pause de 10 à 15 minutes après chaque heure de jeu.
- Si vous éprouvez fatigue ou douleur au niveau des mains, des poignets, des bras, des pieds ou des jambes, cessez de jouer et reposez-vous pendant quelques heures avant de recommencer à jouer.
- Si les symptômes ou les douleurs indiqués ci-dessus persistent lorsque vous reprenez le jeu, arrêtez de jouer et consultez votre médecin.
- Vérifiez que la base de la boîte est correctement fixée, conformément aux instructions du manuel.

Produit à manipuler uniquement par des personnes âgées de **14 ans ou plus**.

Risque de pincement au niveau des grilles de passage de vitesses

- Laissez hors de portée des enfants.
- Lors des phases de jeu, ne placez jamais vos doigts (ou autres parties du corps) dans les grilles de passage de vitesses.

4. Installation sur un support

Avant chaque utilisation, vérifiez que le TH8S est toujours correctement fixé au support, conformément aux instructions du manuel.

Fixer la boîte de vitesses sur une table, un bureau ou une tablette

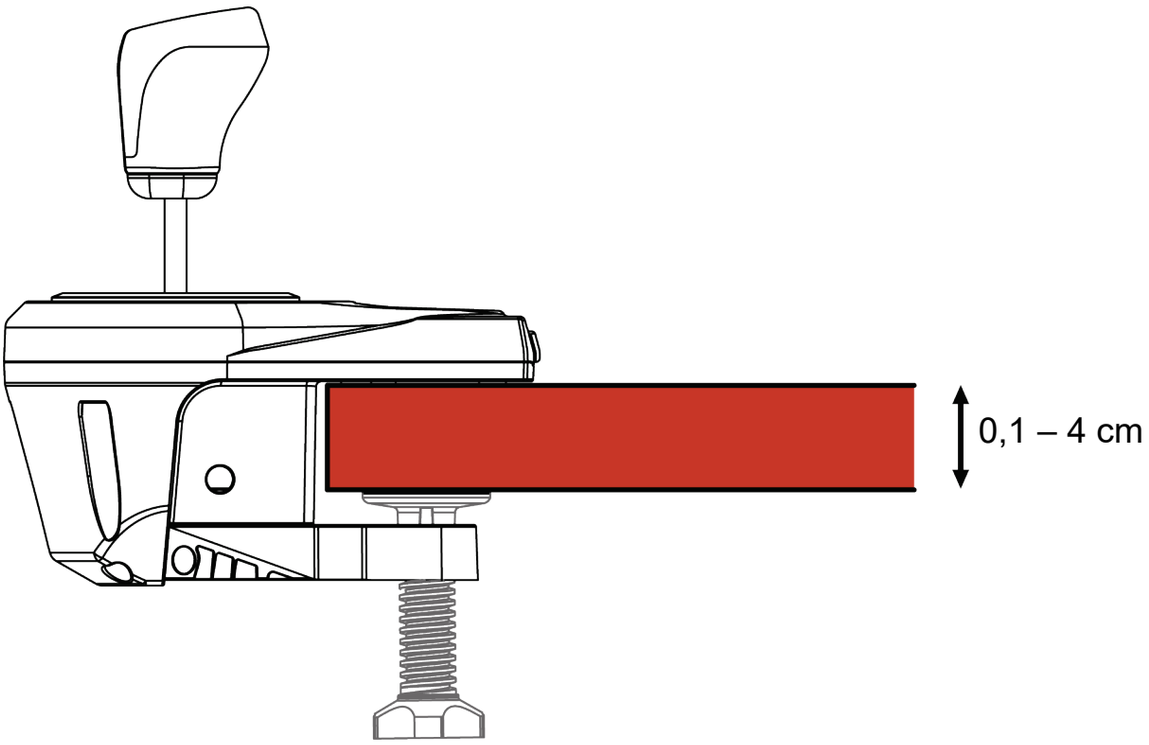

- Placez le nez de la boîte de vitesses sur une table ou autre surface plane.

La fixation est optimisée pour les supports de type tables, bureaux ou tablettes de 0,1 à 4 cm d'épaisseur via la pince de fixation ❺.

La pince de fixation ❺ n'est pas amovible.

Pour une utilisation sur cockpit, installez la boîte de vitesses sur la tablette du cockpit à l'aide de la pince de fixation ❺.

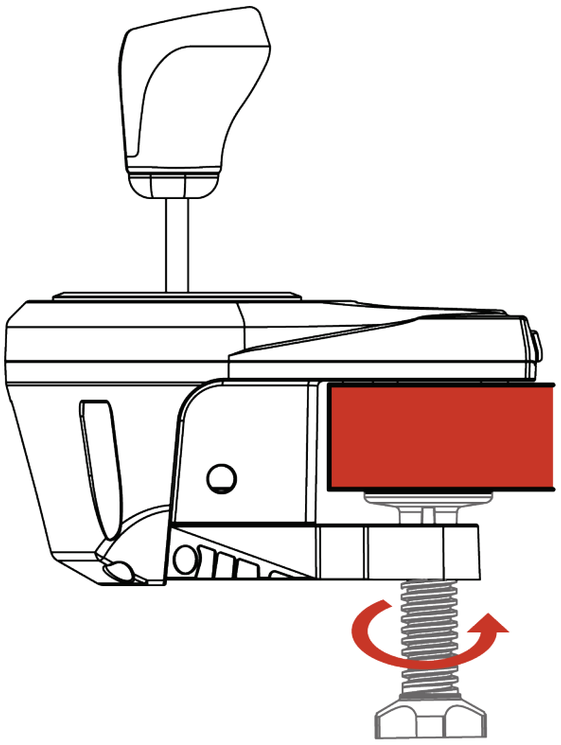

- Pour **serrer** : tournez la molette dans le sens inverse des aiguilles d’une montre.

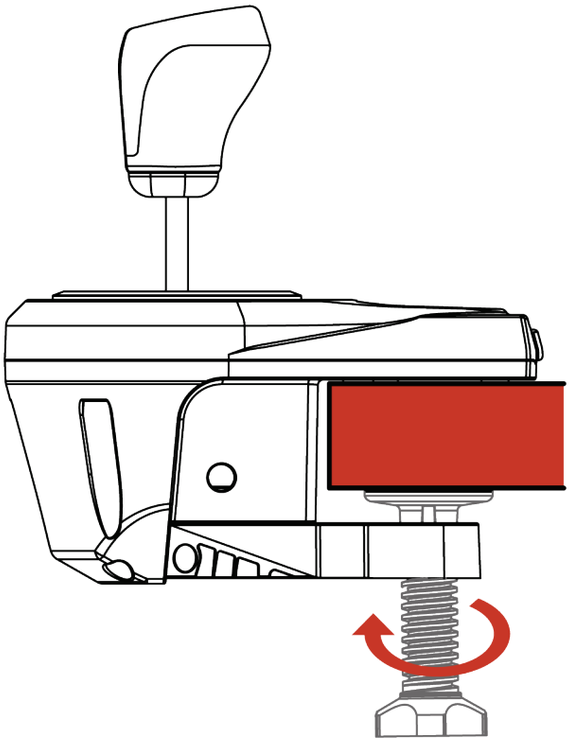

- Pour **desserrer** : tournez la molette dans le sens des aiguilles d’une montre.

Pour ne pas endommager la pince de fixation ❺ ou le support, arrêtez de visser lorsque vous sentez une forte résistance.

Ajuster la résistance du passage des vitesses

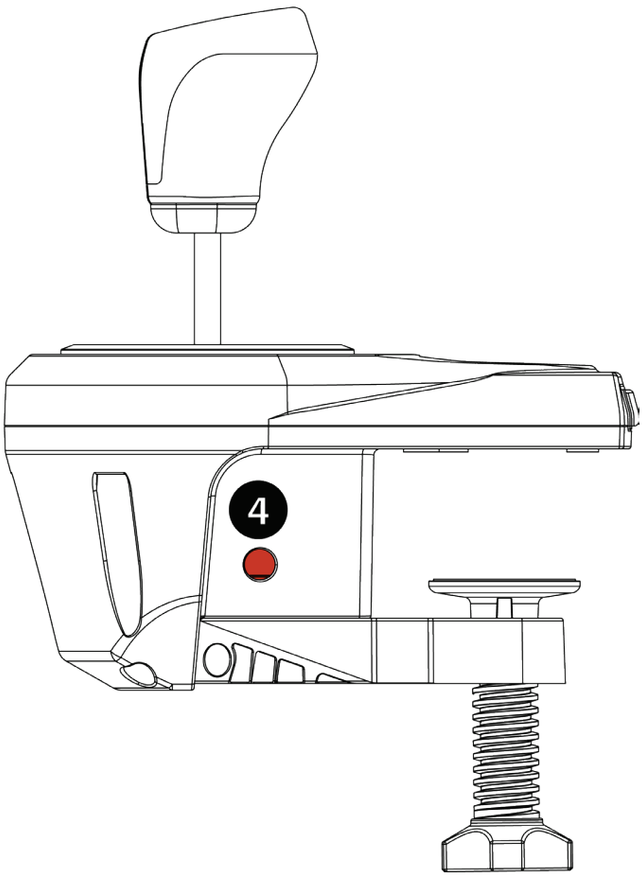

- A l’aide d’un large tournevis plat (non fourni), accédez à la vis ❹ située en bas à droite de la coque.

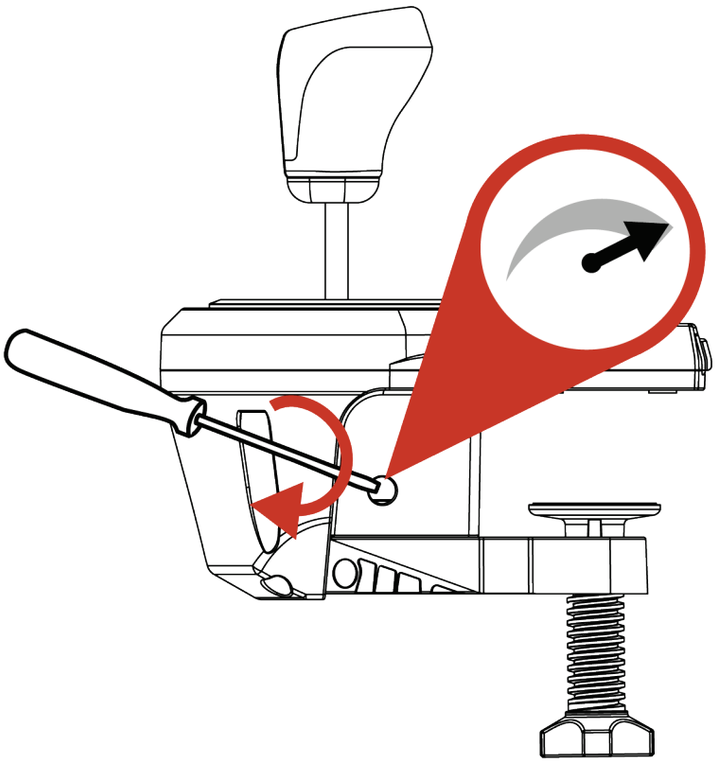

- Pour **augmenter** légèrement la résistance : vissez dans le sens des aiguilles d’une montre.

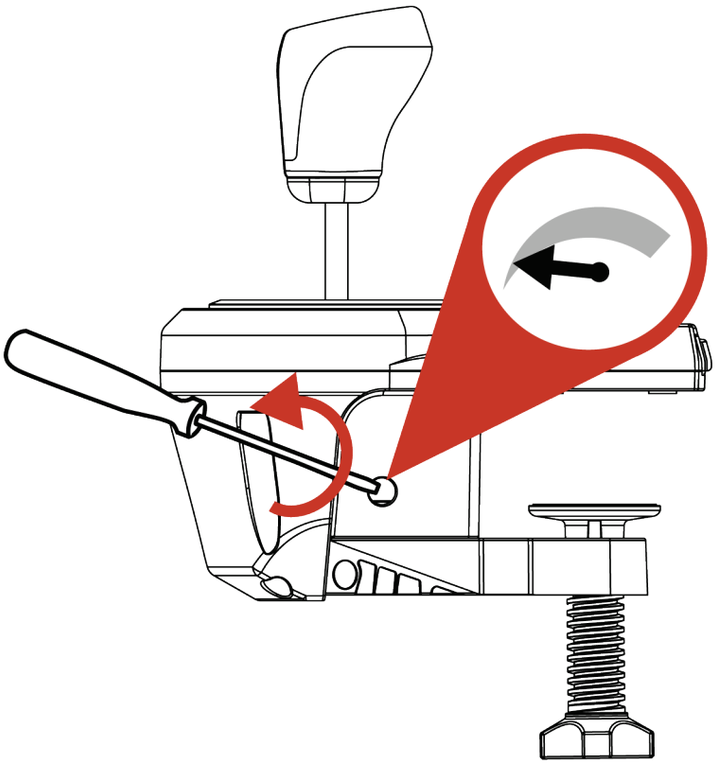

- Pour **diminuer** légèrement la résistance : dévissez dans le sens inverse des aiguilles d’une montre.

Deux tours complets suffisent pour passer d'un extrême à l'autre.

Pour ne pas endommager le système :

- Arrêtez de visser lorsque vous sentez une forte résistance.
- Arrêtez de dévisser lorsque le levier devient lâche et prend du jeu.

5. Installation sur PS4™/PS5™

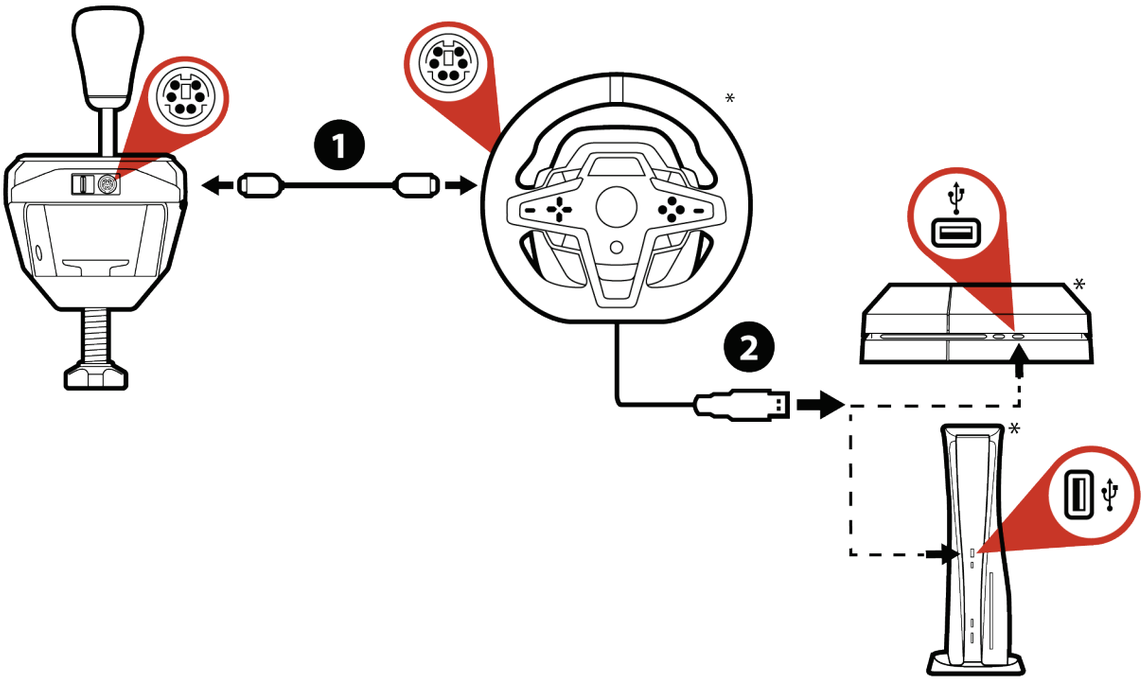

Sur PS4™/PS5™, le TH8S se branche directement sur la base du volant Thrustmaster. Vérifiez que celle-ci possède un connecteur de boîte de vitesses intégré (mini-DIN).

**Non fourni*

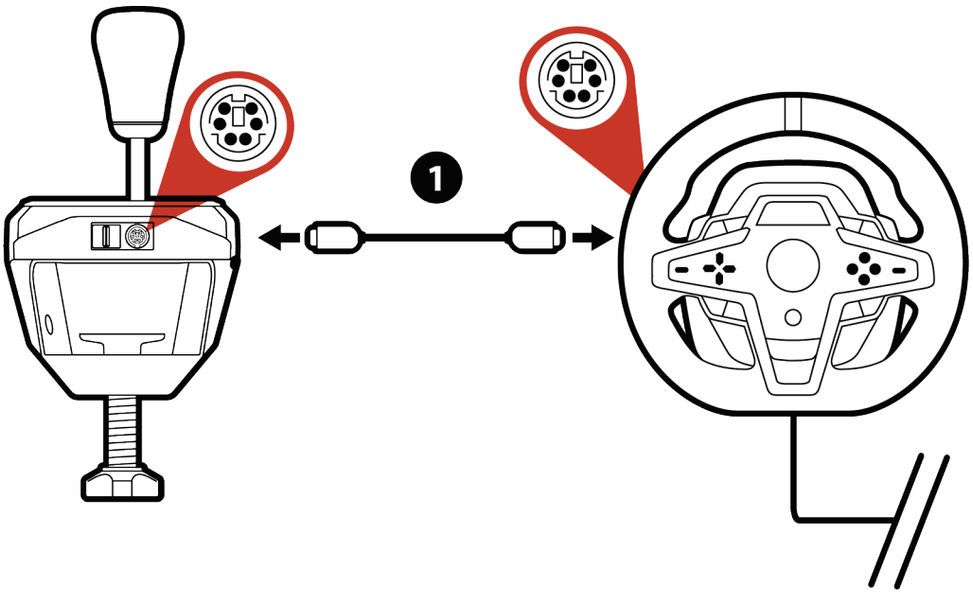

❶ Branchez le câble mini-DIN/mini-DIN fourni sur le port mini-DIN du TH8S et sur le connecteur de boîte de vitesses intégré (mini-DIN) de la base Thrustmaster.

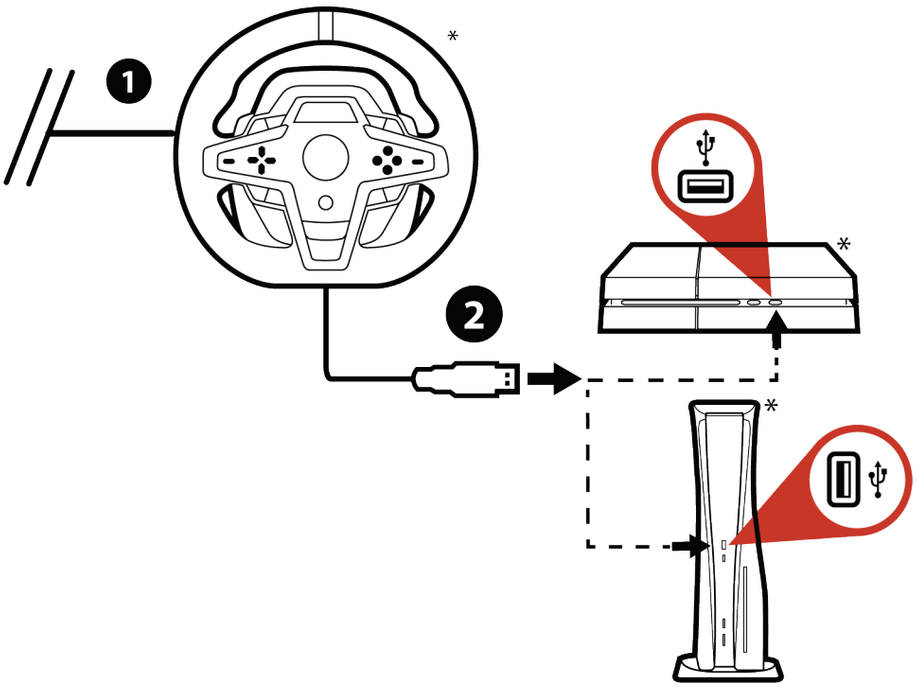

❷ Branchez votre volant sur la console.

**Non fourni*

La liste des jeux PS4™/PS5™ compatibles avec le TH8S est disponible sur :

https://support.thrustmaster.com/product/th8s/

Cette liste est régulièrement mise à jour.

Pour certains jeux, il est indispensable d'installer les dernières mises à jour disponibles pour que le TH8S soit fonctionnel. Pour ce faire, vous devez être connecté à Internet.

6. Installation sur Xbox One/Xbox Series

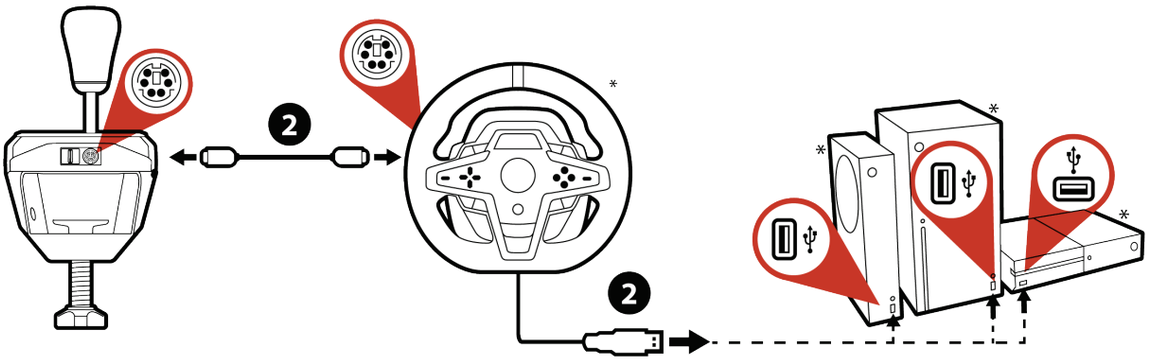

Sur Xbox One/Xbox Series, branchez le TH8S directement sur la base du volant Thrustmaster. Vérifiez que celle-ci possède un connecteur de boîte de vitesses intégré (mini-DIN).

**Non fourni*

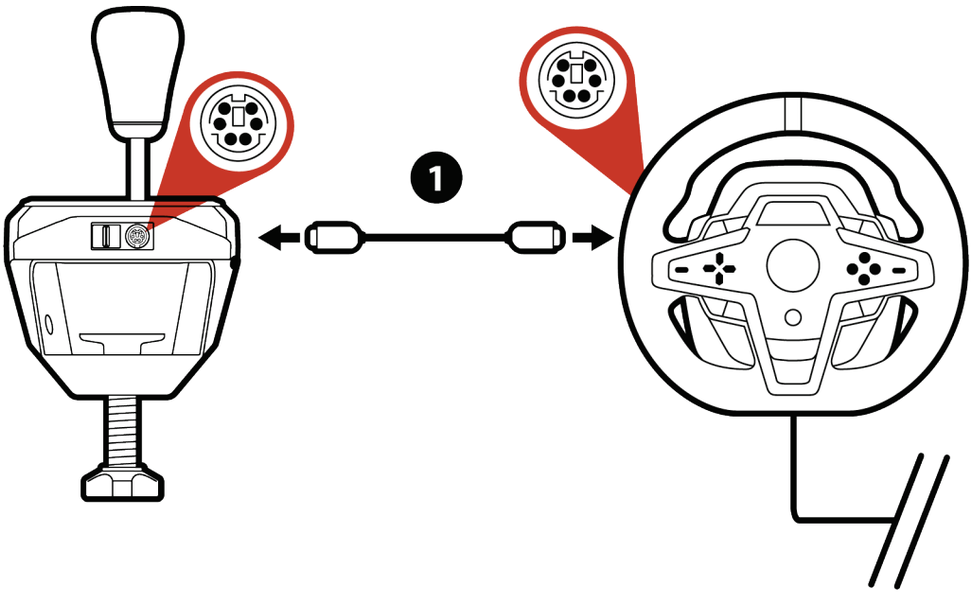

❶ Branchez le câble mini-DIN/mini-DIN sur le port mini-DIN du TH8S et le connecteur de boîte de vitesses intégré (mini-DIN) de la base Thrustmaster.

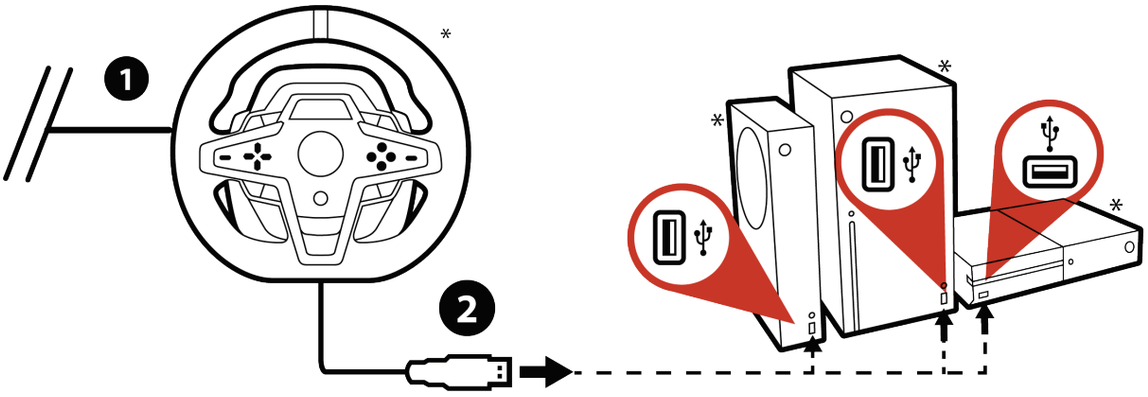

❷ Branchez votre volant sur la console.

**Non fourni*

La liste des jeux Xbox One/Xbox Series compatibles avec le TH8S est disponible sur

https://support.thrustmaster.com/product/th8s/

Cette liste est régulièrement mise à jour.

Pour certains jeux, il est indispensable d’installer les dernières mises à jour disponibles pour que le TH8S soit fonctionnel. Pour ce faire, vous devez être connecté à Internet.

7. Installation sur PC

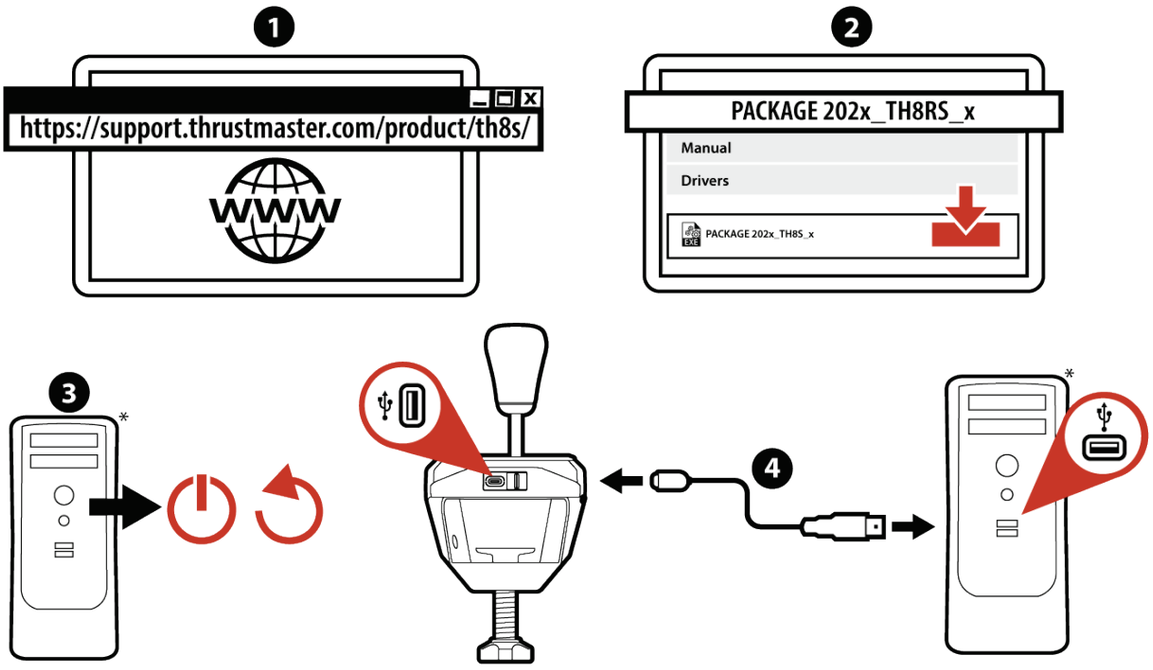

Sur PC, le TH8S se branche directement sur le port USB du PC.

**Non fourni*

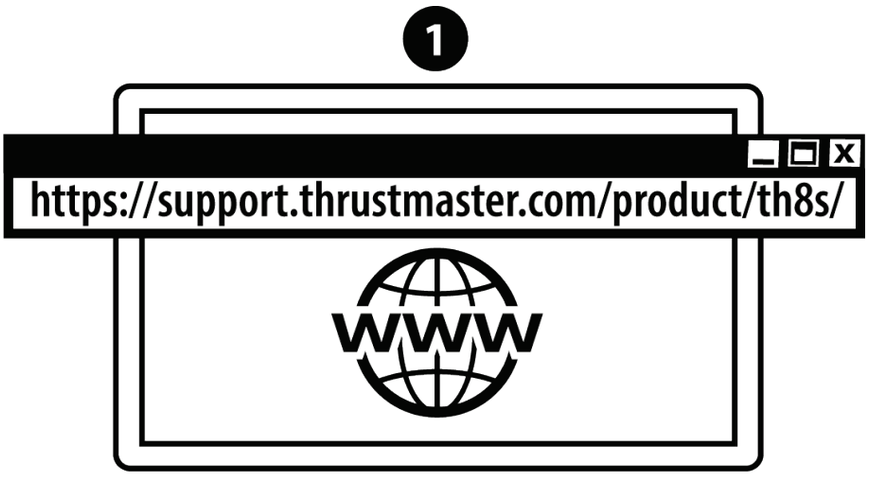

❶ Avant de brancher votre TH8S, allez sur **https://support.thrustmaster.com/product/th8s/**.

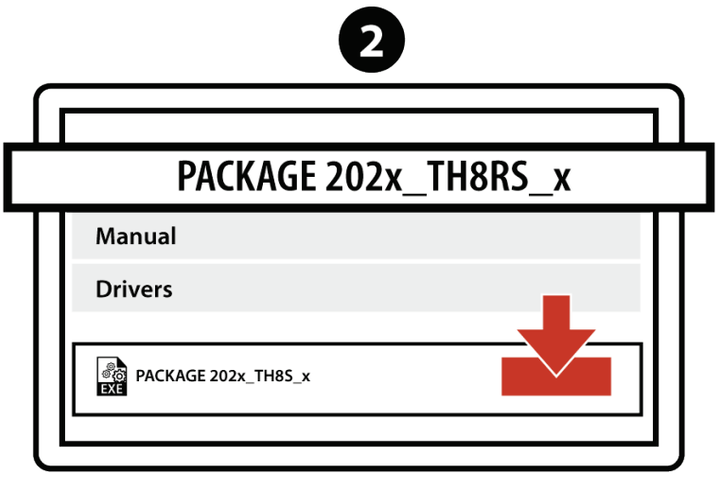

❷ Téléchargez et installez les pilotes pour PC.

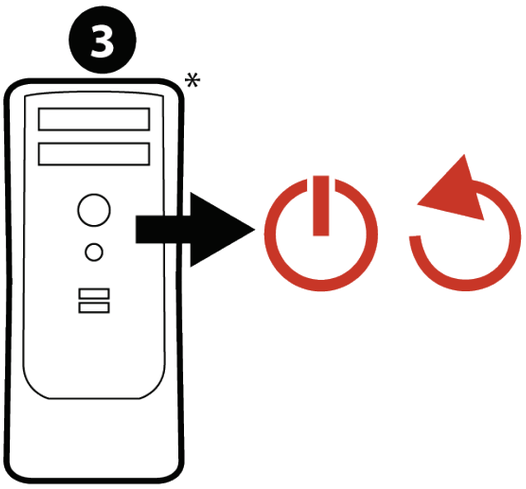

❸ Redémarrez le PC.

**Non fourni*

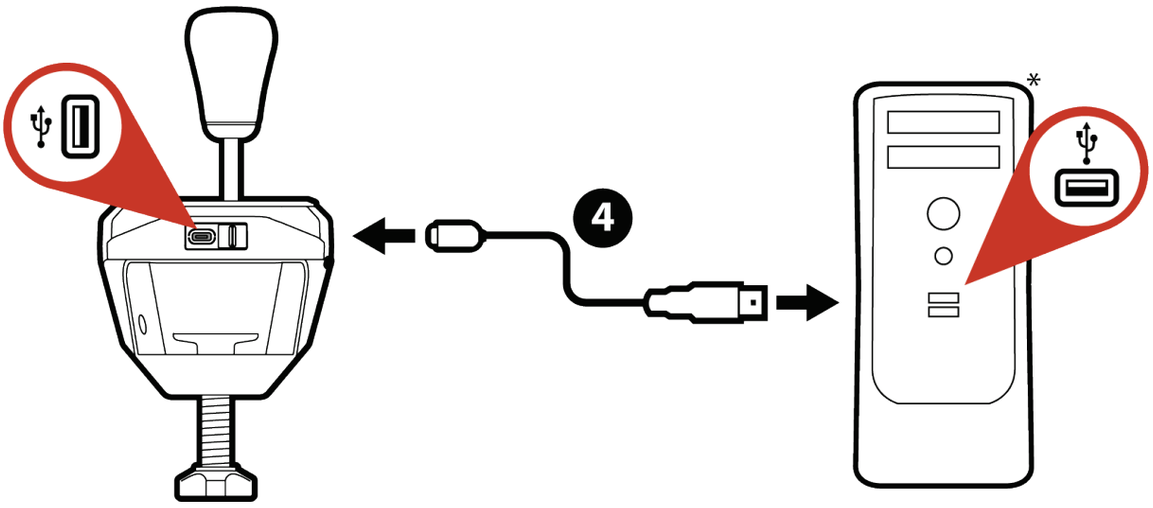

❹ Branchez le TH8S sur le port USB-C de votre boîte et sur l'un des ports USB-A de votre PC à l'aide du câble USB-C/USB-A fourni.

Le TH8S est Plug and Play sur PC : votre périphérique sera alors automatiquement détecté et installé.

- Il apparaîtra dans le Control Panel / Contrôleur de jeu de Windows® sous le nom T500 RS Gear Shift.
- Cliquez sur Propriétés pour tester et visualiser ses fonctionnalités.

**Non fourni*

Sur PC, la boîte de vitesses Thrustmaster est compatible dans tous les jeux acceptant le MULTI-USB et les boîtes de vitesses, et avec tous les volants du marché.

Il est préférable de brancher le volant et le TH8S directement sur les ports USB 2.0 (et non 3.0) de votre PC, sans utiliser de hub.

Pour certains jeux PC, il est indispensable d'installer les dernières mises à jour du jeu disponibles pour que le TH8S soit fonctionnel. Pour ce faire, vous devez être connecté à Internet.

8. Mapping sur PC

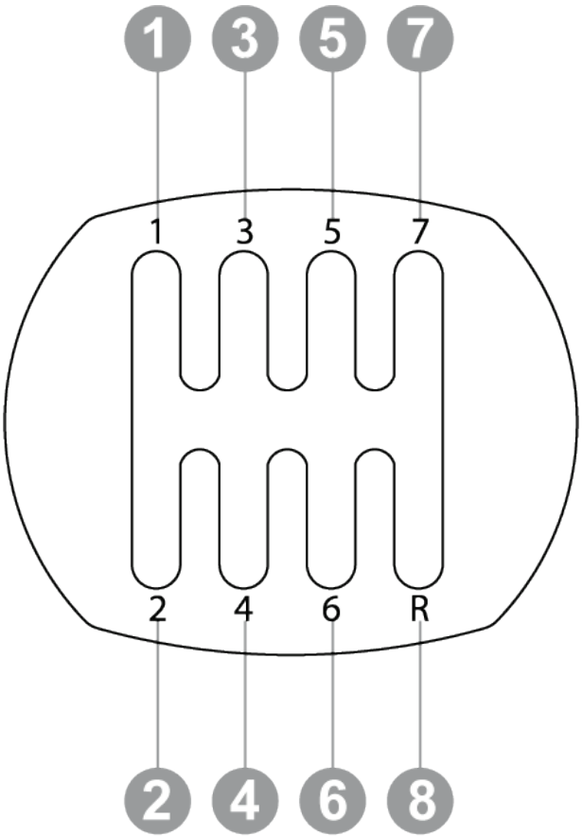

9. FAQ et support technique

Ma boîte de vitesses ne fonctionne pas correctement ou semble mal calibrée.

- Éteignez votre ordinateur ou votre console, débranchez votre boîte de vitesses, rebranchez-la et relancez votre jeu.
- Dans le menu Options/Contrôleur de votre jeu, choisissez ou paramétrez la configuration la plus appropriée.
- Pour plus d'informations, reportez-vous au manuel de l'utilisateur ou à l'aide en ligne de votre jeu.

Vous avez des questions ou vous rencontrez des problèmes techniques concernant la boîte de vitesses TH8S Shifter Add-On ? Consultez le site du support technique Thrustmaster :
https://support.thrustmaster.com/product/th8s/.