# MAGNOLIA 48

122 cm / 48 in Bathroom Vanity
Vanité de salle de bain 122 cm
Tocador de baño 122 cm



## ISOMETRIC / ISOMÉTRIQUE / ISOMÉTRICO

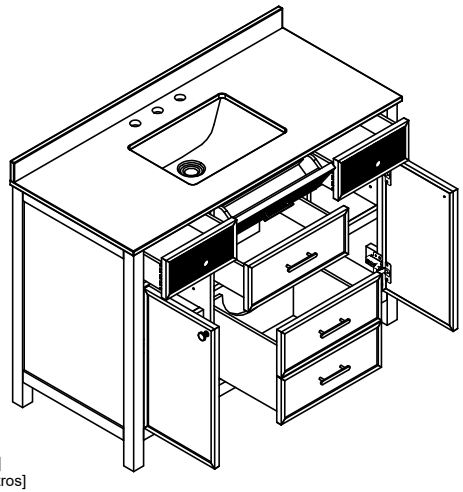

Measures: inch [millimeter]
Mesures: pouce [millimètre]
Medidas: pulgadas [milímetros]

## TOP / DESSUS / ARRIBA

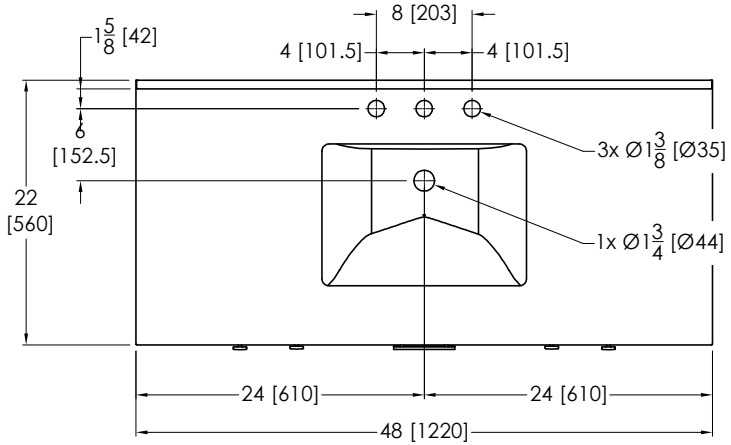


## HANDLE / POIGNÉE / ASA

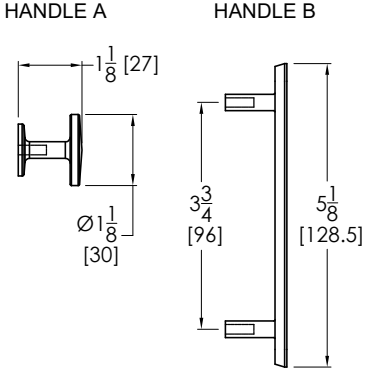


## FRONT / DEVANT / FRENTE

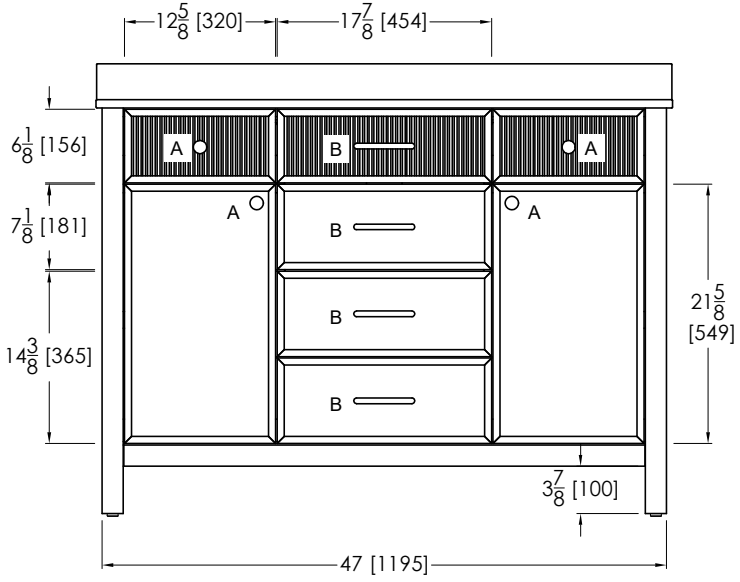


## BACK / ARRIÈRE / ATRÁS

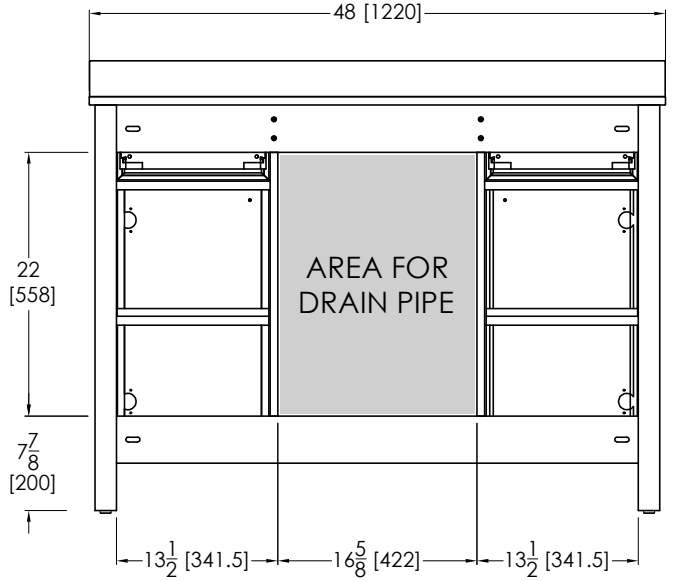


## SIDE / CÔTÉ / LADO

